(19)中华人民共和国国家知识产权局

(12)实用新型专利

(10)授权公告号 CN 205716930 U
(45)授权公告日 2016.11.23

(21)申请号 201620681877.6

(22)申请日 2016.07.01

(73)专利权人 浙江机电职业技术学院
地址 310053 浙江省杭州市滨江区滨文路528号

(72)发明人 诸葛耀泉 池潇旖

(74)专利代理机构 浙江翔隆专利事务所(普通合伙) 33206
代理人 王晓燕

(51)Int.Cl.
F21S 9/02(2006.01)
F21V 23/00(2015.01)
F21V 23/04(2006.01)
F21Y 115/10(2016.01)

权利要求书1页 说明书2页 附图1页

(54)实用新型名称

一种可转为移动式应急照明灯的壁灯

(57)摘要

一种可转为移动式应急照明灯的壁灯，涉及一种可转为移动式应急照明灯的壁灯。壁灯是家庭和各种场所都要安装的灯具，而在用电高峰期或雷击及突发电力故障等情况下，室内突然变黑，这时，要寻找手电筒等移动照明物比较麻烦，人走动也不方便。本实用新型包括设置于墙面的壁灯座、设置于壁灯座上的用于照明的壁灯体，所述的壁灯体可插拔的连接于壁灯座上，所述的壁灯体为电筒形状的旋转体，壁灯体的内部设有充电电池，所述的壁灯体与壁灯座的连接端部设有电源插接口，所述的壁灯体的侧面设有电源开关。本技术方案通过可插拔的电筒式壁灯体，在停电时拔下壁灯体，开启电源开关，就可以当手电筒一样的实现移动应急照明。

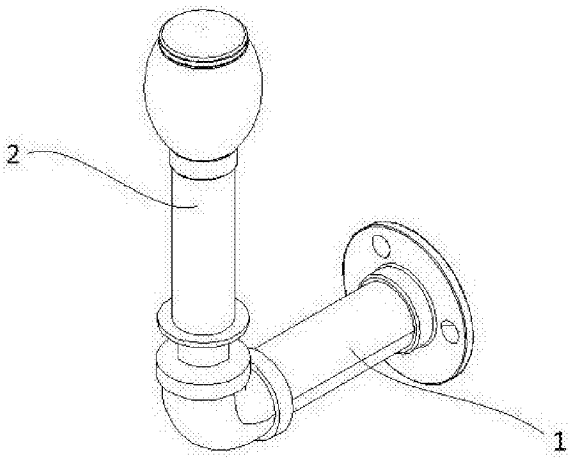

CN 205716930 U

1.一种可转为移动式应急照明灯的壁灯，包括设置于墙面的壁灯座(1)、设置于壁灯座(1)上的用于照明的壁灯体(2)，其特征在于：所述的壁灯体(2)可插拔的连接于壁灯座(1)上，所述的壁灯体(2)为电筒形状的旋转体，壁灯体(2)的内部设有充电电池，所述的壁灯体(2)与壁灯座(1)的连接端部设有电源插接口，所述的壁灯体(2)的侧面设有电源开关。

2.根据权利要求1所述的一种可转为移动式应急照明灯的壁灯，其特征在于：所述的壁灯体(2)内设有断电时自动切换成内置电池电源的功能模块。

3.根据权利要求1所述的一种可转为移动式应急照明灯的壁灯，其特征在于：所述的壁灯座(1)为内部中空的管状体，壁灯座(1)内部设有从墙面引入的电源线。

4.根据权利要求1所述的一种可转为移动式应急照明灯的壁灯，其特征在于：所述的壁灯体(2)与壁灯座(1)结合后的壁灯呈直角形，壁灯体(2)竖直设置于壁灯座(1)上。

5.根据权利要求1所述的一种可转为移动式应急照明灯的壁灯，其特征在于：所述的壁灯体(2)的灯头采用LED灯。

6.根据权利要求1所述的一种可转为移动式应急照明灯的壁灯，其特征在于：所述的壁灯体(2)的电源开关为推移式开关。

7.根据权利要求1所述的一种可转为移动式应急照明灯的壁灯，其特征在于：所述的壁灯体(2)电源插接口为内置式插头，所述的壁灯座(1)上对应有电源插孔。

一种可转为移动式应急照明灯的壁灯

技术领域

[0001] 本实用新型涉及一种可转为移动式应急照明灯的壁灯。

背景技术

[0002] 壁灯是家庭和各种场所都要安装的灯具，而在用电高峰期或雷击及突发电力故障等情况下，室内突然变黑，这时，要寻找手电筒等移动照明物比较麻烦，人走动也不方便。

实用新型内容

[0003] 本实用新型要解决的技术问题和提出的技术任务是对现有技术方案进行完善与改进，提供一种可转为移动式应急照明灯的壁灯，以实现应急照明为目的。为此，本实用新型采取以下技术方案。

[0004] 一种可转为移动式应急照明灯的壁灯，包括设置于墙面的壁灯座、设置于壁灯座上的用于照明的壁灯体，所述的壁灯体可插拔的连接于壁灯座上，所述的壁灯体为电筒形状的旋转体，壁灯体的内部设有充电电池，所述的壁灯体与壁灯座的连接端部设有电源插接口，所述的壁灯体的侧面设有电源开关。通过可插拔的电筒式壁灯体，在停电时拔下壁灯体，开启电源开关，就可以当手电筒一样的实现移动应急照明。

[0005] 作为对上述技术方案的进一步完善和补充，本实用新型还包括以下附加技术特征。

[0006] 所述的壁灯体内设有断电时自动切换成内置电池电源的功能模块。在突然断电时，通过自动切换成内置电池电源供电，实现应急照明。

[0007] 所述的壁灯座为内部中空的管状体，壁灯座内部设有从墙面引入的电源线。墙内的电源线可以方便的从壁灯座的管状体内部走线，隐藏了电源线，使壁灯更美观。

[0008] 所述的壁灯体与壁灯座结合后的壁灯呈直角形，壁灯体竖直设置于壁灯座上。直角形壁灯使灯头置于壁灯体顶部，照射范围更广。

[0009] 所述的壁灯体的灯头采用LED灯。LED灯节能效果好，亮度高。

[0010] 所述的壁灯体的电源开关为推移式开关。推移式开关比较稳定，不会应为外物磕碰开关而改变开关状态。

[0011] 所述的壁灯体电源插接口为内置式插头，所述的壁灯座上对应有电源插孔。由于插头内置，安全性好，外观更美观，而且插头所在的端部外周平整，可以临时放置在桌子等平面物体上作为临时照明灯。

[0012] 有益效果：停电时，壁灯体会自动应急切换照明电源，拔下壁灯体可以作为移动式应急灯，也可以放置在餐桌上作为用餐的临时照明，极大的提升了应急能力，方便了电力故障时的应急处理，且由于壁灯位置固定，停电时，容易被寻到。

附图说明

[0013] 图1是本实用新型结构示意图。

[0014] 图中：1-壁灯座；2-壁灯体。

具体实施方式

[0015] 以下结合说明书附图对本实用新型的技术方案做进一步的详细说明。

[0016] 如图1所示，一种可转为移动式应急照明灯的壁灯，包括设置于墙面的壁灯座1、设置于壁灯座1上的用于照明的壁灯体2，壁灯体2可插拔的连接于壁灯座1上，壁灯体2为电筒形状的旋转体，壁灯体2的内部设有充电电池，壁灯体2与壁灯座1的连接端部设有电源插接口，壁灯体2的侧面设有电源开关。

[0017] 为了在断电时自动切换到应急灯模式，壁灯体2内设有断电时自动切换成内置电池电源的功能模块。在突然断电时，通过自动切换成内置电池电源供电，实现应急照明。

[0018] 为了方便内部走线，壁灯座1为内部中空的管状体，壁灯座1内部设有从墙面引入的电源线。墙内的电源线可以方便的从壁灯座1的管状体内部走线，隐藏了电源线，使壁灯更美观。

[0019] 为了取得较好的照射效果，壁灯体2与壁灯座1结合后的壁灯呈直角形，壁灯体2竖直设置于壁灯座1上。直角形壁灯使灯头置于壁灯体2顶部，照射范围更广。

[0020] 为了实现较好的节能效果，壁灯体2的灯头采用LED灯。LED灯节能效果好，亮度高。

[0021] 为了使电源开关稳定可靠，壁灯体2的电源开关为推移式开关。推移式开关比较稳定，不会应为外物磕碰开关而改变开关状态。

[0022] 为了实现较好的安全性和美观度，壁灯体2电源插接口为内置式插头，壁灯座1上对应有电源插孔。由于插头内置，安全性好，外观更美观，而且插头所在的端部外周平整，可以临时放置在桌子等平面物体上作为临时照明灯。

[0023] 在晚上用餐过程中，突发断电时，壁灯自动切换到应急灯模式，然后拔下电筒式壁灯体2，放置在餐桌上，实现用餐的临时照明，方便快捷。

[0024] 以上图1所示的一种可转为移动式应急照明灯的壁灯是本实用新型的具体实施例，已经体现出本实用新型实质性特点和进步，可根据实际的使用需要，在本实用新型的启示下，对其进行形状、结构等方面的等同修改，均在本方案的保护范围之列。

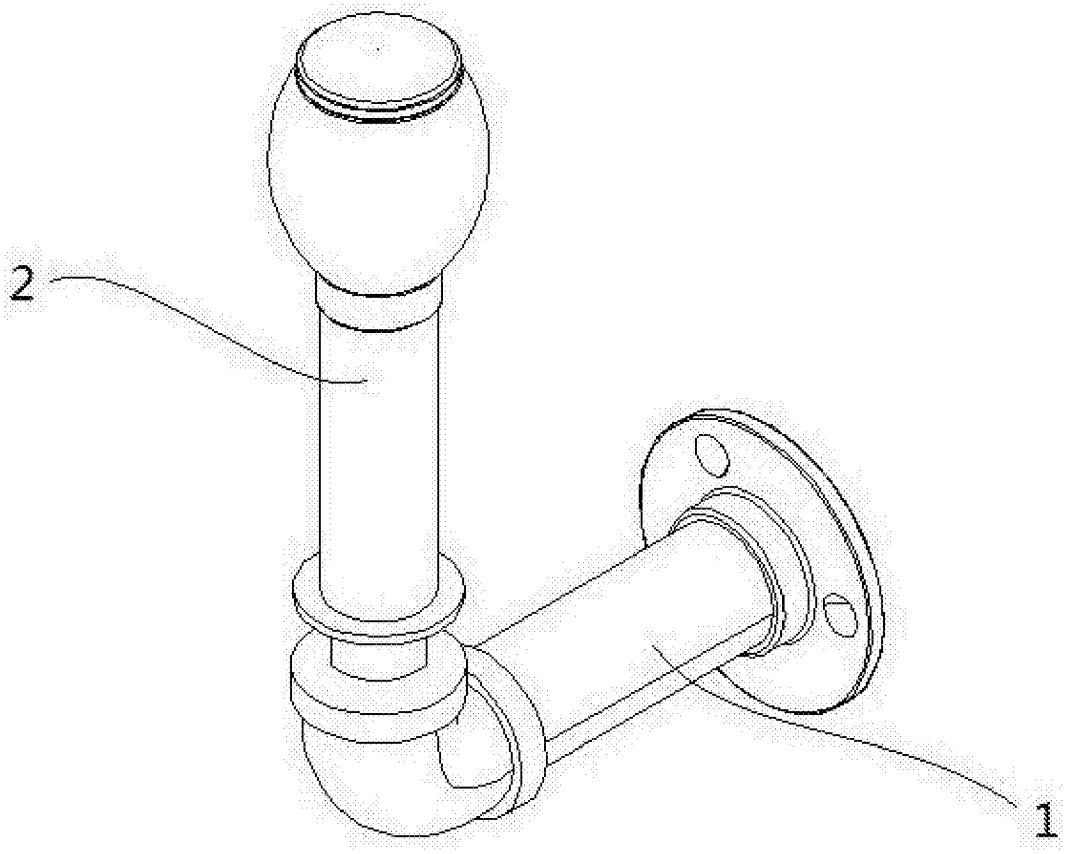

图1