(19)中华人民共和国国家知识产权局

(12)实用新型专利

(10)授权公告号 CN 202399747 U
(45)授权公告日 2012.08.29

(21)申请号 201120486215.0

(22)申请日 2011.11.30

(73)专利权人 尹姝畅
地址 430040 湖北省武汉市东西湖区吴中街201号武汉市吴家山中学

(72)发明人 尹姝畅

(74)专利代理机构 武汉帅丞知识产权代理有限公司 42220
代理人 朱必武

(51)Int.Cl.
B43L 1/04(2006.01)
B43L 21/00(2006.01)

权利要求书 1 页 说明书 1 页 附图 1 页

(54)实用新型名称

带黑板擦的固定黑板

(57)摘要

本实用新型公布了一种带黑板擦的固定黑板，包括黑板、滑道、支撑板、固定黑板擦、移动黑板擦、转块、转轴、挡板、手柄、凹槽和滑轮，其特征在于：滑道位于黑板的顶端和底部，支撑板与黑板由滑轮滑动连结，固定黑板擦固定连接在支撑板内侧的上下部分，支撑板内侧的中间部分为移动黑板擦，凹槽在支撑板外侧中间的左半部分，支撑板中心为一转轴，转块可绕转轴转动，手柄位于移动黑板擦的左侧面。此带黑板擦的固定黑板可以整个擦除黑板上的字迹，也可以单独取出擦掉小部分的字迹，方便使用。

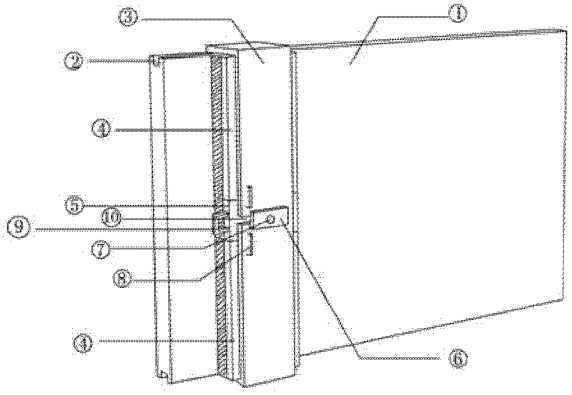

CN 202399747 U

1. 一种带黑板擦的固定黑板，包括黑板、滑道、支撑板、固定黑板擦、移动黑板擦、转块、转轴、挡板、手柄、凹槽和滑轮，其特征在于：滑道位于黑板的顶端和底部，支撑板与黑板由滑轮滑动连结，固定黑板擦固定连接在支撑板内侧的上下部分，支撑板内侧的中间部分为移动黑板擦，凹槽在支撑板外侧中间的左半部分，支撑板中心为一转轴，转块可绕转轴转动，手柄位于移动黑板擦的左侧面。

带黑板擦的固定黑板

技术领域

[0001] 本实用新型涉及一种带黑板擦的固定黑板。

背景技术

[0002] 现在市场上带黑板擦的固定黑板，一般只能整个擦除黑板上的内容，却没有办法擦掉一小部分的内容，使用起来十分的不方便。

发明内容

[0003] 本实用新型的目的是提供一种能整个擦除和部分擦除黑板上字迹的装置。

[0004] 本实用新型公布了一种带黑板擦的固定黑板，包括黑板、滑道、支撑板、固定黑板擦、移动黑板擦、转块、转轴、挡板、手柄、凹槽和滑轮，其特征在于：滑道位于黑板的顶端和底部，支撑板与黑板由滑轮滑动连结，固定黑板擦固定连接在支撑板内侧的上下部分，支撑板内侧的中间部分为移动黑板擦， 凹槽在支撑板外侧中间的左半部分，支撑板中心为一转轴，转块可绕转轴转动，手柄位于移动黑板擦的左侧面。

[0005] 有益效果：此带黑板擦的固定黑板有固定黑板擦和移动黑板擦，课同时擦除整个版面的自己和小部分的字迹，使用方便。

附图说明

[0006] 图 1 是本实用新型实施例一种带黑板擦的固定黑板的外部结构示意图。

[0007] 图 2 是本实用新型实施例一种带黑板擦的固定黑板的内侧结构示意图。

具体实施方式

[0008] 图中标记的说明：黑板 1、滑道 2、支撑板 3、固定黑板擦 4、移动黑板擦 5、转块 6、转轴 7、挡板 8、手柄 9、凹槽 10 和滑轮 11。

[0009] 图 1 所示的带黑板擦的固定黑板是由黑板 1、滑道 2、支撑板 3、固定黑板擦 4、移动黑板擦 5、转块 6、转轴 7、挡板 8、手柄 9、凹槽 10 和滑轮 11 组成。使用时，当需要整个擦除时，转动转块 6 至垂直方向，此时转块 6 被挡板 8 挡住，无法移动，推动整个支撑板 3，支撑板 3 沿滑道 2 移动，即可整个擦除。当需要单个擦除时，转动转块 6 至水平方向，使其能够通过凹槽 10，拿手柄 9 取下移动黑板擦 5，即可单独的擦除小部分的内容。

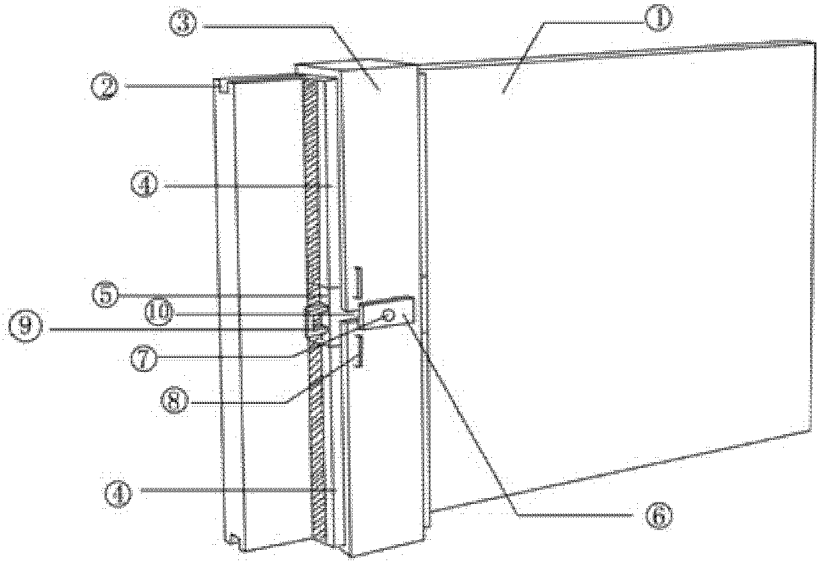

图 1

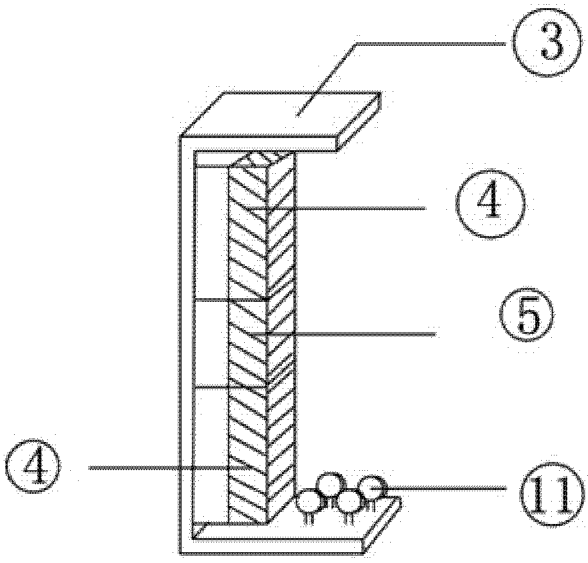

图 2