【公報種別】特許法第１７条の２の規定による補正の掲載
【部門区分】第１部門第２区分
【発行日】平成24年4月12日(2012.4.12)

【公開番号】特開2011-147748(P2011-147748A)
【公開日】平成23年8月4日(2011.8.4)
【年通号数】公開・登録公報2011-031
【出願番号】特願2010-47108(P2010-47108)
【国際特許分類】
Ｄ０６Ｆ　57/00　　(2006.01)
【ＦＩ】
Ｄ０６Ｆ　57/00　　３１０Ｂ

【手続補正書】
【提出日】平成24年2月2日(2012.2.2)
【手続補正１】
【補正対象書類名】図面
【補正対象項目名】全図
【補正方法】変更
【補正の内容】

【図１】

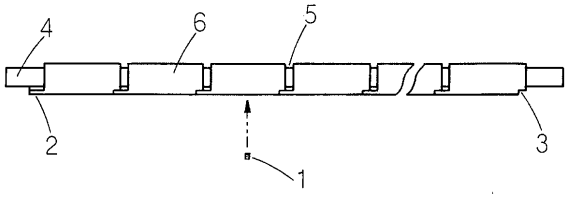

【図２】

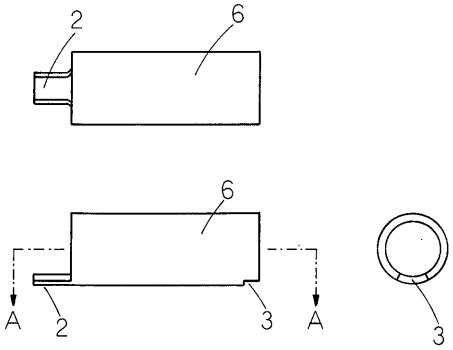

【図３】

