(19)国家知识产权局

(12)实用新型专利

(10)授权公告号 CN 220040169 U
(45)授权公告日 2023.11.17

(21)申请号 202320974173.8

(22)申请日 2023.04.26

(73)专利权人 福建华绿纸业有限公司
地址 362700 福建省泉州市石狮市高新技术产业开发区五金印刷机械园鑫旺路

(72)发明人 龚文康 董健壮

(74)专利代理机构 泉州协创知识产权代理事务所(普通合伙) 35231
专利代理师 颜呈燕

(51)Int.Cl.
G01N 15/08(2006.01)
B01D 29/03(2006.01)
B01D 29/96(2006.01)

权利要求书1页 说明书3页 附图2页

(54)实用新型名称

一种纸尿裤滑渗检测装置

(57)摘要

本实用新型涉及一种检测装置技术领域，提出了一种纸尿裤滑渗检测装置，包括桌体，桌体的顶部固定安装有倾斜架，倾斜架的顶部设置有固定组件，桌体的顶部固定安装有洒水组件，桌体的顶部卡接有矩形框，矩形框的内侧壁设置有滤网，矩形框的外侧壁开设有卡槽，桌体的一侧设置有安装架，安装架的一侧通过螺纹连接有螺纹杆，螺纹杆的一端固定安装有拧动块，螺纹杆远离拧动块的一端通过轴承安装有活动板，本实用新型中通过设置的矩形框、滤网、限位块、卡槽、安装架、螺纹杆、拧动块、活动板和卡块，可以对废水进行过滤以及回收利用，可以减少水资源的浪费，更减少了检测所需要的成本，有效的提高了工作效果，便于推广使用。

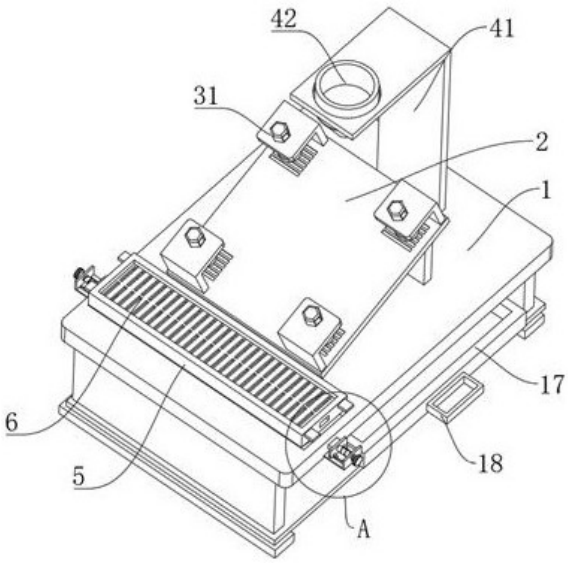

CN 220040169 U

1.一种纸尿裤滑渗检测装置,包括桌体(1),其特征在于,所述桌体(1)的顶部固定安装有倾斜架(2),所述倾斜架(2)的顶部设置有固定组件(3),所述桌体(1)的顶部固定安装有洒水组件(4);

所述桌体(1)的顶部卡接有矩形框(5),所述矩形框(5)的内侧壁设置有滤网(6),所述矩形框(5)的外侧壁开设有卡槽(8);

所述桌体(1)的一侧设置有安装架(9),所述安装架(9)的一侧通过螺纹连接有螺纹杆(10),所述螺纹杆(10)的一端固定安装有拧动块(11),所述螺纹杆(10)远离所述拧动块(11)的一端通过轴承安装有活动板(12),所述活动板(12)的一侧固定安装有卡块(13),且所述卡块(13)与所述卡槽(8)之间相卡接。

2.根据权利要求1所述的一种纸尿裤滑渗检测装置,其特征在于,所述活动板(12)的一侧固定安装有滑动架(15),所述安装架(9)的内侧壁开设有滑槽(14),所述滑动架(15)与所述滑槽(14)之间滑动连接。

3.根据权利要求1所述的一种纸尿裤滑渗检测装置,其特征在于,所述矩形框(5)的外侧壁安装有限位块(7),所述限位块(7)的数量为四个。

4.根据权利要求1所述的一种纸尿裤滑渗检测装置,其特征在于,所述固定组件(3)包括L形架(31)、拉杆(32)、拉块(33)、弹簧(34)与夹板(35),所述L形架(31)固定安装在所述倾斜架(2)的顶部,所述拉杆(32)滑动连接在所述L形架(31)的顶部,所述拉块(33)固定安装在所述拉杆(32)的顶端,所述弹簧(34)套设在所述拉杆(32)的侧壁上,所述夹板(35)固定安装在所述拉杆(32)的底端。

5.根据权利要求1所述的一种纸尿裤滑渗检测装置,其特征在于,所述洒水组件(4)包括固定架(41)与洒水管(42),所述固定架(41)固定安装在所述桌体(1)的顶部,所述洒水管(42)设置在所述固定架(41)的顶部。

6.根据权利要求1所述的一种纸尿裤滑渗检测装置,其特征在于,所述桌体(1)的内侧壁固定安装有导水板(16),所述导水板(16)倾斜设置。

7.根据权利要求6所述的一种纸尿裤滑渗检测装置,其特征在于,所述桌体(1)的内侧壁设置有收集箱(17),所述收集箱(17)位于所述导水板(16)的斜下方。

8.根据权利要求7所述的一种纸尿裤滑渗检测装置,其特征在于,所述收集箱(17)的外侧壁固定安装有把手(18),所述把手(18)的侧壁上套设有橡胶套。

一种纸尿裤滑渗检测装置

技术领域

[0001] 本实用新型涉及一种检测装置技术领域，特别是涉及一种纸尿裤滑渗检测装置。

背景技术

[0002] 尿不湿是婴儿常用的日用品，是纸尿片、纸尿裤、拉拉裤的统称。干爽的尿不湿可以使婴儿保持整夜的安睡，由于吸水性强，被俗称为“尿不湿”，其中，高吸水性树脂(简称高分子SAP)是制造婴儿尿不湿的绝好材料，它是由淀粉和丙烯酸盐做主要原料制成的；突出特点是吸水和蓄水量大得惊人。

[0003] 经检索实用新型专利CN206038484U公开了一种全自动纸尿裤滑渗检测装置，包括检测仪、检测液桶、检测液管、底座、滑渗检测板和检测液瓶，所述滑渗检测板一端向下倾斜，所述滑渗检测板底部通过一高度调节机构与底座连接，所述检测液瓶底部设有流量控制开关，所述滑渗检测板一端与高度调节机构一端之间设有坡度调节机构，所述检测液管的进液端连接有一水泵，所述水泵设置在检测液桶底部，所述检测仪上设有穿设检测液管的流量控制机构，所述检测液管的出液端位于检测液瓶内部，所述检测仪内设有PLC控制器，所述检测液管上设有流量传感器。本实用新型可以很好的检测纸尿裤的防滑渗性能，而且结构简单，操作方便，自动化程度高，检测效率高，检测成本低。

[0004] 然而在实施相关技术中发现上述技术方案存在以下问题：现有的检测装置没有水资源回收利用功能，由于纸尿裤需要大量抽检，会浪费较多的水，且没有很好的固定效果，检测的过程中纸尿裤容易出现脱落，会影响到检测的效果。

实用新型内容

[0005] 为克服现有技术存在的技术缺陷，本实用新型提供一种纸尿裤滑渗检测装置，解决了相关技术中的现有的检测装置没有水资源回收利用功能的问题。

[0006] 本实用新型采用的技术解决方案是：一种纸尿裤滑渗检测装置，包括桌体，所述桌体的顶部固定安装有倾斜架，所述倾斜架的顶部设置有固定组件，所述桌体的顶部固定安装有洒水组件；

[0007] 所述桌体的顶部卡接有矩形框，所述矩形框的内侧壁设置有滤网，所述矩形框的外侧壁开设有卡槽；

[0008] 所述桌体的一侧设置有安装架，所述安装架的一侧通过螺纹连接有螺纹杆，所述螺纹杆的一端固定安装有拧动块，所述螺纹杆远离所述拧动块的一端通过轴承安装有活动板，所述活动板的一侧固定安装有卡块，且所述卡块与所述卡槽之间相卡接。

[0009] 优选的，所述活动板的一侧固定安装有滑动架，所述安装架的内侧壁开设有滑槽，所述滑动架与所述滑槽之间滑动连接。

[0010] 优选的，所述矩形框的外侧壁安装有限位块，所述限位块的数量为四个。

[0011] 优选的，所述固定组件包括L形架拉杆、拉块、弹簧与夹板，所述L形架固定安装在所述倾斜架的顶部，所述拉杆滑动连接在所述L形架的顶部，所述拉块固定安装在所述拉杆

的顶端，所述弹簧套设在所述拉杆的侧壁上，所述夹板固定安装在所述拉杆的底端。

[0012] 优选的，所述洒水组件包括固定架与洒水管，所述固定架固定安装在所述桌体的顶部，所述洒水管设置在所述固定架的顶部。

[0013] 优选的，所述桌体的内侧壁固定安装有导水板，所述导水板倾斜设置。

[0014] 优选的，所述桌体的内侧壁设置有收集箱，所述收集箱位于所述导水板的斜下方。

[0015] 优选的，所述收集箱的外侧壁固定安装有把手，所述把手的侧壁上套设有橡胶套。

[0016] 本实用新型的有益效果是：

[0017] 1、本实用新型中通过设置的矩形框、滤网、限位块、卡槽、安装架、螺纹杆、拧动块、活动板和卡块，可以对废水进行过滤以及回收利用，可以减少水资源的浪费，更减少了检测所需要的成本，有效的提高了工作效果，便于推广使用；

[0018] 2、本实用新型中通过设置的L形架、拉杆、拉块、弹簧和夹板，可以对纸尿裤进行固定，在检测的过程中不会出现滑落的情况，从而提高检测的效果，且固定起来简单方便，提高了使用的体验。

附图说明

[0019] 图1为本实用新型整体结构示意图；

[0020] 图2为本实用新型图1中A处结构的放大图；

[0021] 图3为本实用新型整体结构的侧视图。

[0022] 附图标记说明：1、桌体；2、倾斜架；3、固定组件；31、L形架；32、拉杆；33、拉块；34、弹簧；35、夹板；4、洒水组件；41、固定架；42、洒水管；5、矩形框；6、滤网；7、限位块；8、卡槽；9、安装架；10、螺纹杆；11、拧动块；12、活动板；13、卡块；14、滑槽；15、滑动架；16、导水板；17、收集箱；18、把手。

具体实施方式

[0023] 下面结合附图对本实用新型作进一步说明：

[0024] 如图1-3所示，本实施例提供一种纸尿裤滑渗检测装置技术方案：一种纸尿裤滑渗检测装置，包括桌体1，桌体1的顶部固定安装有倾斜架2，倾斜架2的顶部设置有固定组件3，桌体1的顶部固定安装有洒水组件4，桌体1的顶部卡接有矩形框5，矩形框5的外侧壁安装有限位块7，限位块7的数量为四个，矩形框5的内侧壁设置有滤网6，矩形框5的外侧壁开设有卡槽8，桌体1的一侧设置有安装架9，安装架9的一侧通过螺纹连接有螺纹杆10，螺纹杆10的一端固定安装有拧动块11，螺纹杆10远离拧动块11的一端通过轴承安装有活动板12，活动板12的一侧固定安装有滑动架15，安装架9的内侧壁开设有滑槽14，滑动架15与滑槽14之间滑动连接，活动板12的一侧固定安装有卡块13，且卡块13与卡槽8之间相卡接。

[0025] 倾斜架2会将检测之后多余的水排放到矩形框5的内部，再由滤网6来对水进行过滤，过滤后的水会顺着导水板16流进收集箱17的内部，然后转动拧动块11可以通过螺纹杆10带动活动板12进行运动，从而让卡块13与卡槽8之间分离，以便于将矩形框5拆卸下来，来对滤网6内部的杂质进行清理，提高了使用的效果，更减少了水资源浪费。

[0026] 具体的，固定组件3包括L形架31拉杆32、拉块33、弹簧34与夹板35，L形架31固定安装在倾斜架2的顶部，拉杆32滑动连接在L形架31的顶部，拉块33固定安装在拉杆32的顶端，

弹簧34套设在拉杆32的侧壁上，夹板35固定安装在拉杆32的底端，洒水组件4包括固定架41与洒水管42，固定架41固定安装在桌体1的顶部，洒水管42设置在固定架41的顶部。

[0027] 首先利用拉块33可以通过拉杆32带动夹板35挤压弹簧34进行收缩，然后将纸尿裤放置到夹板35的底部，然后松开拉块33可以让弹簧34进行回弹，从而让夹板35可以对纸尿裤进行固定，使得纸尿裤在检测过程中不会出现活动的情况，更提高了检测的准确性，在一定程度上会提高产品的质量，然后将水倒进洒水管42的内部，再由洒水管42将水导向纸尿裤的顶部开始检测。

[0028] 具体的，桌体1的内侧壁固定安装有导水板16，导水板16倾斜设置，桌体1的内侧壁设置有收集箱17，收集箱17位于导水板16的斜下方。

[0029] 过滤后的水会顺着导水板16流进收集箱17的内部，以减少不必要的浪费，更减少了人工处理废水的情况，减轻了不必要的工作量。

[0030] 具体的，收集箱17的外侧壁固定安装有把手18，把手18的侧壁上套设有橡胶套。

[0031] 把手18可以方便拿取收集箱17，对收集箱17内部的废水回收利用也会更加的方便。

[0032] 本实用新型的工作原理及使用流程：首先利用拉块33可以通过拉杆32带动夹板35挤压弹簧34进行收缩，然后将纸尿裤放置到夹板35的底部，然后松开拉块33可以让弹簧34进行回弹，从而让夹板35可以对纸尿裤进行固定，然后将水倒进洒水管42的内部，再由洒水管42将水导向纸尿裤的顶部开始检测。

[0033] 倾斜架2会将检测之后多余的水排放到矩形框5的内部，再由滤网6来对水进行过滤，过滤后的水会顺着导水板16流进收集箱17的内部，然后转动拧动块11可以通过螺纹杆10带动活动板12进行运动，从而让卡块13与卡槽8之间分离。

[0034] 以上显示和描述了本发明创造的基本原理和主要特征及本发明的优点，本行业的技术人员应该了解，本实用新型不受上述实施例的限制，上述实施例和说明书中描述的只是说明本实用新型的原理，在不脱离本发明创造精神和范围的前提下，本实用新型还会有各种变化和改进，这些变化和改进都落入要求保护的本实用新型范围内，本实用新型要求保护范围由所附的权利要求书及其等效物界定。

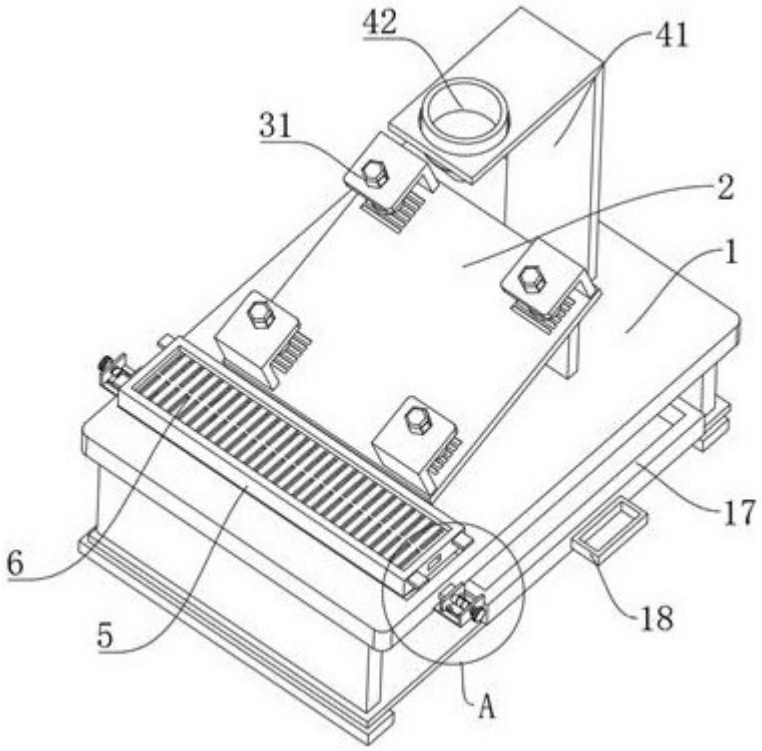

图1

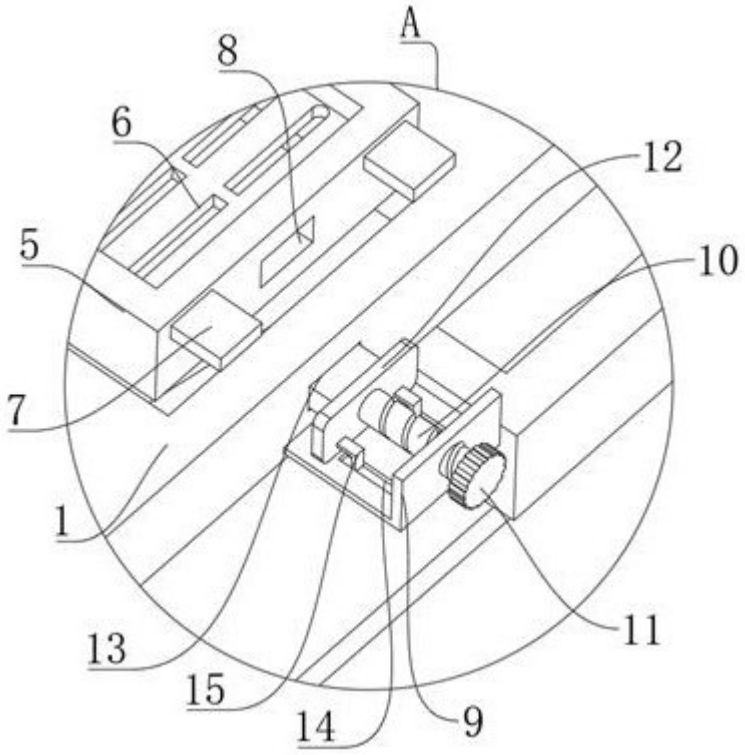

图2

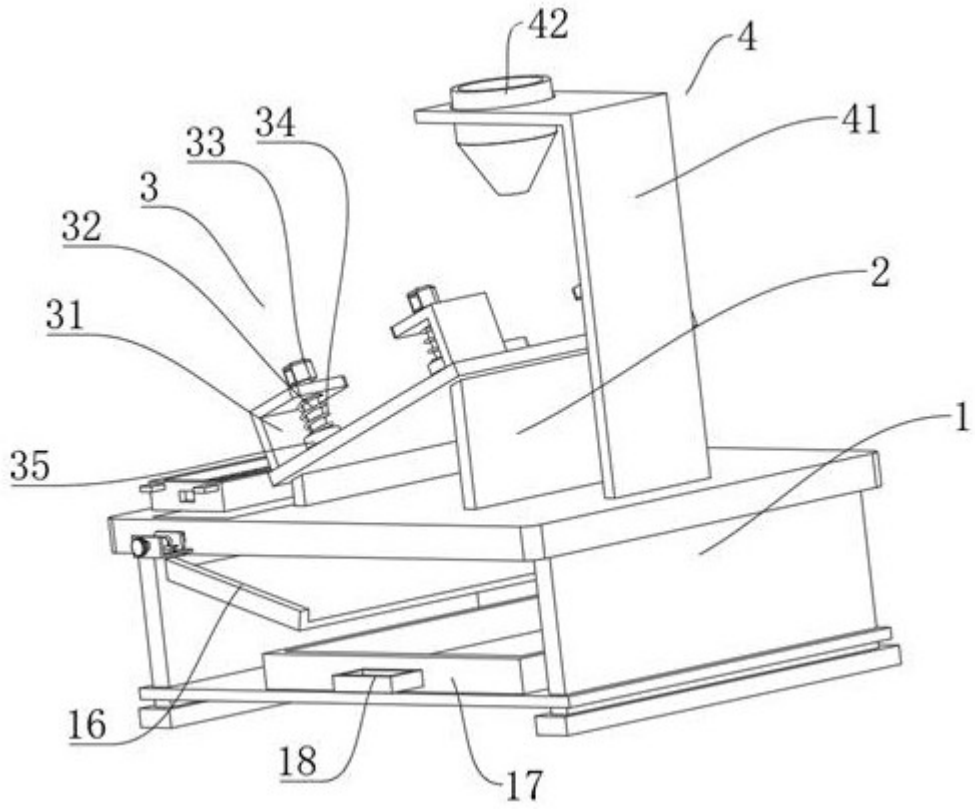

图3