(19)国家知识产权局

(12)实用新型专利

(10)授权公告号 CN 222195283 U
(45)授权公告日 2024.12.20

(21)申请号 202420347800.X

(22)申请日 2024.02.26

(73)专利权人 泉州小吸牛智能穿戴科技有限公司

地址 362000 福建省泉州市泉州经济技术开发区崇敏街6号综合楼三楼

(72)发明人 何招群

(74)专利代理机构 泉州市诚得知识产权代理事务所(普通合伙) 35209

专利代理师 林小彬

(51)Int.Cl.

A61F 13/496(2006.01)

A61F 13/494(2006.01)

权利要求书1页 说明书3页 附图3页

(54)实用新型名称

一种生理期抗菌防漏安心裤

(57)摘要

本实用新型公开了一种生理期抗菌防漏安心裤,具体涉及安心裤技术领域,包括安心裤主体,所述安心裤主体包括穿戴部和吸收部,所述穿戴部包括前裤腰、后裤腰和裤体,所述前裤腰固定在裤体前端,所述后裤腰固定在裤体后端,所述吸收部设在裤体顶部,所述吸收部包括两个上下固定的第一无纺布。本实用新型通过将安心裤主体穿戴在身上,生理期液体经过亲肤棉、第二无纺布和第一无纺布渗透到吸收腔内,被高吸水树脂包吸收,利用橡胶折叠板支撑吸收腔,使吸收腔保持张开,可以提高高吸水树脂的吸液量,减少液体外漏,避免液体污染使用者的皮肤和衣物,并且在橡胶折叠板上涂抹抗菌药液、吸收腔内放置抗菌药包,可以大大提高安心裤主体的抗菌性。

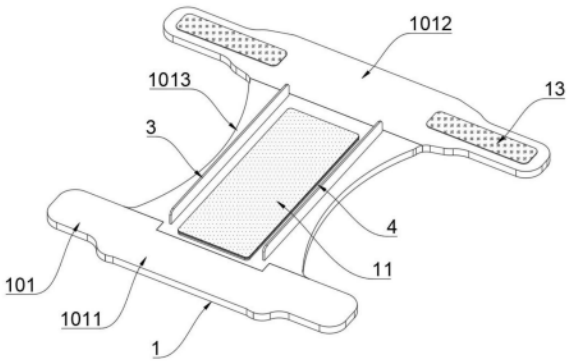

CN 222195283 U

1.一种生理期抗菌防漏安心裤,包括安心裤主体(1),其特征在于:所述安心裤主体(1)包括穿戴部(101)和吸收部(102),所述穿戴部(101)包括前裤腰(1011)、后裤腰(1012)和裤体(1013),所述前裤腰(1011)固定在裤体(1013)前端,所述后裤腰(1012)固定在裤体(1013)后端,所述吸收部(102)设在裤体(1013)顶部;

所述吸收部(102)包括两个上下固定的第一无纺布(1021),两个第一无纺布(1021)之间形成吸收腔(1022),所述吸收腔(1022)内部固定设有橡胶折叠板(1023),所述橡胶折叠板(1023)与吸收腔(1022)之间储存有多个高吸水树脂包(1024),用于吸收液体,每个橡胶折叠板(1023)上均开设有多个圆孔(2),所述橡胶折叠板(1023)外壁涂抹有抗菌药液,用于使橡胶折叠板(1023)具有抗菌性;

所述裤体(1013)顶部两侧均固定设有防漏条(3),用于提高安心裤主体(1)的防漏性。

2.根据权利要求1所述的一种生理期抗菌防漏安心裤,其特征在于:所述裤体(1013)顶部开设有穿孔(4),两个第一无纺布(1021)均设在穿孔(4)内部,所述吸收腔(1022)内部设有多个抗菌药包(5),提高安心裤主体(1)的抗菌性。

3.根据权利要求1所述的一种生理期抗菌防漏安心裤,其特征在于:其中一个第一无纺布(1021)顶部粘贴有第二无纺布(6),另一个第一无纺布(1021)底部粘贴有密封布(7)。

4.根据权利要求3所述的一种生理期抗菌防漏安心裤,其特征在于:所述密封布(7)顶部粘贴有多个第一魔术贴毛面(8),所述裤体(1013)底部外壁粘贴有多个第一魔术贴粘面(9),多个第一魔术贴毛面(8)分别与多个第一魔术贴粘面(9)粘接,便于拆卸密封布(7)。

5.根据权利要求3所述的一种生理期抗菌防漏安心裤,其特征在于:所述第二无纺布(6)顶部开设有多个引流槽(10),多个引流槽(10)在第二无纺布(6)顶部均匀分布,用于提高液体的流动速度。

6.根据权利要求3所述的一种生理期抗菌防漏安心裤,其特征在于:所述第二无纺布(6)顶部粘贴有亲肤棉(11),用于提高第二无纺布(6)的舒适性。

7.根据权利要求1所述的一种生理期抗菌防漏安心裤,其特征在于:所述前裤腰(1011)底部外壁粘贴有第二魔术贴粘面(12),所述后裤腰(1012)顶部两侧外壁均粘贴有第二魔术贴毛面(13),便于粘接前裤腰(1011)和后裤腰(1012)。

一种生理期抗菌防漏安心裤

技术领域

[0001] 本实用新型涉及安心裤技术领域,更具体地说是一种生理期抗菌防漏安心裤。

背景技术

[0002] 生长发育正常的成年女子每个月都会有规律性的经期,月经期间会有经血排出体外,这时候需要用到卫生巾、卫生棉条或经期裤来吸收经血。安心裤是一种裤型卫生巾,由于安心裤的防侧漏效果相比较普通卫生巾而言非常好,因此近年来受到越来越多女性消费者的青睐。

[0003] 为了方便穿脱安心裤,现有技术公开号为CN215875245U的中国专利公开了一种女性生理期安心裤,该实用新型通过前腰部与后腰部松紧带的设计,可以满足不同人群腰部尺寸的要求,更贴身、更舒适,同时系绳孔与系绳的设计,可以满足女性在使用期间无需脱掉外裤也可以穿脱方便。

[0004] 但是上述现有技术在使用时还存在如下问题:使用系绳捆绑安心裤时,安心裤上的吸收部会紧贴使用者,因此当使用者翻身时,大腿会挤压吸收部,进而会降低吸收部的吸液量,并且部分液体会从吸收部内被挤出,基于此,本实用新型提供一种吸液量多的生理期抗菌防漏安心裤。

实用新型内容

[0005] 为了克服现有技术的上述缺陷,本实用新型提供一种生理期抗菌防漏安心裤,通过橡胶折叠板支撑吸收腔,使吸收腔保持张开,可以提高高吸水树脂的吸液量,减少液体外漏,避免液体污染使用者的皮肤和衣物,并且在橡胶折叠板上涂抹抗菌药液、吸收腔内放置抗菌药包,可以大大提高安心裤主体的抗菌性,以解决上述背景技术中出现的问题。

[0006] 为实现上述目的,本实用新型提供如下技术方案:一种生理期抗菌防漏安心裤,包括安心裤主体,所述安心裤主体包括穿戴部和吸收部,所述穿戴部包括前裤腰、后裤腰和裤体,所述前裤腰固定在裤体前端,所述后裤腰固定在裤体后端,所述吸收部设在裤体顶部,所述吸收部包括两个上下固定的第一无纺布,两个第一无纺布之间形成吸收腔,所述吸收腔内部固定设有橡胶折叠板,所述橡胶折叠板与吸收腔之间储存有多个高吸水树脂包,用于吸收液体,每个橡胶折叠板上均开设有多个圆孔,所述橡胶折叠板外壁涂抹有抗菌药液,用于使橡胶折叠板具有抗菌性,所述裤体顶部两侧均固定设有防漏条,用于提高安心裤主体的防漏性。

[0007] 在一个优选地实施方式中,所述裤体顶部开设有穿孔,两个第一无纺布均设在穿孔内部,所述吸收腔内部设有多个抗菌药包,可以提高安心裤主体的抗菌性。

[0008] 在一个优选地实施方式中,其中一个第一无纺布顶部粘贴有第二无纺布,另一个第一无纺布底部粘贴有密封布。

[0009] 在一个优选地实施方式中,所述密封布顶部粘贴有多个第一魔术贴毛面,所述裤体底部外壁粘贴有多个第一魔术贴粘面,多个第一魔术贴毛面分别与多个第一魔术贴粘面

粘接,便于拆卸密封布。

[0010] 在一个优选地实施方式中,所述第二无纺布顶部开设有多个引流槽,多个引流槽在第二无纺布顶部均匀分布,用于提高液体的流动速度。

[0011] 在一个优选地实施方式中,所述第二无纺布顶部粘贴有亲肤棉,用于提高第二无纺布的舒适性。

[0012] 在一个优选地实施方式中,所述前裤腰底部外壁粘贴有第二魔术贴粘面,所述后裤腰顶部两侧外壁均粘贴有第二魔术贴毛面,便于粘接前裤腰和后裤腰。

[0013] 本实用新型的技术效果和优点:

[0014] 本实用新型通过将安心裤主体穿戴在身上,生理期液体经过亲肤棉、第二无纺布和第一无纺布渗透到吸收腔内,被高吸水树脂包吸收,利用橡胶折叠板支撑吸收腔,使吸收腔保持张开,可以提高高吸水树脂的吸液量,减少液体外漏,避免液体污染使用者的皮肤和衣物,并且在橡胶折叠板上涂抹抗菌药液、吸收腔内放置抗菌药包,可以大大提高安心裤主体的抗菌性。

附图说明

[0015] 图1为本实用新型的整体结构示意图;

[0016] 图2为本实用新型的整体结构俯视图;

[0017] 图3为本实用新型的第一无纺布、第二无纺布和亲肤棉剖视图;

[0018] 图4为本实用新型的安心裤主体仰视图;

[0019] 图5为本实用新型的第一无纺布内部图。

[0020] 附图标记为:1、安心裤主体;2、圆孔;3、防漏条;4、穿孔;5、抗菌药包;6、第二无纺布;7、密封布;8、第一魔术贴毛面;9、第一魔术贴粘面;10、引流槽;11、亲肤棉;12、第二魔术贴粘面;13、第二魔术贴毛面;

[0021] 101、穿戴部; 102、吸收部;

[0022] 1011、前裤腰;1012、后裤腰;1013、裤体;

[0023] 1021、第一无纺布;1022、吸收腔;1023、橡胶折叠板;1024、高吸水树脂包。

具体实施方式

[0024] 下面将结合本实用新型实施例中的附图,对本实用新型实施例中的技术方案进行清楚、完整地描述,显然,所描述的实施例仅仅是本实用新型一部分实施例,而不是全部的实施例。基于本实用新型中的实施例,本领域普通技术人员在没有做出创造性劳动前提下所获得的所有其他实施例,都属于本实用新型保护的范围。

[0025] 参照说明书附图1-5,本实用新型提供一种生理期抗菌防漏安心裤,包括安心裤主体1,所述安心裤主体1包括穿戴部101和吸收部102,所述穿戴部101包括前裤腰1011、后裤腰1012和裤体1013,所述前裤腰1011固定在裤体1013前端,所述后裤腰1012固定在裤体1013后端,所述吸收部102设在裤体1013顶部;

[0026] 具体的,所述吸收部102包括两个上下固定的第一无纺布1021,两个第一无纺布1021之间形成吸收腔1022,所述吸收腔1022内部固定设有橡胶折叠板1023,所述橡胶折叠板1023与吸收腔1022之间储存有多个高吸水树脂包1024,用于吸收液体,每个橡胶折叠板

1023上均开设有多个圆孔2,所述橡胶折叠板1023外壁涂抹有抗菌药液,具体的,抗菌药液为银离子抗菌剂,用于使橡胶折叠板1023具有抗菌性;

[0027] 并且,所述裤体1013顶部开设有穿孔4,两个第一无纺布1021均设在穿孔4内部,所述吸收腔1022内部设有多个抗菌药包5,具体的,抗菌药包5内部同样储存有银离子抗菌剂,且抗菌药包5采用透气材料制成,液体渗透到抗菌药包5内,被银离子抗菌剂消灭,因此可以提高安心裤主体1的抗菌性,其中一个第一无纺布1021顶部粘贴有第二无纺布6,另一个第一无纺布1021底部粘贴有密封布7;

[0028] 而且,所述第二无纺布6顶部开设有多个引流槽10,多个引流槽10在第二无纺布6顶部均匀分布,用于提高液体的流动速度,所述第二无纺布6顶部粘贴有亲肤棉11,用于提高第二无纺布6的舒适性。

[0029] 在使用时,使用者先将安心裤主体1穿戴在身上,并将后裤腰1012与前裤腰1011粘接在一起,亲肤棉11与使用者的阴部接触,从阴部内流出的生理期液体经过亲肤棉11、第二无纺布6和第一无纺布1021渗透到吸收腔1022内,被高吸水树脂包1024吸收,采用橡胶制成的橡胶折叠板1023可以起到缓冲作用,同时可以支撑吸收腔1022,使吸收腔1022保持张开,便于提高高吸水树脂包1024的吸液量,以此减少液体外漏,避免液体污染使用者的皮肤和衣物,并且在橡胶折叠板1023上涂抹抗菌药液、吸收腔1022内放置抗菌药包5,可以大大提高安心裤主体1的抗菌性。

[0030] 参照说明书附图1-5,所述裤体1013顶部两侧均固定设有防漏条3,用于提高安心裤主体1的防漏性,所述密封布7顶部粘贴有多个第一魔术贴毛面8,所述裤体1013底部外壁粘贴有多个第一魔术贴粘面9,多个第一魔术贴毛面8分别与多个第一魔术贴粘面9粘接,便于拆卸密封布7;

[0031] 并且,所述前裤腰1011底部外壁粘贴有第二魔术贴粘面12,所述后裤腰1012顶部两侧外壁均粘贴有第二魔术贴毛面13,便于粘接前裤腰1011和后裤腰1012。

[0032] 通过撕开密封布7,使用者可以直接将吸收部102从裤体1013上取出,然后在穿孔4内放置新的吸收部102进行使用,不需要脱下穿戴部101即可更换吸收部102,使用起来更加方便,并且穿戴部101可以循环利用,以此可以减少穿戴部101的浪费,并且借助第二魔术贴毛面13和第二魔术贴粘面12配合,方便使用者穿戴安心裤主体1。

[0033] 最后:以上所述仅为本实用新型的优选实施例而已,并不用于限制本实用新型,凡在本实用新型的精神和原则之内,所作的任何修改、等同替换、改进等,均应包含在本实用新型的保护范围之内。

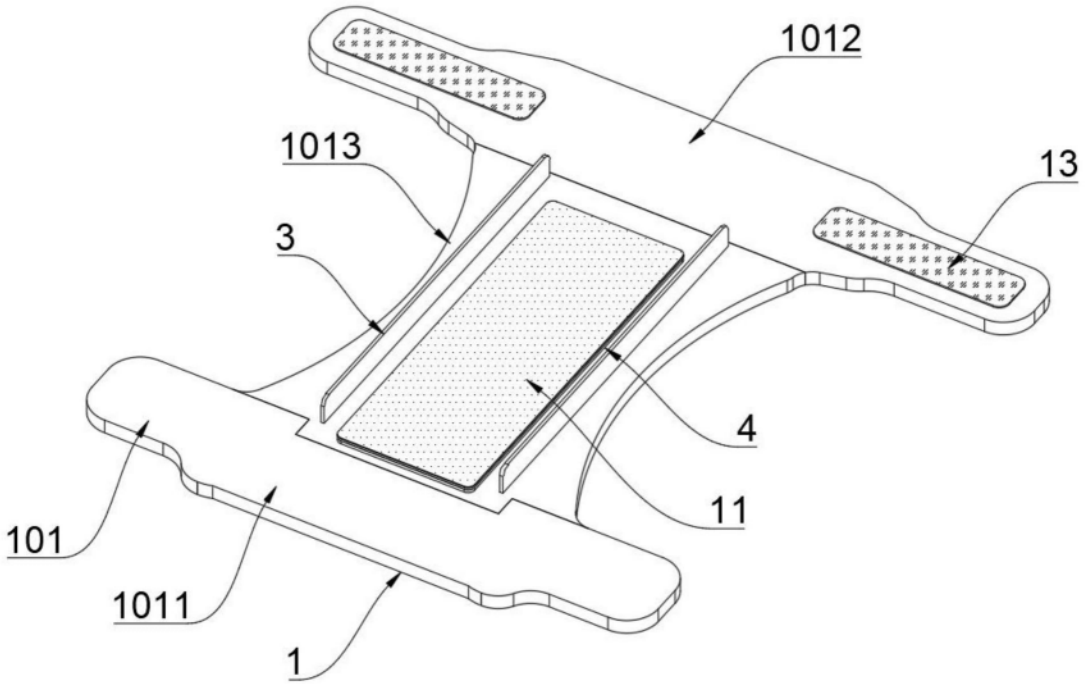

图1

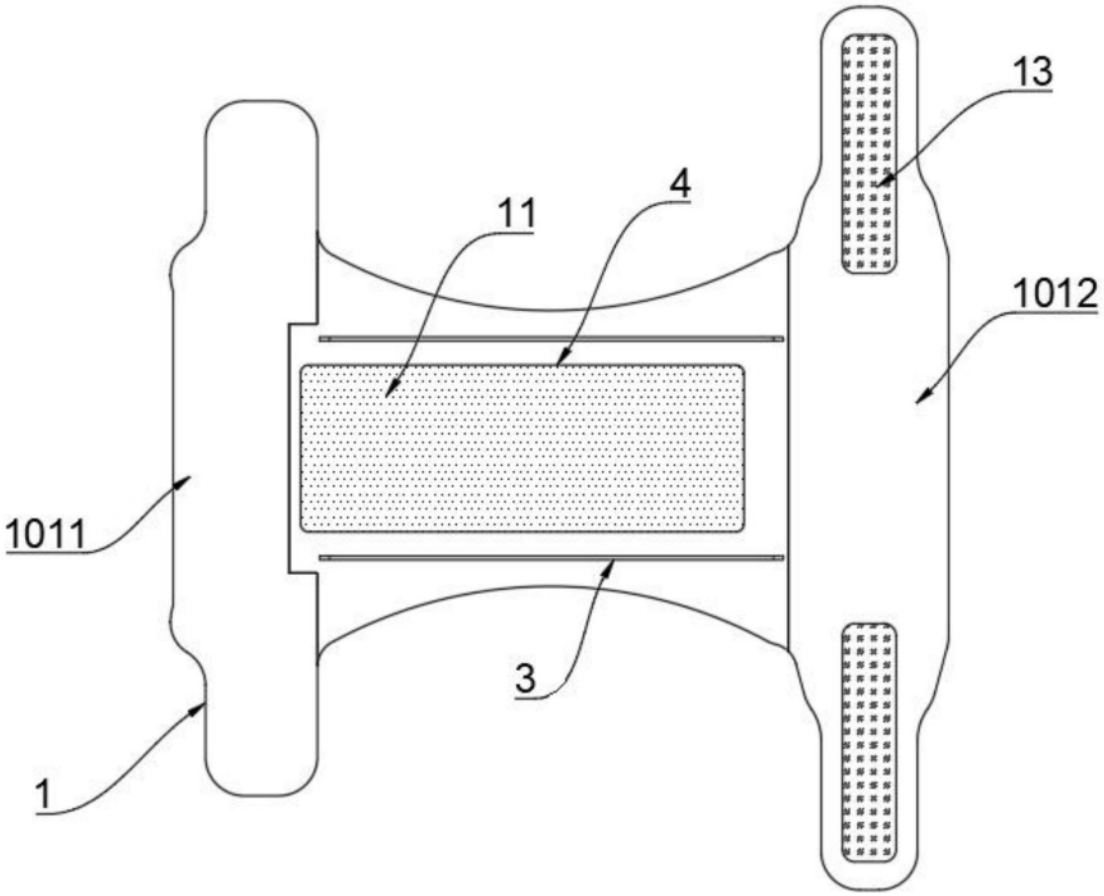

图2

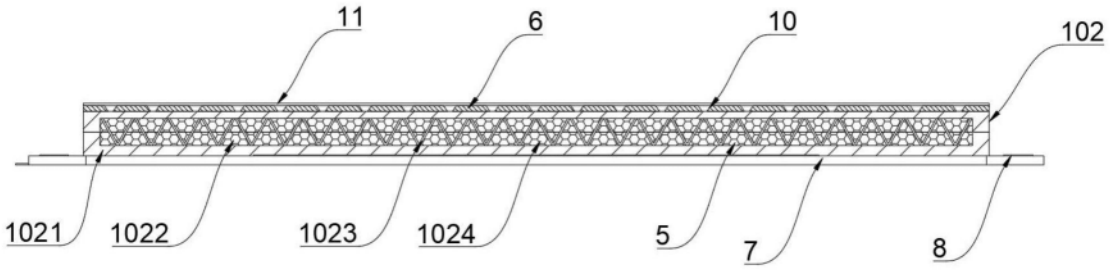

图3

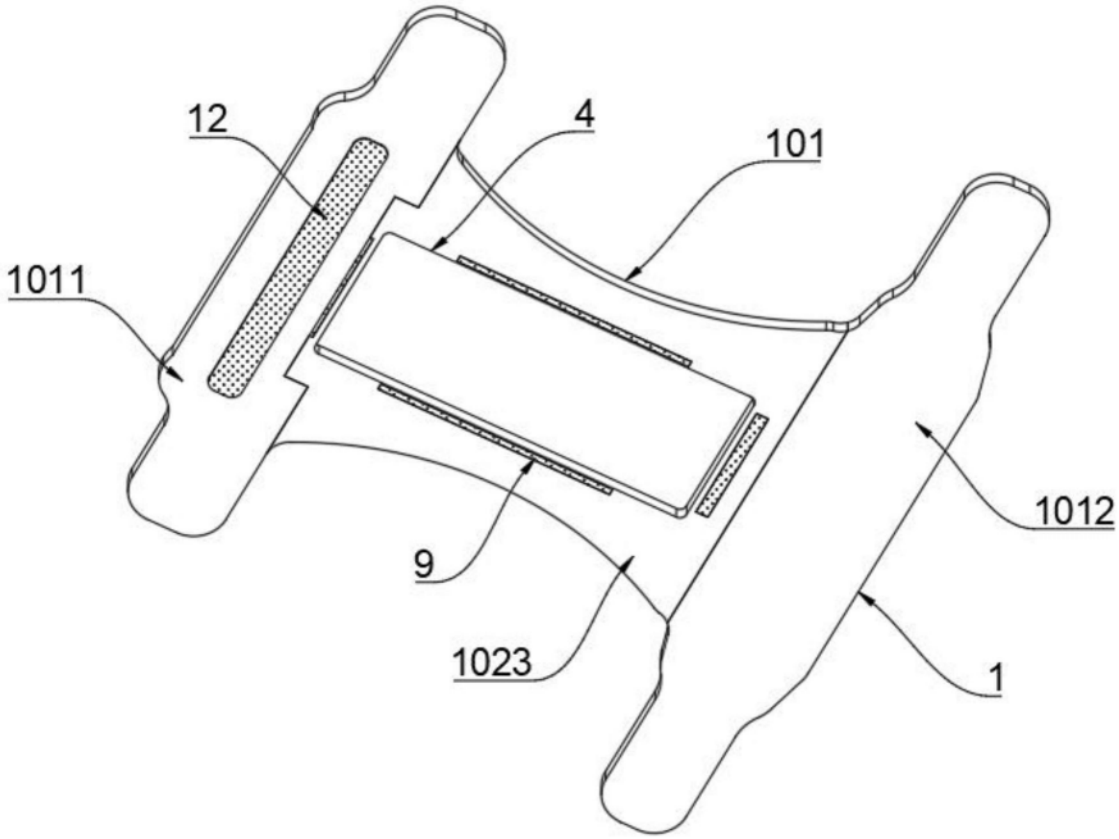

图4

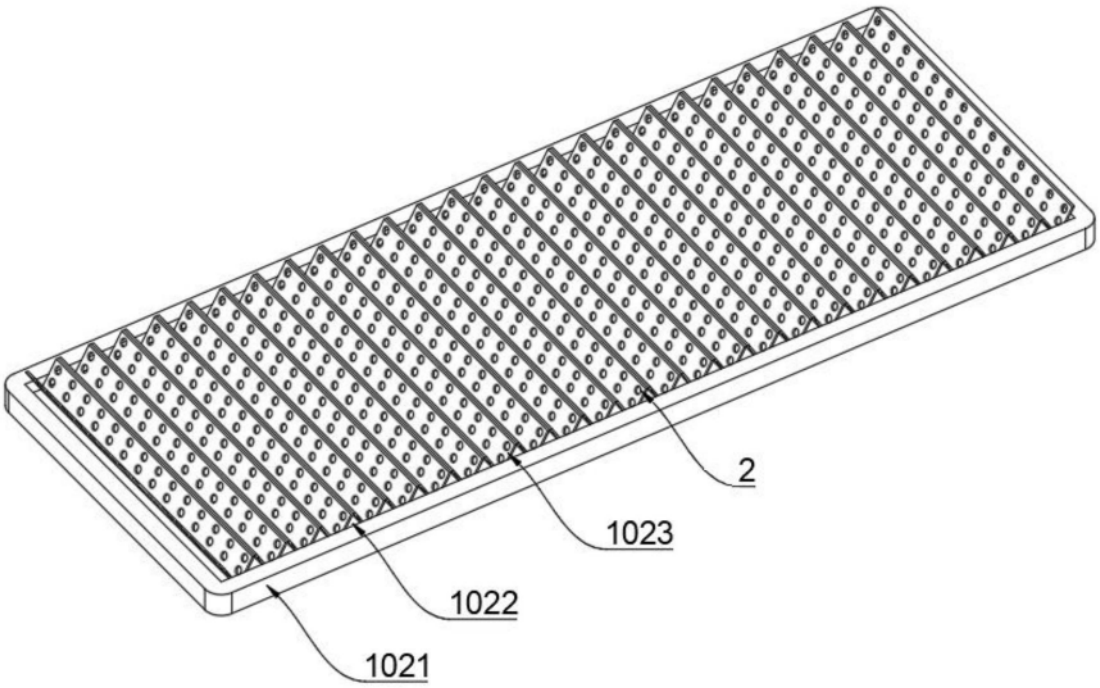

图5