(19)中华人民共和国国家知识产权局

(12)实用新型专利

(10)授权公告号 CN 202893232 U
(45)授权公告日 2013.04.24

(21)申请号 201220506518.9
(22)申请日 2012.09.29
(73)专利权人 天津滨海津丽电子材料有限公司
地址 300300 天津市东丽区开发区五纬路58号
(72)发明人 骆良德 郭星桥 骆梓珺 郭文婷 李宝刚 郭晓娜
(74)专利代理机构 天津市鼎和专利商标代理有限公司 12101
代理人 朱瑜
(51)Int.Cl.
B01F 7/16(2006.01)
B01F 7/26(2006.01)
B01F 15/00(2006.01)
B01F 3/10(2006.01)

权利要求书1页 说明书2页 附图1页

(54)实用新型名称

新型环氧粘合剂搅拌机

(57)摘要

本实用新型属于搅拌设备技术领域，尤其涉及一种新型环氧粘合剂搅拌机。包括底座，在所述底座上固接有立架，所述立架的顶端固接有搅拌臂，所述搅拌臂的前端设有竖直向下的搅拌轴、所述搅拌臂的后端设有电机，所述电机的电机轴通过位于所述搅拌臂内部的传动链条连接至所述搅拌轴，在所述搅拌轴的底端设有搅拌叶轮；还包括位于所述搅拌轴下方的升降平台，该升降平台位于所述底座上的凹槽中，在所述凹槽的底部还设有液压缸，所述液压缸的活塞杆的顶端固接在所述升降平台的伸缩架上；还包括液压泵站，所述液压泵站通过油管与所述液压缸连接；还包括连接至所述电机和液压泵站的控制柜。本实用新型的搅拌机结构简单、维修和维护均比较便捷。

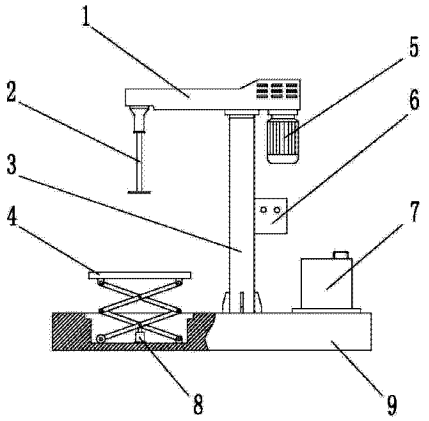

CN 202893232 U

1. 一种新型环氧粘合剂搅拌机，其特征在于：包括底座（9），在所述底座（9）上固接有立架（3），所述立架（3）的顶端固接有搅拌臂（1），所述搅拌臂（1）的前端设有竖直向下的搅拌轴（2）、所述搅拌臂（1）的后端设有电机（5），所述电机（5）的电机轴通过位于所述搅拌臂（1）内部的传动链条连接至所述搅拌轴（2），在所述搅拌轴（2）的底端设有搅拌叶轮；还包括位于所述搅拌轴（2）下方的升降平台（4），该升降平台（4）位于所述底座（9）上的凹槽中，在所述凹槽的底部还设有液压缸（8），所述液压缸（8）的活塞杆的顶端固接在所述升降平台（4）的伸缩架上；还包括液压泵站（7），所述液压泵站（7）通过油管与所述液压缸（8）连接；还包括连接至所述电机（5）和液压泵站（7）的控制柜（6）。

2. 按照权利要求 1 所述的新型环氧粘合剂搅拌机，其特征在于：所述升降平台（4）的伸缩架完全收缩后，其台面与所述底座（9）的上表面平齐。

3. 按照权利要求 1 所述的新型环氧粘合剂搅拌机，其特征在于：所述液压泵站（7）固接于所述底座（9）上。

4. 按照权利要求 1 所述的新型环氧粘合剂搅拌机，其特征在于：所述控制柜（6）固接于所述立架（3）上。

5. 按照权利要求 1 所述的新型环氧粘合剂搅拌机，其特征在于：在所述底座（9）内部设有供所述油管经过的通道。

新型环氧粘合剂搅拌机

技术领域

[0001] 本实用新型属于搅拌设备技术领域，尤其涉及一种新型环氧粘合剂搅拌机。

背景技术

[0002] 现有的粘合剂搅拌机一般包括立架、搅拌臂、电机及液压系统等结构，搅拌臂设于立架顶端，电机位于搅拌臂前端、其电机轴上连接有竖直向下的搅拌轴。为了使搅拌臂能够自由摆动和适应不同容积、高度的搅拌筒，在立架和搅拌臂的衔接处设置摆动机构和升降机构，这样当盛有原料的搅拌筒放置在搅拌机周围时，可以调整搅拌臂的摆角和高度以适应实际需要。上述结构的搅拌机存在一些缺陷：首先，摆动机构和升降机构提升了搅拌机的整体成本；其次，摆动机构和升降机构增大了搅拌机结构和操作的复杂性，使搅拌机更容易发生故障，维修和维护也更复杂。

实用新型内容

[0003] 本实用新型为解决公知技术中存在的技术问题而提供一种结构简单、维修和维护便捷的新型环氧粘合剂搅拌机。

[0004] 本实用新型为解决公知技术中存在的技术问题所采取的技术方案是：新型环氧粘合剂搅拌机包括底座，在所述底座上固接有立架，所述立架的顶端固接有搅拌臂，所述搅拌臂的前端设有竖直向下的搅拌轴、所述搅拌臂的后端设有电机，所述电机的电机轴通过位于所述搅拌臂内部的传动链条连接至所述搅拌轴，在所述搅拌轴的底端设有搅拌叶轮；还包括位于所述搅拌轴下方的升降平台，该升降平台位于所述底座上的凹槽中，在所述凹槽的底部还设有液压缸，所述液压缸的活塞杆的顶端固接在所述升降平台的伸缩架上；还包括液压泵站，所述液压泵站通过油管与所述液压缸连接；还包括连接至所述电机和液压泵站的控制柜。

[0005] 本实用新型的优点和积极效果是：本实用新型的环氧粘合剂搅拌机将现有技术中调节搅拌臂适应搅拌筒的操作方式变换为固定搅拌臂、调节搅拌筒的方式，通过在底座上设置升降平台、液压缸和液压泵站，实现了搅拌筒上料后对高度的任意调节，从而省去了现有技术中安装在立架和搅拌臂连接处的摆动机构和升降机构，具有结构简单、成本低的优势。省去摆动机构和升降机构后维修维护也变得很便捷。

[0006] 优选地：所述升降平台的伸缩架完全收缩后，其台面与所述底座的上表面平齐。

[0007] 优选地：所述液压泵站固接于所述底座上。

[0008] 优选地：所述控制柜固接于所述立架上。

[0009] 优选地：在所述底座内部设有供所述油管经过的通道。

附图说明

[0010] 图 1 是本实用新型的结构示意图及局部剖视图。

[0011] 图中：1、搅拌臂；2、搅拌轴；3、立架；4、升降平台；5、电机；6、控制柜；7、液压泵

站 ;8、液压缸 ;9、底座。

具体实施方式

[0012] 为能进一步了解本实用新型的发明内容、特点及功效，兹例举以下实施例，并配合附图详细说明如下 ：

[0013] 请参见图 1，本实用新型包括底座 9，在其上表面固接有立架 3，在立架 3 的顶端固接有搅拌臂 1。

[0014] 搅拌臂 1 在其中后部与立架 3 固接以保持平衡并为搅拌筒留出足够的空间。在搅拌臂 1 的前端设有竖直向下的搅拌轴 2，在其下端设有搅拌叶轮 ；在搅拌臂 1 的后端设有电机 5，其电机轴通过位于搅拌臂 1 内的传动链条连接至搅拌轴 2 的上端。可以想到的是，此处的传动方式还可以选取为齿轮传动、皮带传动等形式。

[0015] 在搅拌轴 2 下方还设有将搅拌筒提升至足够高度的升降平台 4，该升降平台 4 位于底座 9 前端的凹槽中，在凹槽的底部设有液压缸 8，其活塞杆的前端固接在所述升降平台 4 的伸缩架上。优选地，当伸缩架处于完全收缩状态时，升降平台 4 的台面应该与底座 9 的上表面平齐以方便上料。

[0016] 在底座 9 上还固接有液压泵站 7，其通过油管连接至液压缸 8 的相应接口，优选地，在底座 9 的内部设置供油管经过的通道，油管铺设在该通道中提升了整个搅拌机的紧凑性。

[0017] 在立架 3 上固接有控制柜 6，电机 5 及液压泵站 7 的油泵均连接至该控制柜 6。在控制柜 6 上设有控制电机 5 起停的开关和控制液压泵站 7 起停的开关。

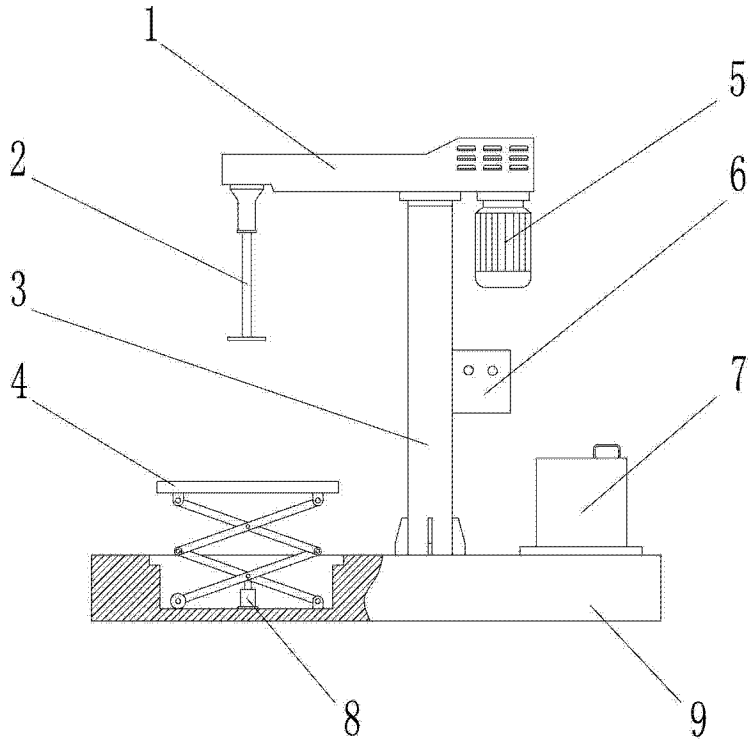

图 1