(19)国家知识产权局

(12)实用新型专利

(10)授权公告号 CN 219896230 U
(45)授权公告日 2023.10.27

(21)申请号 202320489504.9

(22)申请日 2023.03.14

(73)专利权人 中国人民解放军联勤保障部队第九二三医院
地址 530021 广西壮族自治区南宁市青秀区植物路52号

(72)发明人 李洁 韦爱想 黄桂兰

(74)专利代理机构 南宁图耀专利代理事务所(普通合伙) 45127
专利代理师 庞凤梅

(51)Int.Cl.
A61G 9/00(2006.01)
A61B 5/20(2006.01)
A61B 10/00(2006.01)

权利要求书1页 说明书3页 附图4页

(54)实用新型名称

一种可计量的医用便盆

(57)摘要

本实用新型公开了一种可计量的医用便盆，包括盆体和计量杯；其区别特征在于：该医用便盆还包括连接管和支撑腿；所述盆体的侧壁设置有排液口，盆体盆内的底壁为斜面，斜面向排液口的方向倾斜；计量杯的杯口设置有进液口；连接管的两端分别与排液口和进液口可拆卸地连接；支撑腿设置有数条，数条支撑腿的一端与盆体的侧壁铰接，另一端用于将盆体支撑在地面上，支撑腿在转动后可与盆体平行。本实用新型便于医护人员或者患者收集便盆中的液体，以及便于测量液体的容量。

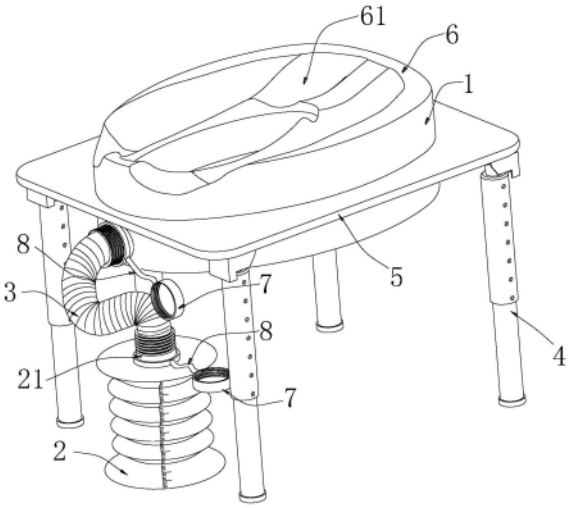

CN 219896230 U

1.一种可计量的医用便盆，包括盆体(1)和计量杯(2)；其特征在于：还包括连接管(3)和支撑腿(4)；所述盆体(1)的侧壁设置有排液口(11)，盆体(1)盆内的底壁为斜面，斜面向排液口(11)的方向倾斜；计量杯(2)的杯口设置有进液口(21)；连接管(3)的两端分别与排液口(11)和进液口(21)可拆卸地连接；支撑腿(4)设置有数条，数条支撑腿(4)的一端与盆体(1)的侧壁铰接，另一端用于将盆体(1)支撑在地面上，支撑腿(4)在转动后可与盆体(1)平行。

2.根据权利要求1所述的可计量的医用便盆，其特征在于：所述计量杯(2)的杯身由多个串联的层叠状的弹性的伸缩环(22)组成，伸缩环(22)的截面呈“V”字型。

3.根据权利要求1所述的可计量的医用便盆，其特征在于：环绕盆体(1)的侧壁设置有凸板(5)，支撑腿(4)的端部与凸板(5)的下板面铰接，支撑腿(4)转动后可与凸板(5)的下板面贴合。

4.根据权利要求1所述的可计量的医用便盆，其特征在于：所述盆体(1)盆口处设置有固定板(6)，固定板(6)的中部设置有开口，固定板(6)的位于开口两侧的板面设置有用于放置臀部和腿部的凹槽(61)。

5.根据权利要求4所述的可计量的医用便盆，其特征在于：所述支撑腿(4)为伸缩杆，其包括外管(41)和内杆(42)，外管(41)套设在内杆(42)外，外管(41)的一端与固定板(6)的板面铰接，内杆(42)的一端伸入到外管(41)内，并可在外管(41)内滑动，内杆(42)的侧壁上设置有弹珠(43)和弹簧(44)，弹簧(44)连接在内杆(42)的侧壁与弹珠(43)之间；外管(41)的侧壁竖向间隔设置有多个侧孔(45)，内杆(42)上的弹珠(43)可弹性卡入不同的侧孔(45)，从而调节内杆(42)伸出外管(41)的长度。

6.根据权利要求1所述的可计量的医用便盆，其特征在于：还包括用于密封排液口(11)和进液口(21)的密封盖(7)，排液口(11)与密封盖(7)之间以及进液口(21)与密封盖(7)之间均设置有连接绳(8)。

7.根据权利要求1所述的可计量的医用便盆，其特征在于：所述连接管(3)为波纹管。

一种可计量的医用便盆

技术领域

[0001] 本实用新型涉及一种便盆，具体涉及一种可计量的医用便盆。

背景技术

[0002] 目前在病人的救治过程中，对病人的液体内环境的监测有着非常重要的作用，而尿液是监测肾脏功能的重要指标，通过记录病患的排尿量，以及尿液成分的变化，可以及时反映出病患者的相关的身体状况的变化，以便于医护人员对症下药，而医护人员对于女性患者或是特殊情况的患者的小便进行计量时，需要用到便盆接尿，然后将尿液导入计量杯中，此过程较为繁琐，同时对尿液易造成污染，对尿液进一步的处理和检验带来很大的麻烦。

[0003] 不仅如此，产妇在产程中也会使用到便盆。产妇在整个产程过程中，常常会因为分娩镇痛或产程时间过长等原因导致膀胱潴留，充盈的膀胱会影响胎先露的下降而导致产程时间长、产后大出血及新生儿窒息等并发症的发生率也会大大提高，故助产士需对产妇进行两次以上的导尿管导尿，导尿过程需要用便盆进行接尿，同时在观察第三产程时，阴道流血量增加时也需要使用便盆垫于产妇臀部接流出的血液，且当平产后产妇阴道出血量快要达到或超过500ml时，医护人员要做好产后大出血抢救准备，由于便盆不具备计量功能，因此，便盆中的血液也需要倒入计量杯中才能测量，一方面增加了医护人员的工作负担，另一方面在倾倒血液的过程中，也会存在血液溅出的风险。

[0004] 针对上述问题，本实用新型提供一种便盆与计量杯相结合的可计量的医用便盆，便于医护人员或者患者收集便盆中的液体以及测量液体的容量。

实用新型内容

[0005] 本实用新型所要解决的技术问题是提供一种可计量的医用便盆，便于医护人员或者患者收集便盆中的液体，以及便于测量液体的容量。

[0006] 为解决上述技术问题，本实用新型采用以下技术方案：

[0007] 一种可计量的医用便盆，包括盆体和计量杯；其区别特征在于：该医用便盆还包括连接管和支撑腿；所述盆体的侧壁设置有排液口，盆体盆内的底壁为斜面，斜面向排液口的方向倾斜；计量杯的杯口设置有进液口；连接管的两端分别与排液口和进液口可拆卸地连接；支撑腿设置有数条，数条支撑腿的一端与盆体的侧壁铰接，另一端用于将盆体支撑在地面上，支撑腿在转动后可与盆体平行。

[0008] 进一步地，所述计量杯的杯身由多个串联的层叠状的弹性的伸缩环组成，伸缩环的截面呈“V”字型。

[0009] 进一步地，环绕盆体的侧壁设置有凸板，支撑腿的端部与凸板的下板面铰接，支撑腿转动后可与凸板的下板面贴合。

[0010] 更进一步地，所述盆体盆口处设置有固定板，固定板的中部设置有开口，固定板的位于开口两侧的板面设置有用于放置臀部和腿部的凹槽。

[0011] 本实用新型提供的可计量的医用便盆，具有如下有益效果：

[0012] 1、通过便盆与计量杯相结合，当患者向盆体排尿后，尿液随着盆内的斜面流向排液口，随后经连接管排入计量杯中，从而实现收集尿液的目的，相较于将盆体中尿液倒入到计量杯，更加的方便，由于连接管与计量杯是可拆卸连接的，在收集尿液之后，可取下计量杯后送去尿液检测，并通过计量杯的刻度测量后得到尿量值，方便实用。

[0013] 2、对于卧床患者或者产妇，可以转动支撑腿使其与盆体平行后，将盆体置于患者或者产妇的身下，从而收集尿液或者血液。

[0014] 3、对于臀部处于悬空的患者，可以通过支撑腿将盆体支撑在地面，并将盆体置于患者臀部的下方，对于可以下床活动，但具有关节功能障碍的女性患者，在家属或者医护人员的帮助下，使女性患者坐在盆体上，以便收集尿液。

附图说明

[0015] 图1是本实用新型实施例的结构示意图。

[0016] 图2是本实用新型实施例的支撑腿转动至与凸板板面贴合后的结构示意图。

[0017] 图3是本实用新型实施例的计量杯的剖视图。

[0018] 图4是本实用新型实施例的支撑腿的爆炸图。

[0019] 图中标号为：1、盆体；11、排液口；2、计量杯；21、进液口；22、伸缩环；3、连接管；4、支撑腿；41、外管；42、内杆；43、弹珠；44、弹簧；45、侧孔；5、凸板；6、固定板；61、凹槽；7、密封盖；8、连接绳。

具体实施方式

[0020] 下面结合附图对本实用新型进行说明，此处所描述的具体实施方式仅用于说明和解释本实用新型，并不用于限定本实用新型，在不脱离本实用新型设计精神的前提下，本领域普通技术人员对本实用新型的技术方案作出的各种变形和改进，均应落入本实用新型的保护范围内。

[0021] 如图1至图4所示，本实施例的可计量的医用便盆，包括盆体1、计量杯2、连接管3和支撑腿4。

[0022] 其中，盆体1的侧壁设置有排液口11，盆体1盆内的底壁为斜面，斜面向排液口11的方向倾斜，使得盆体1中的液体可以流向排液口11。

[0023] 计量杯2的杯口设置有进液口21，一般的，计量杯2采用透明材质制成，且其杯壁上设置有刻度。

[0024] 连接管3的两端分别与排液口11和进液口21可拆卸地连接，具体是连接管3的两端分别可拆卸地插入到进液口21和排液口11中，可拆卸地连接方便将盆体1、连接管3和计量杯2拆分后，对它们进行清洗。在本实施例中，连接管3采用的是波纹管，这样可以在一定程度上改变连接管3的弯曲方向，实用性更高。

[0025] 支撑腿4设置有数条，数条支撑腿4的一端与盆体1的侧壁铰接，另一端用于将盆体1支撑在地面上，支撑腿4在转动后可与盆体1平行。具体到本实施例中，环绕盆体1的侧壁设置有凸板5，支撑腿4的端部与凸板5的下板面铰接，支撑腿4转动后可与凸板5的下板面贴合。

[0026] 此外，支撑腿4为伸缩杆，实用性更高，具体的，支撑腿4包括外管41和内杆42，外管41套设在内杆42外，外管41的一端与固定板6的板面铰接，内杆42的一端伸入到外管41内，并可在外管41内滑动，内杆42的侧壁上设置有弹珠43和弹簧44，弹簧44连接在内杆42的侧壁与弹珠43之间，实际上，内杆42的侧壁上设置有容纳弹簧44的放置槽，弹簧44连接在放置槽的底壁与弹珠43之间。外管41的侧壁竖向间隔设置有多个侧孔45，内杆42上的弹珠43可弹性卡入不同的侧孔45，从而调节内杆42伸出外管41的长度。

[0027] 本实用新型提供的可计量的医用便盆，通过便盆与计量杯2相结合，当患者向盆体1排尿后，尿液随着盆内的斜面流向排液口11，随后经连接管3排入到计量杯2中，从而实现收集尿液的目的，相较于将盆体1中尿液倒入到计量杯2，更加的方便，由于连接管3与计量杯2是可拆卸连接的，在收集尿液之后，可取下计量杯2后送去尿液检测，并通过计量杯2的刻度测量后得到尿量值，方便实用。

[0028] 对于卧床患者或者产妇，可以转动支撑腿4使其与凸板5的下板面贴合后，将盆体1置于患者或者产妇的身下，从而收集尿液或者血液。为了提高患者的舒适度，盆体1盆口处设置有固定板6，固定板6的中部设置有开口，固定板6的位于开口两侧的板面设置有用于放置臀部和腿部的凹槽61，凹槽61可以与患者的臀部和腿部相贴合，在盆体1置于患者身下时，处于一个舒适的摆放体位。

[0029] 对于臀部处于悬空的患者，可以通过支撑腿4将盆体1支撑在地面，并将盆体1置于患者臀部的下方，通过调节支撑腿4的长度，改变盆体1与臀部之间的间距，对于可以下床活动，但具有关节功能障碍的女性患者，在家属或者医护人员的帮助下，使女性患者坐在盆体1上，以便收集尿液。

[0030] 由于计量杯2的体积较大，为了方便收纳计量杯2，计量杯2的杯身由多个串联的层叠状的弹性的伸缩环22组成，伸缩环22的截面呈“V”字型，在不使用时，可以将计量杯2压缩放置，在使用时，可以将其拉长。此外，该可计量的医用便盆还包括用于密封排液口11和进液口21的密封盖7，排液口11与密封盖7之间以及进液口21与密封盖7之间均设置有连接绳8。在盆体1和计量杯2使用结束之后，可以通过密封盖7分别密封排液口11和进液口21，连接绳8的作用是防止密封盖7丢失。

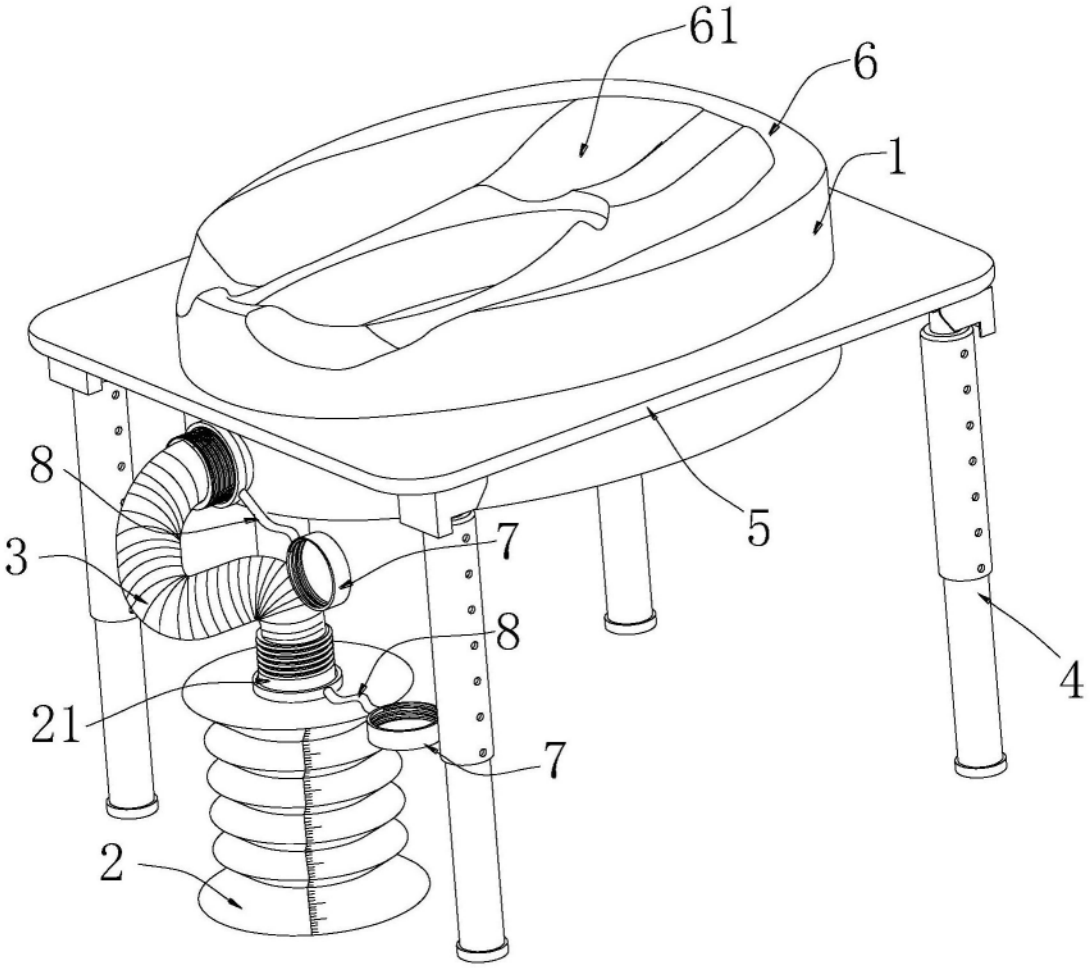

图1

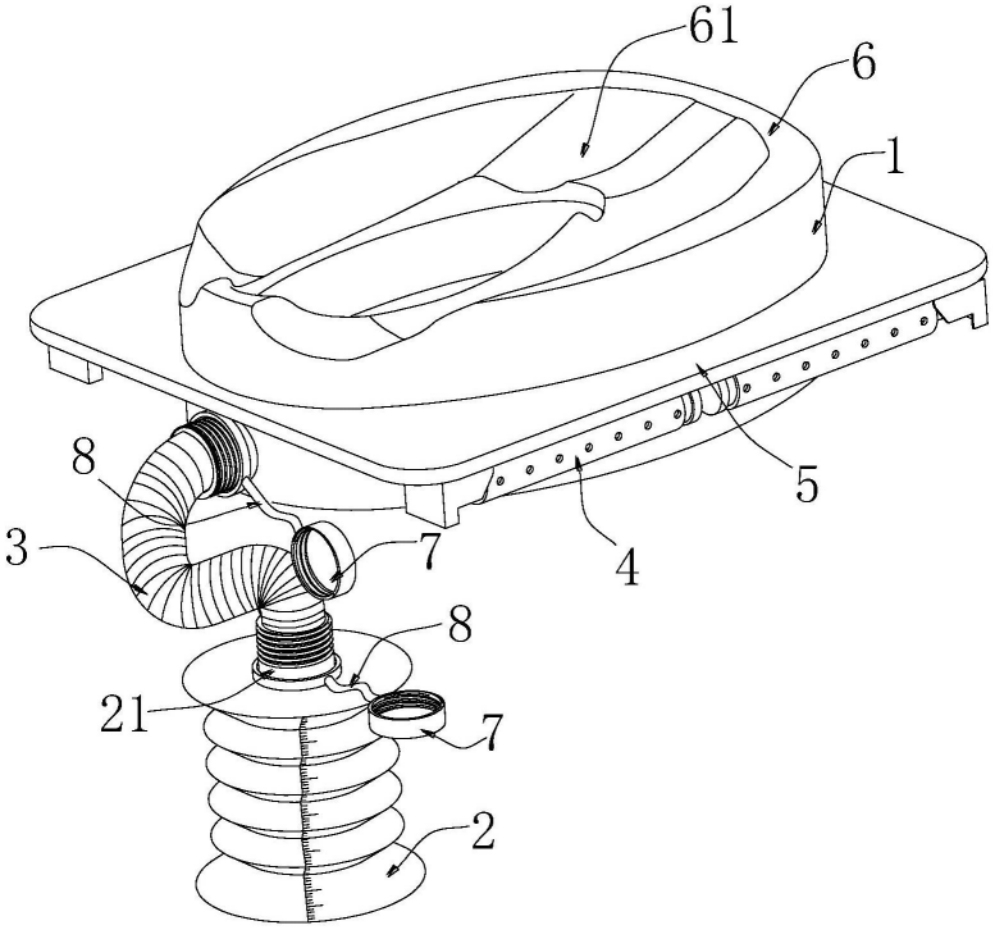

图2

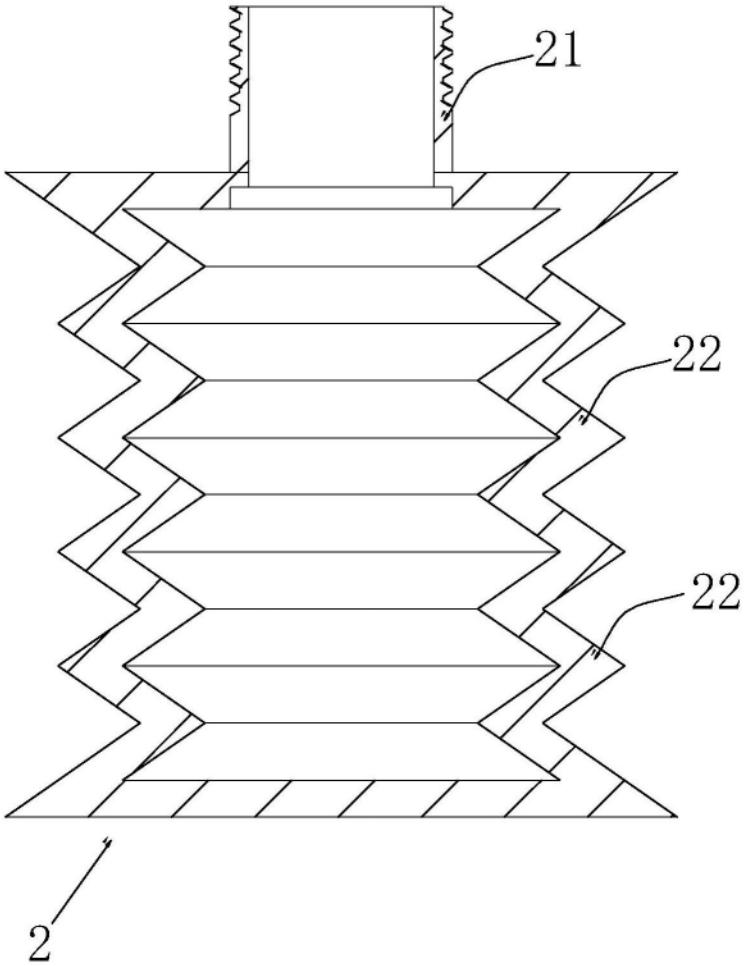

图3

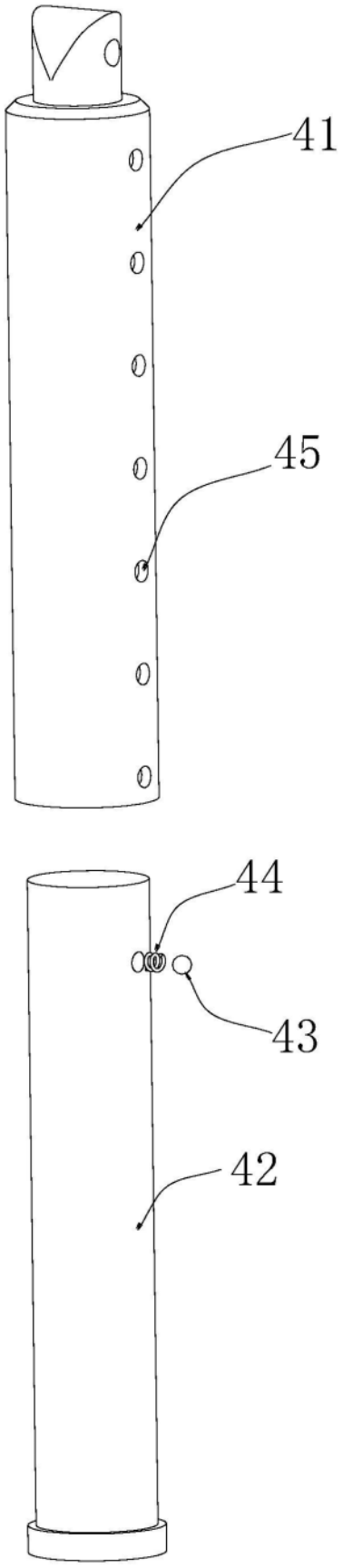

图4