(19)中华人民共和国国家知识产权局

(12)实用新型专利

(10)授权公告号 CN 210869201 U
(45)授权公告日 2020.06.30

(21)申请号 201921028236.0

(22)申请日 2019.07.03

(73)专利权人 杨渐
地址 554300 贵州省铜仁市松桃苗族自治县黄板乡大田村三组

(72)发明人 杨渐

(74)专利代理机构 佛山市智汇聚晨专利代理有限公司 44409
代理人 李海鹏

(51)Int.Cl.
A01K 1/00(2006.01)

权利要求书1页 说明书3页 附图2页

(54)实用新型名称

一种透气性好的宠物帐篷

(57)摘要

本实用新型公开了一种透气性好的宠物帐篷，包括第一八角架所述第一八角架的上方位置处设置有第二八角架，且第一八角架与第二八角架之间均匀设置有八个加强连接柱，八个所述加强连接柱的一侧外壁上均设置有两个固定套，其中一个所述固定套的一侧外壁上设置有第一护罩。该透气性好的宠物帐篷，通过将帐篷底部设置一层的透气网和一层的遮阳布可以使宠物在帐篷底部进行休息，不仅充分利用了帐篷的顶部空间还避免了阳光照射进入帐篷，保证宠物休息的充分，另外，通过宠物帐篷侧边开的七个窗孔实现帐篷内的空气流动，避免帐篷内空气闭塞造成帐篷内温度高和空气污浊的问题，提高帐篷内的空气质量，保证宠物的健康。

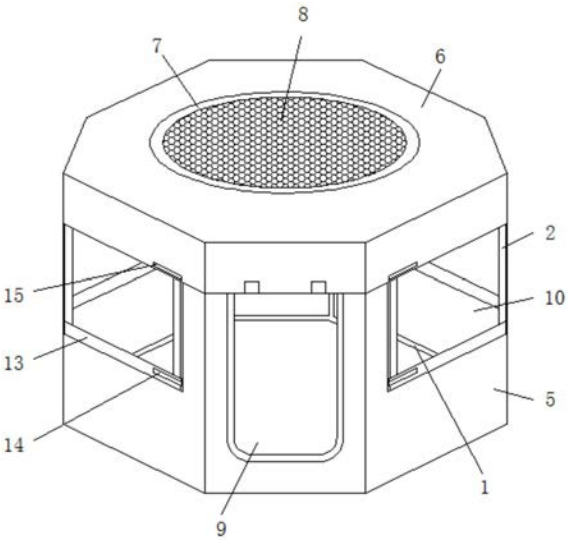

CN 210869201 U

1.一种透气性好的宠物帐篷,包括第一八角架(1),其特征在于:所述第一八角架(1)的上方位置处设置有第二八角架(3),且第一八角架(1)与第二八角架(3)之间均匀设置有八个加强连接柱(2),八个所述加强连接柱(2)的一侧外壁上均设置有两个固定套(4),其中一个所述固定套(4)的一侧外壁上设置有第一护罩(5),另外一个所述固定套(4)的一侧外壁上设置有第二护罩(6),所述第一护罩(5)位于第二护罩(6)的下方。

2.根据权利要求1所述的一种透气性好的宠物帐篷,其特征在于:所述第二护罩(6)的顶部中央位置处设置有遮阳布(7)和透气网(8),所述遮阳布(7)位于透气网(8)的下方,所述第一护罩(5)的一侧外壁上开设有门孔(9)和窗孔(10),所述门孔(9)位于窗孔(10)的一侧。

3.根据权利要求2所述的一种透气性好的宠物帐篷,其特征在于:所述加强连接柱(2)的一侧外壁上靠近窗孔(10)的一侧位置处套设有布封头(13),所述第一护罩(5)的底部靠近窗孔(10)的一侧位置处设置有褶皱布(11),所述褶皱布(11)位于布封头(13)的下方,且褶皱布(11)与和布封头(13)之间设置有连接布(12)。

4.根据权利要求3所述的一种透气性好的宠物帐篷,其特征在于:所述布封头(13)的一侧外壁上设置有子魔术贴(14),所述第二护罩(6)的一侧外壁上靠近子魔术贴(14)的上方位置处设置有母魔术贴(15)。

5.根据权利要求1所述的一种透气性好的宠物帐篷,其特征在于:所述第一护罩(5)和第二护罩(6)均为一端开口的空心八棱柱结构。

6.根据权利要求2所述的一种透气性好的宠物帐篷,其特征在于:所述窗孔(10)共设置有七个,且七个窗孔(10)均匀设置在第一护罩(5)的一侧外壁上。

一种透气性好的宠物帐篷

技术领域

[0001] 本实用新型涉及帐篷技术领域，具体为一种透气性好的宠物帐篷。

背景技术

[0002] 帐篷是撑在地上遮蔽风雨、日光并供临时居住的棚子，多用帆布做成，连同支撑用的东西，可随时拆下转移。

[0003] 目前市场上的宠物越来越受到欢迎，宠物帐篷也逐渐被生产出来，现有的宠物帐篷大多是单层的，帐篷顶部空间没有得到充分利用，夏天炎热的环境会使帐篷内的宠物处于高温度状态下，不利于宠物的休息，另外，现有的宠物帐篷结构强度较低，容易被宠物撞变形，宠物帐篷的透气性较差，帐篷内的空气闭塞。

实用新型内容

[0004] 本实用新型的目的在于提供一种透气性好的宠物帐篷，以解决上述背景技术中提出现有的宠物帐篷顶部空间利用不充分、宠物结构强度低和透气性差的问题。

[0005] 为实现上述目的，本实用新型提供如下技术方案：一种透气性好的宠物帐篷，包括第一八角架所述第一八角架的上方位置处设置有第二八角架，且第一八角架与第二八角架之间均匀设置有八个加强连接柱，八个所述加强连接柱的一侧外壁上均设置有两个固定套，其中一个所述固定套的一侧外壁上设置有第一护罩，另外一个所述固定套的一侧外壁上设置有第二护罩，所述第一护罩位于第二护罩的下方。

[0006] 优选的，所述第二护罩的顶部中央位置处设置有遮阳布和透气网，所述遮阳布位于透气网的下方，所述第一护罩的一侧外壁上开设有门孔和窗孔，所述门孔位于窗孔的一侧。

[0007] 优选的，所述加强连接柱的一侧外壁上靠近窗孔的一侧位置处套设有布封头，所述第一护罩的底部靠近窗孔的一侧位置处设置有褶皱布，所述褶皱布位于布封头的下方，且褶皱布与和布封头之间设置有连接布。

[0008] 优选的，所述布封头的一侧外壁上设置有子魔术贴，所述第二护罩的一侧外壁上靠近子魔术贴的上方位置处设置有母魔术贴。

[0009] 优选的，所述第一护罩和第二护罩均为一端开口的空心八棱柱结构。

[0010] 优选的，所述窗孔共设置有七个，且七个窗孔均匀设置在第一护罩的一侧外壁上。

[0011] 与现有技术相比，本实用新型的有益效果是：该透气性好的宠物帐篷，通过将帐篷底部设置一层的透气网和一层的遮阳布可以使宠物在帐篷底部进行休息，不仅充分利用了帐篷的顶部空间还避免了阳光照射进入帐篷，保证宠物休息的充分，另外，通过宠物帐篷侧边开的七个窗孔实现帐篷内的空气流动，避免帐篷内空气闭塞造成帐篷内温度高和空气污浊的问题，提高帐篷内的空气质量，保证宠物的健康，可关闭的窗孔便于根据环境温度进行调节，在保证帐篷的保温能力的同时还可以进行透气性的调节。

附图说明

[0012] 图1为本实用新型正视图；

[0013] 图2为本实用新型俯视图；

[0014] 图3为本实用新型第一护罩内部结构示意图。

[0015] 图中：1、第一八角架；2、加强连接柱；3、第二八角架；4、固定套；5、第一护罩；6、第二护罩；7、遮阳布；8、透气网；9、门孔；10、窗孔；11、褶皱布；12、连接布；13、布封头；14、子魔术贴；15、母魔术贴。

具体实施方式

[0016] 下面将结合本实用新型实施例中的附图，对本实用新型实施例中的技术方案进行清楚、完整地描述，显然，所描述的实施例仅仅是本实用新型一部分实施例，而不是全部的实施例。基于本实用新型中的实施例，本领域普通技术人员在没有做出创造性劳动前提下所获得的所有其他实施例，都属于本实用新型保护的范围。

[0017] 请参阅图1-3，本实用新型提供一种技术方案：一种透气性好的宠物帐篷，包括第一八角架1、加强连接柱2、第二八角架3、固定套4、第一护罩5、第二护罩6、遮阳布7、透气网8、门孔9、窗孔10、褶皱布11、连接布12、布封头13、子魔术贴14、母魔术贴15，第一八角架1的上方位置处设置有第二八角架3，且第一八角架1与第二八角架3之间均匀设置有八个加强连接柱2，八个加强连接柱2的一侧外壁上均设置有两个固定套4，其中一个固定套4的一侧外壁上设置有第一护罩5，另外一个固定套4的一侧外壁上设置有第二护罩6，第一护罩5位于第二护罩6的下方，起到完整组装的作用。

[0018] 进一步的，第二护罩6的顶部中央位置处设置有遮阳布7和透气网8，遮阳布7位于透气网8的下方，第一护罩5的一侧外壁上开设有门孔9和窗孔10，门孔9位于窗孔10的一侧，通过门孔9和窗孔10便于宠物进出和透气。

[0019] 进一步的，加强连接柱2的一侧外壁上靠近窗孔10的一侧位置处套设有布封头13，第一护罩5的底部靠近窗孔10的一侧位置处设置有褶皱布11，褶皱布11位于布封头13的下方，且褶皱布11与和布封头13之间设置有连接布12，便于将窗孔10遮起来。

[0020] 进一步的，布封头13的一侧外壁上设置有子魔术贴14，第二护罩6的一侧外壁上靠近子魔术贴14的上方位置处设置有母魔术贴15，起到固定布封头13的作用。

[0021] 进一步的，第一护罩5和第二护罩6均为一端开口的空心八棱柱结构，提高宠物帐篷的内部空间。

[0022] 进一步的，窗孔10共设置有七个，且七个窗孔10均匀设置在第一护罩5的一侧外壁上，提高宠物帐篷的透气性。

[0023] 工作原理：在使用时，将第一八角架1放在水平的地面上，通过加强连接柱2的支撑使第二八角架3和第一八角架1组成帐篷的框架，宠物可以通过门孔9进出帐篷，帐篷顶部的透气网8便于宠物夏天时在帐篷顶部休息，帐篷顶部透气网8下方的遮阳布7将阳光遮挡，当宠物在帐篷内休息时，通过对称的门孔9和窗孔10保证了帐篷的透气性，当需要关闭对于的窗孔10时，将布封头13向上拉，布封头13带动连接布12和褶皱布11向上移动，褶皱布11拉伸形变后遮挡窗孔10，将子魔术贴14粘连在母魔术贴15上实现布封头13的固定，从而将窗孔10实现有效的遮挡，保证宠物的休息。

[0024] 最后应当说明的是，以上内容仅用以说明本实用新型的技术方案，而非对本实用新型保护范围的限制，本领域的普通技术人员对本实用新型的技术方案进行的简单修改或者等同替换，均不脱离本实用新型技术方案的实质和范围。

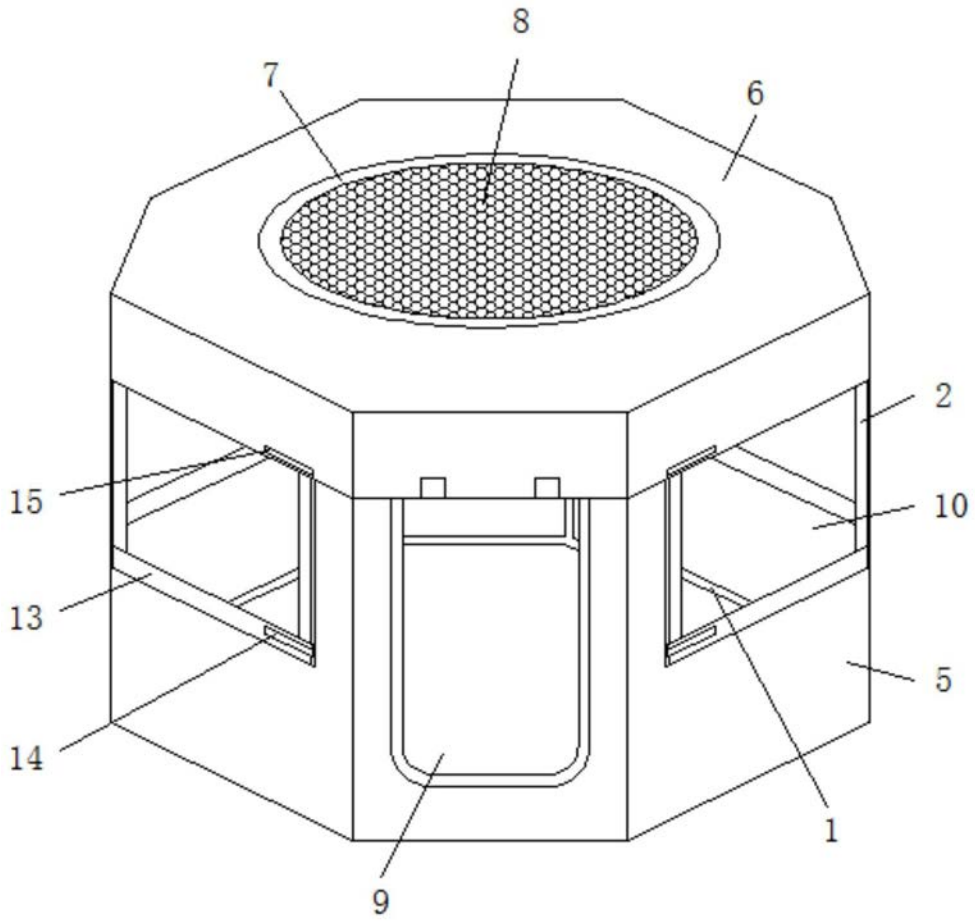

图1

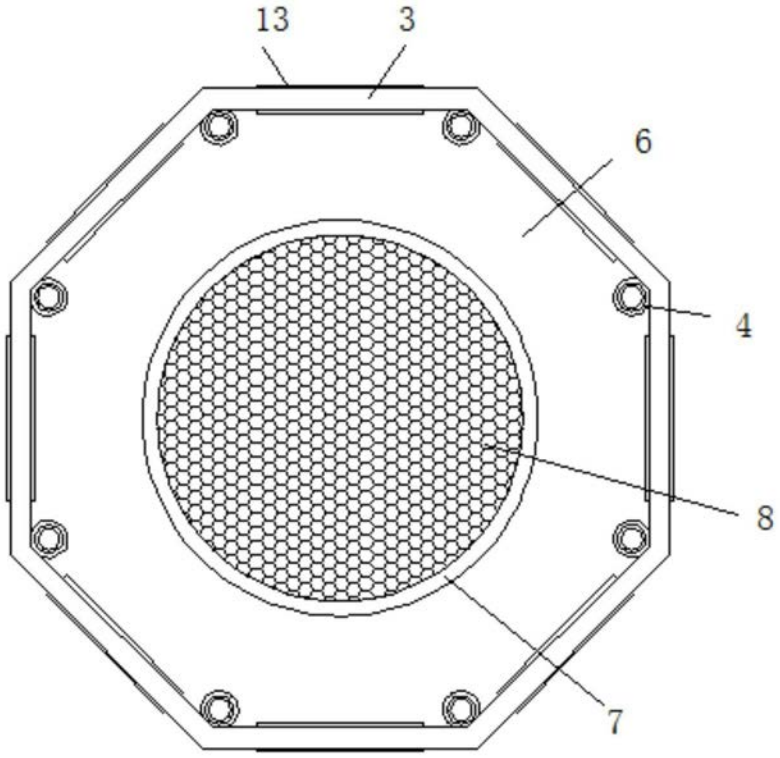

图2

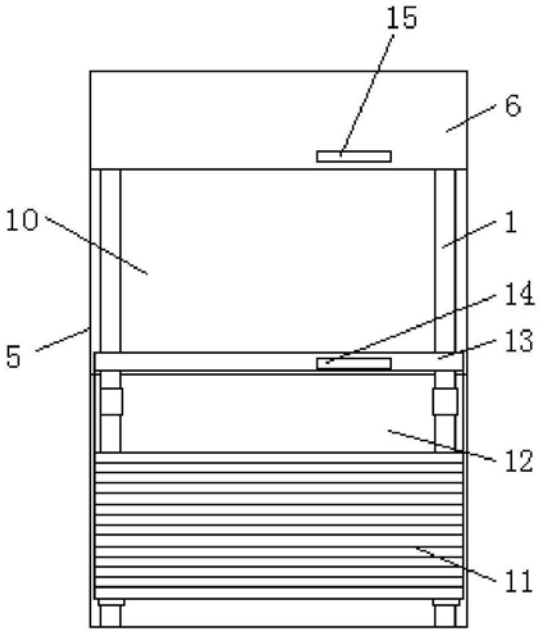

图3