(19)中华人民共和国国家知识产权局

(12)实用新型专利

(10)授权公告号 CN 204132838 U
(45)授权公告日 2015.02.04

(21)申请号 201420511872.X

(22)申请日 2014.09.05

(73)专利权人 宁海铂凡家居用品有限公司
地址 315600 浙江省宁波市宁海县黄坛镇黄坛村

(72)发明人 严子维

(51)Int.Cl.
A47B 87/02(2006.01)
A47B 67/04(2006.01)

权利要求书1页 说明书3页 附图3页

(54)实用新型名称

一种化妆品彩妆收纳盒

(57)摘要

本实用新型涉及一种化妆品彩妆收纳盒，包括底层盒体、中间层盒体和顶层盒体，底层盒体底面、中间层盒体底面和顶层盒体底面的四个端角都设有卡柱，底层盒体顶部、中间层盒体顶部围绕周长方向都设有矩形凹槽，底层盒体和中间层盒体都设有抽屉，顶层盒体的上部开口内部为中空，并通过档板分隔，各层底面的卡柱卡合相应盒体的凹槽内；上述技术方案通过底层盒体、中层盒体、顶层盒体的设置、整个收纳柜结构简单、分类明确，拆装方便，提高了工作效率。

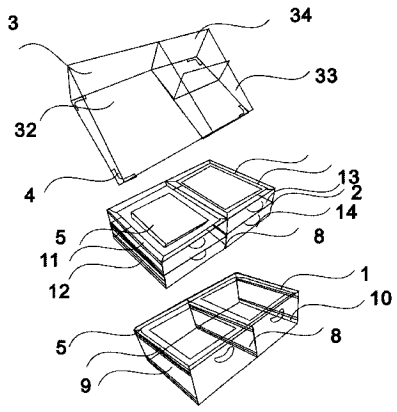

CN 204132838 U

1. 一种化妆品彩妆收纳盒，包括多层盒体，多层盒体间连接，其特征在于：所述多层盒体包括三层，其为底层盒体、中间层盒体和顶层盒体，所述底层盒体与中间层盒体大小相同，所述底层盒体底面、中间层盒体底面和顶层盒体底面的四个端角都设有卡柱，所述底层盒体顶部、中间层盒体顶部围绕周长方向都设有矩形凹槽，所述底层盒体和中间层盒体都设有抽屉，所述顶层盒体的上部开口，其整体形状为前低后高的直角梯形，内部为中空，并通过档板分隔，所述顶层盒体底面的卡柱卡合在中间层盒体顶面的凹槽内，中间层盒体的卡柱卡合底层盒体顶面的凹槽内。

2. 如权利要求 1 所述的化妆品彩妆收纳盒，其特征在于：所述卡柱整体形状为突起的“L”形。

3. 如权利要求 1 所述的化妆品彩妆收纳盒，其特征在于：所述底层盒体侧板两侧的内侧面都设有一对凸条，底盒盒体内部的中间设有分隔板，分隔板板面两侧设有另一对与底层盒体两侧侧板的内侧面一对凸条相对应位置的凸条，分隔板隔断在底层盒体内部的中间，将其分为左腔室和右腔室。

4. 如权利要求 3 所述的化妆品彩妆收纳盒，其特征在于：所述左腔室和右腔室内分别插入抽屉；所述抽屉插入到分隔板板面一侧设有一对凸条和底层盒体侧板的内侧面一对凸条间。

5. 如权利要求 1 所述的化妆品彩妆收纳盒，其特征在于：所述中间层盒体侧板两侧的内侧面设有二对凸条，中间层盒体中间设有分隔板，分隔板两侧板面设有与中间层盒体两侧侧板的内侧面二对凸条相对应位置的二对凸条；所述分隔板将中间层盒体内部分为左腔室和右腔室；所述左腔室和右腔室又横向再次分隔为上、下两部分，其为左上部腔室和左下部腔室，右上部腔室和右下部腔室。

6. 如权利要求 5 所述的化妆品彩妆收纳盒，其特征在于：所述左上部腔室和左下部腔室，右上部腔室和右下部腔室内均插入抽屉，抽屉分别插入到分隔板两侧板面设二对凸条和中间层两侧侧板内侧面的二对凸条内。

7. 如权利要求 1 所述的化妆品彩妆收纳盒，其特征在于：所述顶层盒体的档板，分隔顶层盒体分为左区和右区，所述右区再次横向分隔，分隔为前大后小的两个小格。

一种化妆品彩妆收纳盒

技术领域

[0001] 本实用新型涉及收纳盒，特别涉及到一种化妆品彩妆收纳盒。

背景技术

[0002] 现代人的工作十分忙碌，工作时桌面上堆满了很多细小的物品，如笔，便签，随意乱放容易造成遗忘，所以需要收纳盒收纳起来，便于分类。而现有市场上的收纳盒只注重在家用领域的使用，且体积大，功能单一，在办公领域的使用十分少，且现有办领域的收纳盒结构简单，用处少，有待推陈出新。

实用新型内容

[0003] 针对现有的收纳盒使用单一的问题，本实用新型目的在于提供一种适合工作使用的收纳盒，其可组合，可单独使用，便于分类，节省了时间，提高了工作效率。

[0004] 本实用新型为了解决现有技术的问题，提供了一种化妆品彩妆收纳盒，包括多层盒体，多层盒体间连接，所述多层盒体包括三层，其为底层盒体、中间层盒体和顶层盒体，所述底层盒体与中间层盒体大小相同，所述底层盒体底面、中间层盒体底面和顶层盒体底面的四个端角都设有卡柱，所述底层盒体顶部、中间层盒体顶部围绕周长方向都设有矩形凹槽，所述底层盒体和中间层盒体都设有抽屉，所述顶层盒体的上部开口，其整体形状为前低后高的直角梯形，内部为中空，并通过档板分隔，所述顶层盒体底面的卡柱卡合在中间层盒体顶面的凹槽内，中间层盒体的卡柱卡合底层盒体顶面的凹槽内。

[0005] 以下为本实用新型的附属技术方案。

[0006] 优选的，所述卡柱整体形状为突起的“L”形。

[0007] 优选的，所述底层盒体侧板两侧的内侧面都设有一对凸条，底盒盒体内部的中间设有分隔板，分隔板板面两侧设有另一对与底层盒体两侧侧板的内侧面一对凸条相对应位置的凸条，分隔板隔断在底层盒体内部的中间，将其分为左腔室和右腔室。

[0008] 优选的，所述左腔室和右腔室内分别插入抽屉；所述抽屉插入到分隔板板面两侧都设有一对凸条和与底层盒体两侧侧板的内侧面一对凸条内。

[0009] 优选的，所述中间层盒体侧板两侧的内侧面设有二对凸条，中间层盒体中间设有分隔板，分隔板两侧板面设有与中间层盒体两侧侧板的内侧面二对凸条相对应位置的二对凸条；所述分隔板将中间层盒体内部分为左腔室和右腔室；所述左腔室和右腔室又横向再次分隔为上、下两部分，其为左上部腔室和左下部腔室，右上部腔室和右下部腔室。

[0010] 优选的，所述左上部腔室和左下部腔室，右上部腔室和右下部腔室内均插入抽屉，抽屉分别插入到分隔板两侧板面设二对凸条和中间层两侧侧板内侧面的二对凸条内。

[0011] 优选的，所述顶层盒体的档板，分隔顶层盒体分为左区和右区，所述右区再次横向分隔，分隔为前大后小的两个小格。

[0012] 本实用新型的有益技术效果：本实用新型的化妆品彩妆收纳盒，通过底层盒体、中层盒体、顶层盒体的设置、且三个盒体底面设有的卡扣与相应顶面的内凹部的配接，便于组

合；且还可单独使用盒体，顶层盒体上部开口，便于放置文件或便签，整个收纳柜结构简单、分类明确，拆装方便，提高了工作效率。

附图说明

[0013] 图 1 是本实用新型实施例办公收纳盒的结构示意图。

[0014] 图 2 是本实用新型实施例办公收纳盒组合示意图。

[0015] 图 3 是本实用新型实施例卡柱与顶部的凹槽配接组合示意图。

[0016] 图 4 是本实用新型实施例抽屉的左腔室和右腔室分隔解剖结构示意图。

[0017] 图中：底层盒体 1、中间层盒体 2、顶层盒体 3、档板 31、左区 32、右区 33、小格 34、卡柱 4、凹槽 6、抽屉 7、分隔板 8、左腔室 9、右腔室 10、左上部腔室 11、左下部腔室 12，右上部腔室 13、右下部腔室 14、侧板 15、凸条 16。

具体实施方式

[0018] 下面结合附图对本实用新型做进一步说明。

[0019] 如图 1 至图 4 所示，本实施例的化妆品彩妆收纳盒，包括多层盒体，多层盒体连接，特所述多层盒体包括底层盒体 1、中间层盒体 2 和顶层盒体 3，所述底层盒体 1 与中间层盒体 2 大小相同，所述底层盒体底面、中间层盒体底面和顶层盒体底面的四个端角都设有卡柱 4，所述底层盒体顶部、中间层盒体顶部围绕周长方向都设有矩形凹槽 6，由此底层盒体底面、中间层盒体底面和顶层盒体底面的卡柱可以卡合在与其连接的顶部的凹槽内固定，所述底层盒体 1 和中间层盒体 2 都设有抽屉 7，所述顶层盒体 3 的上部开口，其整体形状为前低后高的直角梯形，内部为中空，并通过档板 31 分隔，所述顶层盒体 3 底面的卡柱卡合在中间层盒体 2 顶部的凹槽内，中间层盒体 2 底面的卡柱卡合底层盒体 1 顶部的凹槽内，由此组合成办公收纳盒。所述卡柱整体形状为突起的“L”形，由此提高了盒体间连接的牢固性。所述底层盒体侧板 15 两侧的内侧面一对凸条，侧板是指底盒盒体、中间层盒体和顶层盒体的侧面板，其包括左侧板、右侧板，后侧板。底盒盒体内部的中间设有分隔板 8，分隔板是分隔底层盒体、中间层盒体和顶层盒体的中间分隔成左腔室和右腔室的隔板，分隔板两侧板面设有与底层盒体两侧侧板 15 的内侧面一对凸条 16 相对应位置的另一对凸条 16，分隔板 8 隔断在底层盒体内部的中间，分为左腔室 9 和右腔室 10，所述左腔室 9 和右腔室 10 内插入抽屉 7；所述抽屉 7 插入到分隔板板面一侧设有一对凸条 16 和底层盒体侧板 15 一侧的内侧面设有另一对与隔板凸条相对应对置的凸条 16 内，由此可以在底层盒体内移动．所述中间层盒体 2 中部设有分隔板 8，分为分为左腔室 9 和右腔室 10，左腔室 9 和右腔室 10 又横向再次分隔为上、下两部分，包括左上部腔室 11 和左下部腔室 12，右上部腔室 13 和右下部腔室 14。所述左上部腔室 11 和左下部腔室 12，右上部腔室 13 和右下部腔室 14 内均插入抽屉，抽屉分别插入到分隔板 8 两侧板面设二对凸条和中间层两侧侧板 15 的内侧面设有相对应位置的二对凸条 16 内。底层盒体内和中间层盒体内的一对凸条间的高度略大于抽屉的高度，由此抽屉可以在一对凸条内移动，实现抽屉的推进和拉出。所述顶层盒体 3 的档板 31，分隔顶层盒体分为左区 32 和右区 33，所述右区 33 再次横向分隔，分隔为前大后小的两个小格 34，由此左区可以放置文件等，小格可以放置办公用品，区分明确。

[0020] 在具体安装过程中中，用户首先将底层盒体 1、中间层盒体 2 和顶层盒体 3 三部分

组合在一起，其通过顶层盒体 3 底面的卡柱卡合在中间层盒体 2 顶部的凹槽内，中间层盒体 2 底面的卡柱卡合底层盒体 1 顶部的凹槽内形成整体收纳盒，底层盒体 1、中间层盒体 2 中的抽屉中可以分类放置所需物品，其具体根据用户需要，如底层盒体的抽屉大，可以放置厚的材料，而中间层的盒体面积小可以分类放置如便签、办公用品等，而和顶层盒体 3 为敞开式，其适合放置最近使用的物品和材料。当用户不需要使用时，只需分离卡柱与顶部的凹槽的卡合，就可以分成三个独立的盒体，使用十分方便。

[0021] 本实施例的通过底层盒体、中层盒体、顶层盒体的设置、且三个盒体底面设有的卡扣与顶面的内凹部的配接，便于组合；还可单独使用盒体，顶层盒体上部开口便于放置文件或便签，整个收纳柜结构简单、分类明确，拆装方便，提高了工作效率。需要指出的是，上述较佳实施例仅为说明本实用新型的技术构思及特点，其目的在于让熟悉此项技术的人士能够了解本实用新型的内容并据以实施，并不能以此限制本实用新型的保护范围。凡根据本实用新型精神实质所作的等效变化或修饰，都应涵盖在本实用新型的保护范围之内。

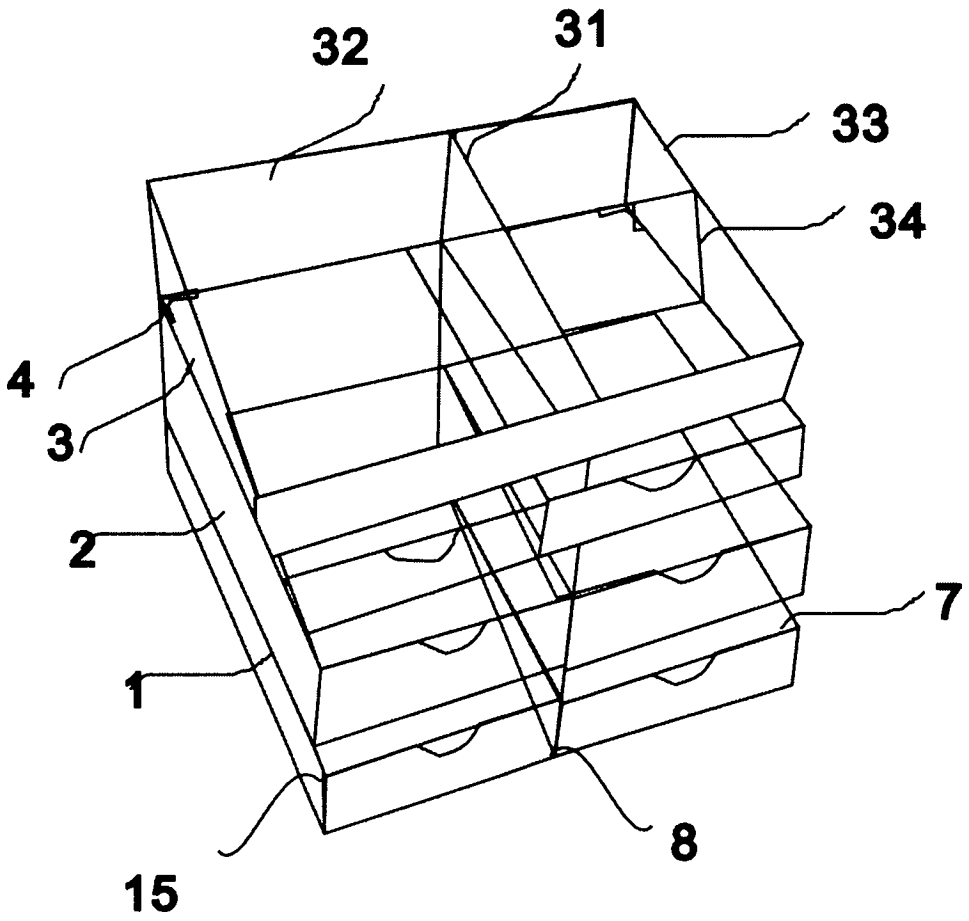

图 1

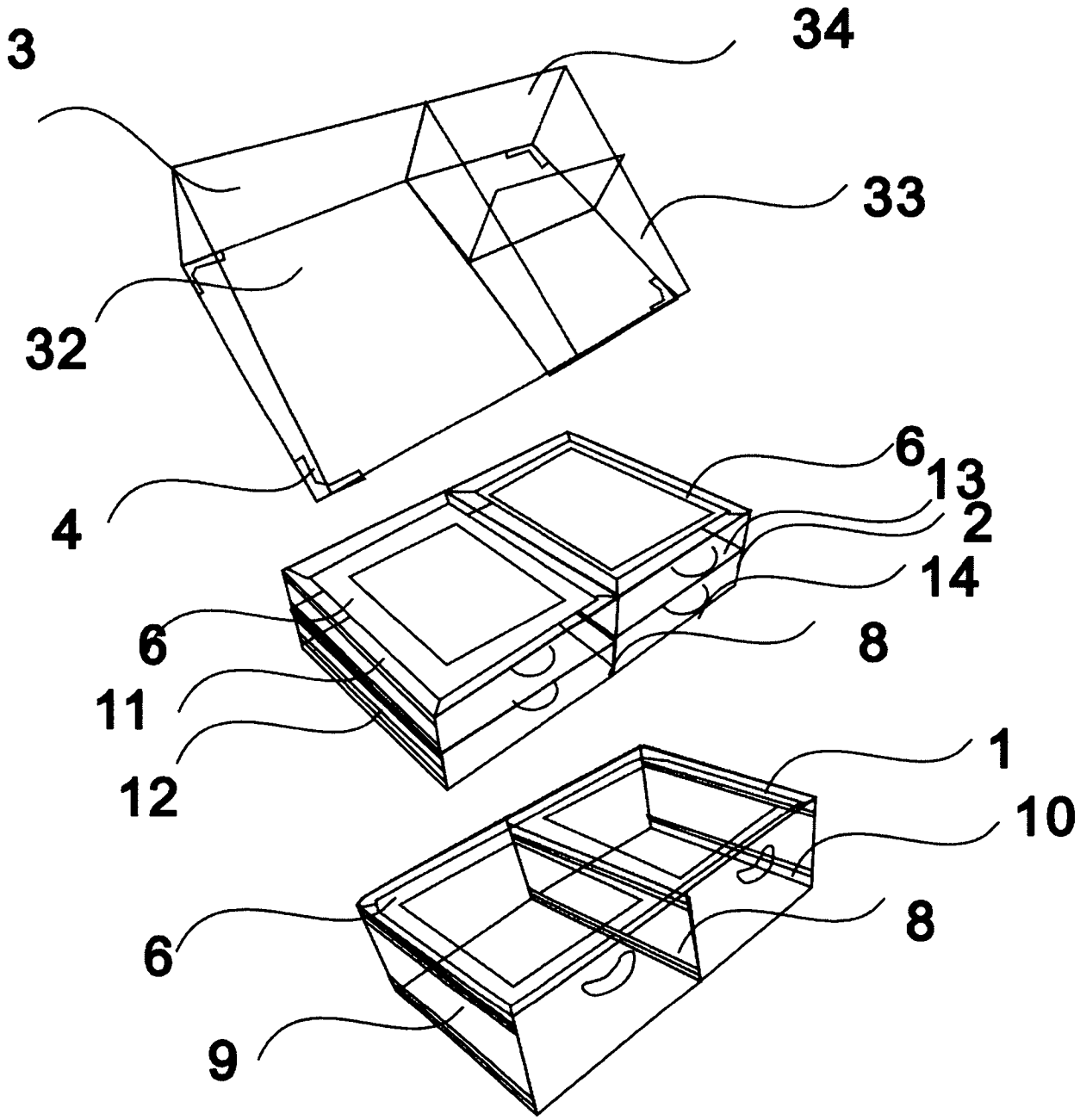

图 2

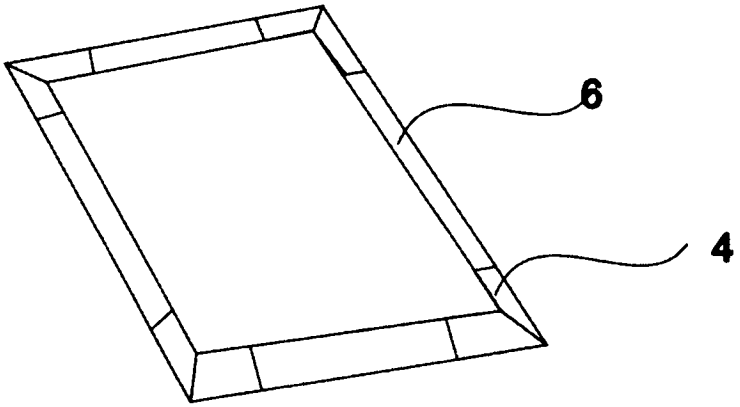

图 3

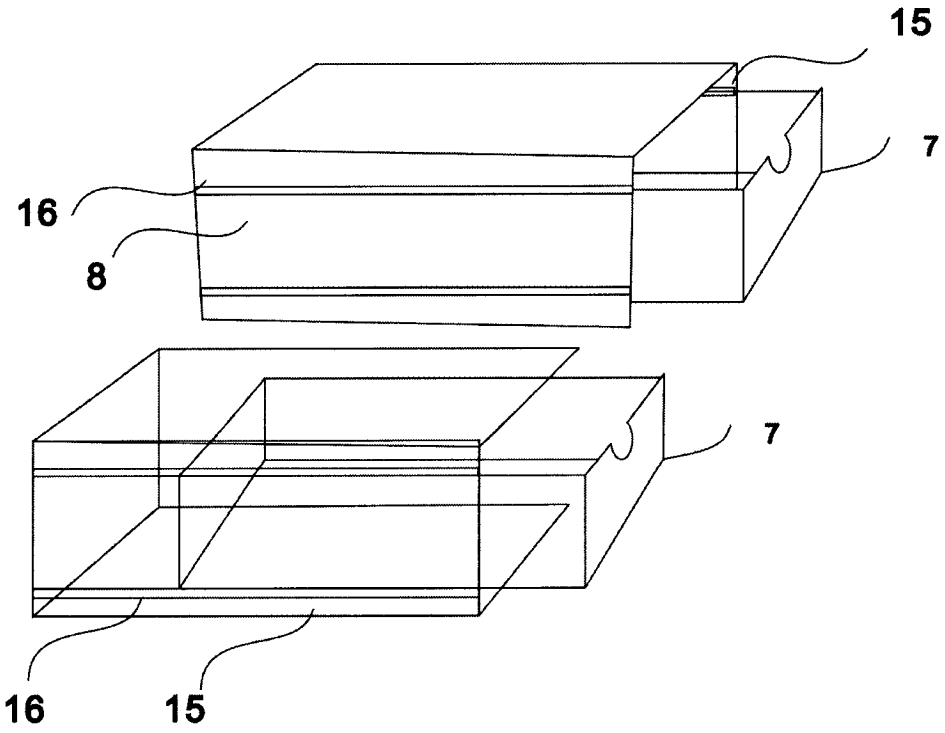

图 4