(19)中华人民共和国国家知识产权局

(12)实用新型专利

(10)授权公告号 CN 212929257 U
(45)授权公告日 2021.04.09

(21)申请号 202021250751.6

(22)申请日 2020.06.30

(73)专利权人 武汉工捷电子科技有限公司
地址 430000 湖北省武汉市东湖新技术开发区东信路SBI创业街8栋108室

(72)发明人 陈志浩

(51)Int.Cl.
F16M 11/04(2006.01)
F16M 11/32(2006.01)
F16F 15/067(2006.01)
H05K 7/20(2006.01)

权利要求书1页 说明书3页 附图3页

(54)实用新型名称

一种军用通讯设备固定平台

(57)摘要

本实用新型涉及无线通讯设备技术领域，公开了一种军用通讯设备固定平台，包括放置座，所述放置座的上方放置有军用通讯设备，军用通讯设备放置在放置座的上方，所述放置座内侧两端均安装有固定块，所述固定块的上方中心位置安装有电动伸缩杆，所述电动伸缩杆的一侧固定安装有夹紧块二。该种军用通讯设备固定平台，当军用通讯设备安装在放置座上时，电动伸缩杆向前延伸，带动前端夹紧块二，夹紧块二向前延伸带动防护垫二向前延伸，从而对夹紧块二上方进行固定，同时气缸向前延伸，从而带动夹紧块一向前延伸，夹紧块一向前移动带动防护垫一向前移动，从而能够夹紧块一对军用通讯设备的底部进行固定，从而方便不同规格的军用通讯设备进行固定。

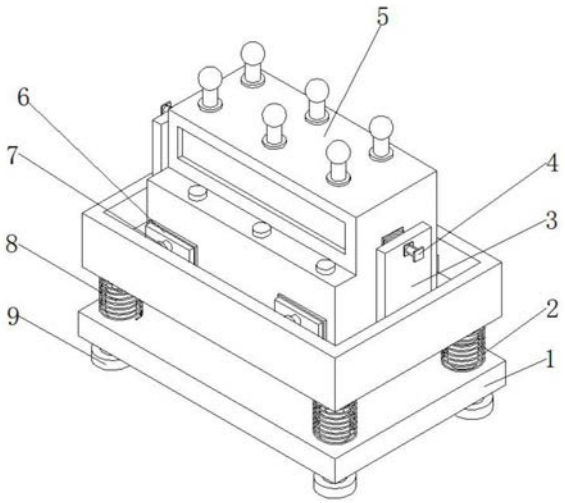

CN 212929257 U

1.一种军用通讯设备固定平台,包括放置座(10);

其特征在于:

所述放置座(10)的上方放置有军用通讯设备(5),所述放置座(10)内侧两端均安装有固定块(3),所述固定块(3)的上方中心位置安装有电动伸缩杆(4),所述电动伸缩杆(4)的一侧固定安装有夹紧块二(11),所述夹紧块二(11)的另一侧固定安装有防护垫二(13),所述放置座(10)的上方固定安装有垫片(15),所述放置座(10)内部两侧均固定安装有两组气缸(7),所述气缸(7)的一侧固定安装有夹紧块一(6),所述夹紧块一(6)的一侧固定安装有防护垫一(12)。

2.根据权利要求1所述的一种军用通讯设备固定平台,其特征在于:所述放置座(10)的下方固定安装有伸缩柱(8),所述伸缩柱(8)的外侧安装有减震弹簧(2),所述减震弹簧(2)的下方固定安装有底座(1)。

3.根据权利要求1所述的一种军用通讯设备固定平台,其特征在于:所述放置座(10)的上侧开有通槽(16),所述通槽(16)的内侧固定安装有风扇(18),所述风扇(18)和通槽(16)的内侧通过支撑块(17)固定连接,所述通槽(16)的上方固定安装有防护板(14)。

4.根据权利要求2所述的一种军用通讯设备固定平台,其特征在于:所述底座(1)的下方固定安装有支撑腿(9),所述支撑腿(9)的下方固定安装有固定片。

5.根据权利要求1所述的一种军用通讯设备固定平台,其特征在于:所述防护垫一(12)、防护垫二(13)和垫片(15)均为橡胶材质制成。

6.根据权利要求2所述的一种军用通讯设备固定平台,其特征在于:所述伸缩柱(8)通过紧固螺栓固定安装在放置座(10)的下方,所述减震弹簧(2)焊接在放置座(10)的下方。

7.根据权利要求3所述的一种军用通讯设备固定平台,其特征在于:所述风扇(18)的下方安装有防护罩,所述防护罩的外侧开有通孔。

一种军用通讯设备固定平台

技术领域

[0001] 本实用新型涉及无线通讯设备技术领域，具体为一种军用通讯设备固定平台。

背景技术

[0002] 军用通讯设备是军队用于完成各种任务所设置的装备、是武器装备的组成部分，为了有效使用战斗装备所的设备和军事技术器材。

[0003] 现有的军用通讯设备固定平台，只能加装某一特定的设备，因此现有的军用通讯设备固定平台无法针对不同的军用通讯设备使用不同规格的固定平台，因此不能根据军用通讯设备的规格对固定平台进行调整，另外，当军用通讯设备放置在放置座时，会产生振动，而振动可能会导致军用通讯设备内部的精密电子元件松动或损坏，从而导致军用通讯设备损坏。

实用新型内容

[0004] (一)解决的技术问题

[0005] 针对现有技术的不足，本实用新型提供了一种军用通讯设备固定平台，具备能够对不同规格的军用通讯设备安装、具有良好的减震效果等优点，解决了背景技术提出的问题。

[0006] (二)技术方案

[0007] 为实现上述能够对不同规格的军用通讯设备安装、具有良好的减震效果的目的，本实用新型提供如下技术方案：一种军用通讯设备固定平台，包括放置座，所述放置座的上方放置有军用通讯设备，所述放置座内侧两端均安装有固定块，所述固定块的上方中心位置安装有电动伸缩杆，所述电动伸缩杆的一侧固定安装有夹紧块二，所述夹紧块二的另一侧固定安装有防护垫二，所述放置座的上方固定安装有垫片，所述放置座内部两侧均固定安装有两组气缸，所述气缸的一侧固定安装有夹紧块一，所述夹紧块一的一侧固定安装有防护垫一。

[0008] 优选的，所述放置座的下方固定安装有伸缩柱，所述伸缩柱的外侧安装有减震弹簧，所述减震弹簧的下方固定安装有底座。

[0009] 优选的，所述放置座的上侧开有通槽，所述通槽的内侧固定安装有风扇，所述风扇和通槽的内侧通过支撑块固定连接，所述通槽的上方固定安装有防护板。

[0010] 优选的，所述底座的下方固定安装有支撑腿，所述支撑腿的下方固定安装有固定片。

[0011] 优选的，所述防护垫一、防护垫二和垫片均为橡胶材质制成。

[0012] 优选的，所述伸缩柱通过紧固螺栓固定安装在放置座的下方，所述减震弹簧焊接在放置座的下方。

[0013] 优选的，所述风扇的下方安装有防护罩，所述防护罩的外侧开有通孔。

[0014] (三)有益效果

[0015] 与现有技术对比，本实用新型具备以下有益效果：

[0016] 1、该种军用通讯设备固定平台，当军用通讯设备安装在放置座上时，电动伸缩杆向前延伸，带动前端夹紧块二向前延伸，夹紧块二向前延伸带动防护垫二向前延伸，从而对夹紧块二上方进行固定，同时气缸向前延伸，从而带动夹紧块一向前延伸，夹紧块一向前移动带动防护垫一向前移动，从而能够使夹紧块一对军用通讯设备的底部进行固定，从而方便不同规格的军用通讯设备进行固定。

[0017] 2、该种军用通讯设备固定平台，当军用通讯设备放置在放置座时，会产生振动，而振动可能会导致军用通讯设备内部的精密电子元件松动或损坏，因此在放置时，减震弹簧和伸缩柱能够缓冲军用通讯设备产生的冲击力，从而能够有效避免军用通讯设备内部的精密电子元件松动或损坏。

附图说明

[0018] 图1为本实用新型军用通讯设备固定平台整体结构示意图；

[0019] 图2为本实用新型军用通讯设备固定平台局部结构示意图；

[0020] 图3为本实用新型军用通讯设备固定平台内部结构示意图。

[0021] 图中：1、底座；2、减震弹簧；3、固定块；4、电动伸缩杆；5、军用通讯设备；6、夹紧块一；7、气缸；8、伸缩柱；9、支撑腿；10、放置座；11、夹紧块二；12、防护垫一；13、防护垫二；14、防护板；15、垫片；16、通槽；17、支撑块；18、风扇。

具体实施方式

[0022] 下面将结合本实用新型实施例中的附图，对本实用新型实施例中的技术方案进行清楚、完整地描述，显然，所描述的实施例仅仅是本实用新型一部分实施例，而不是全部的实施例。基于本实用新型中的实施例，本领域普通技术人员在没有做出创造性劳动前提下所获得的所有其他实施例，都属于本实用新型保护的范围。

[0023] 实施例一

[0024] 请参阅图1-3，一种军用通讯设备固定平台，包括放置座10，所述放置座10的上方放置有军用通讯设备5，放置座10内侧两端均安装有固定块3，固定块3的上方中心位置安装有电动伸缩杆4，电动伸缩杆4的一侧固定安装有夹紧块二11，夹紧块二11的另一侧固定安装有防护垫二13，放置座10的上方固定安装有垫片15，垫片15有四个，四个垫片15分别对称安装在放置座10上方的四个拐角处，当军用通讯设备5安装在放置座10上时，垫片15 能够对军用通讯设备5的底部起到增大摩擦的作用，然后电动伸缩杆4工作向前延伸，带动前端夹紧块二11向前延伸，夹紧块二11向前延伸带动防护垫二13向前延伸，从而对军用通讯设备5进行固定，放置座10内部两侧均固定安装有两组气缸7，气缸7的一侧固定安装有夹紧块一6，夹紧块一6的一侧固定安装有防护垫一12，在电动伸缩杆4工作时，气缸7同时工作向前延伸，从而带动夹紧块一6向前延伸，夹紧块一6向前移动带动防护垫一12 向前移动，从而能够使夹紧块一6对军用通讯设备5的底部进行固定，因此方便不同尺寸的军用通讯设备5使用。

[0025] 进一步的，放置座10的上侧开有通槽16，通槽16有两个，两个通槽16 分别对称开在放置座10上方两侧，通槽16的内侧固定安装有风扇18，风扇 18有两个，两个风扇18分别

安装在通槽16的内侧，风扇18和通槽16的内侧通过支撑块17固定连接，支撑块17有四个，四个支撑块17分别均匀安装在风扇18的四周，通槽16的上方固定安装有防护板14，防护板14能够避免下方风扇18受到损坏，当军用通讯设备5运行时，会产生大量热量，风扇18 运转班，能够有效排出军用通讯设备5下方产生的热量。

[0026] 进一步的，底座1的下方固定安装有支撑腿9，支撑腿9的下方固定安装有固定片。

[0027] 实施例二

[0028] 基于实施例一，如图2-3，放置座10的下方固定安装有伸缩柱8，伸缩柱 8有四个，四个伸缩柱8分别固定安装在放置座10下方的四个拐角处，伸缩柱8的外侧安装有减震弹簧2，减震弹簧2的下方固定安装有底座1，当军用通讯设备5放置在放置座10时，会产生振动，而振动可能会导致军用通讯设备5内部的精密电子元件松动或损坏，因此在放置时，减震弹簧2和伸缩柱8 能够缓冲军用通讯设备5产生的冲击力。

[0029] 工作原理：当军用通讯设备5安装在放置座10上时，垫片15能够对军用通讯设备5的底部起到增大摩擦的作用，然后电动伸缩杆4工作向前延伸，带动前端夹紧块二11向前延伸，夹紧块二11向前延伸带动防护垫二13向前延伸，从而对军用通讯设备5进行固定，在电动伸缩杆4工作时，气缸7同时工作向前延伸，从而带动夹紧块一6向前延伸，夹紧块一6向前移动带动防护垫一12向前移动，从而能够使夹紧块一6对军用通讯设备5的底部进行固定，另外，当军用通讯设备5放置在放置座10时，会产生振动，而振动可能会导致军用通讯设备5内部的精密电子元件松动或损坏，因此在放置时，减震弹簧2和伸缩柱8能够缓冲军用通讯设备5产生的冲击力。

[0030] 尽管已经示出和描述了本实用新型的实施例，对于本领域的普通技术人员而言，可以理解在不脱离本实用新型的原理和精神的情况下可以对这些实施例进行多种变化、修改、替换和变型，本实用新型的范围由所附权利要求及其等同物限定。

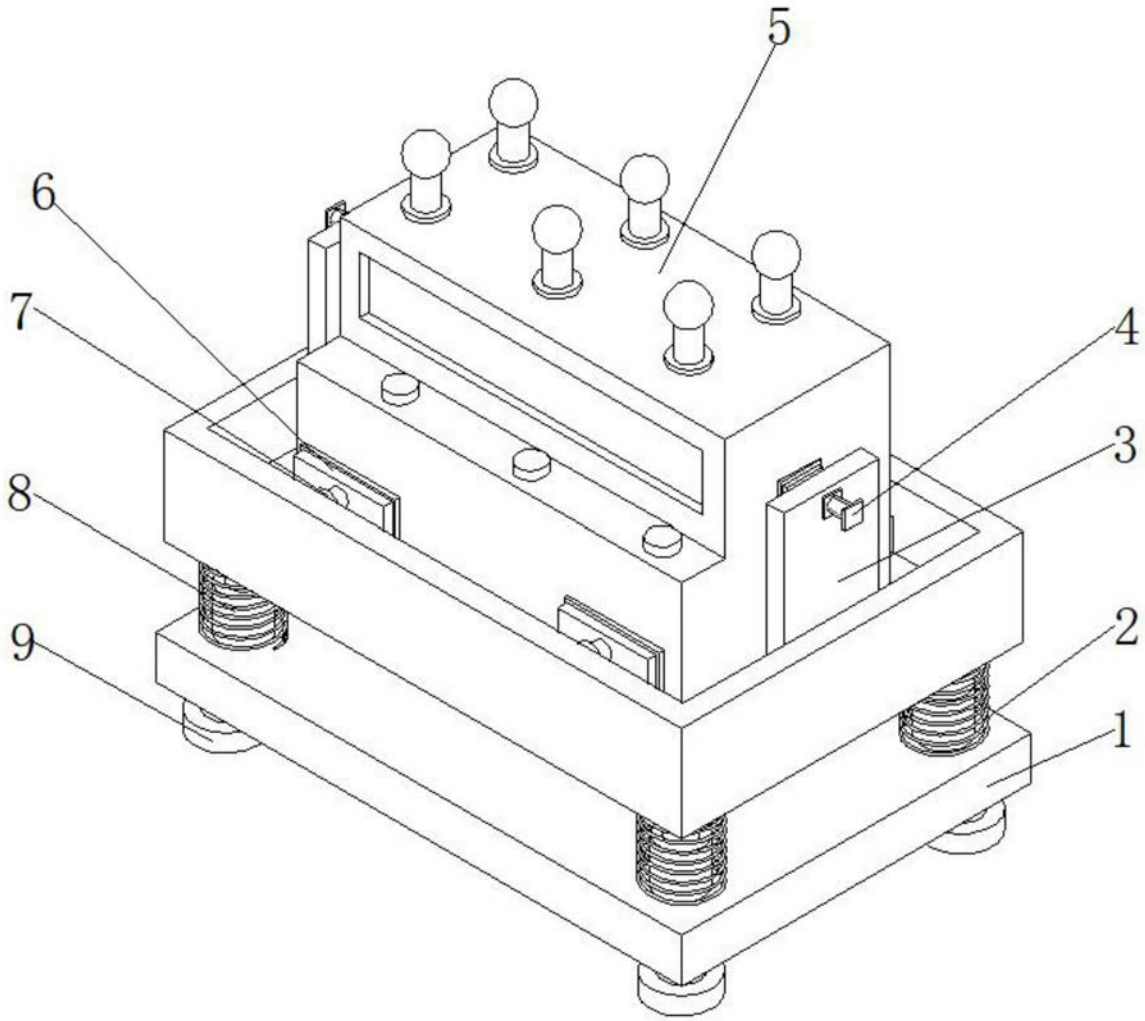

图1

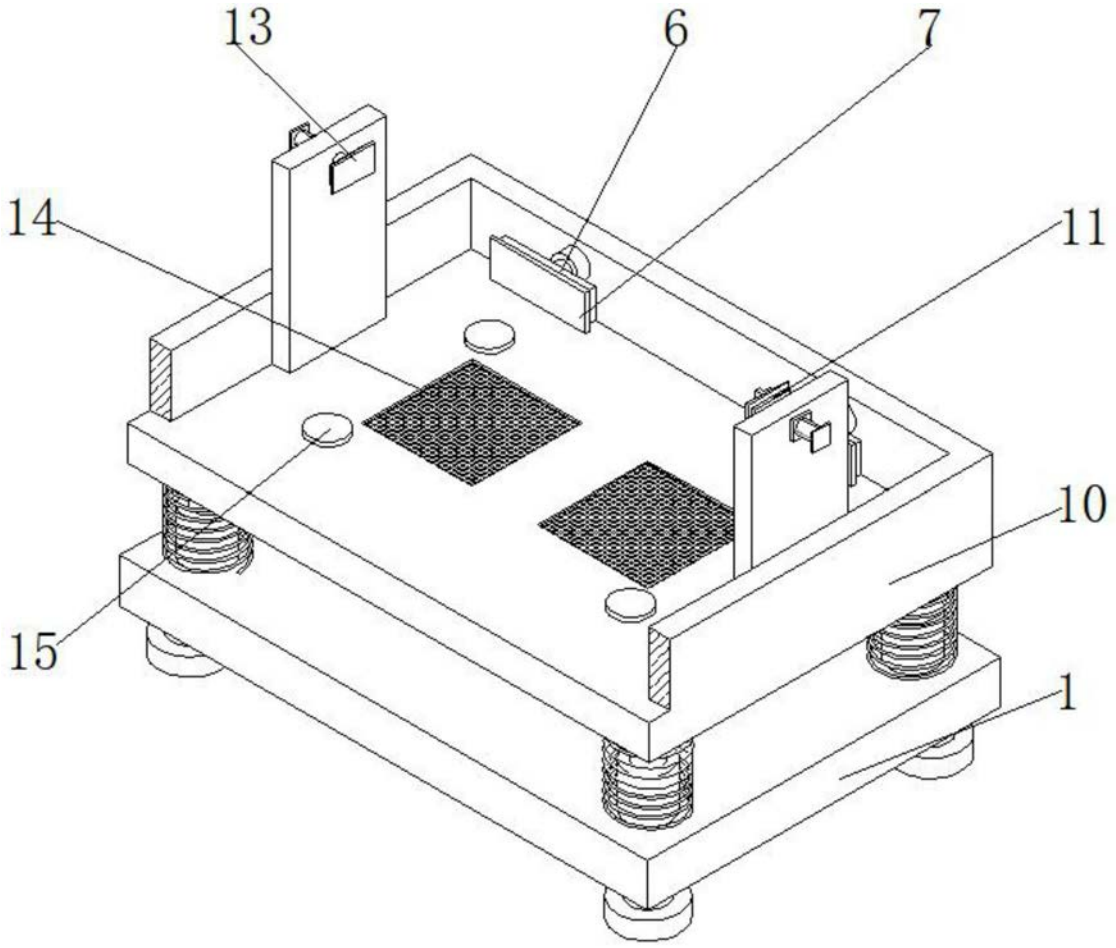

图2

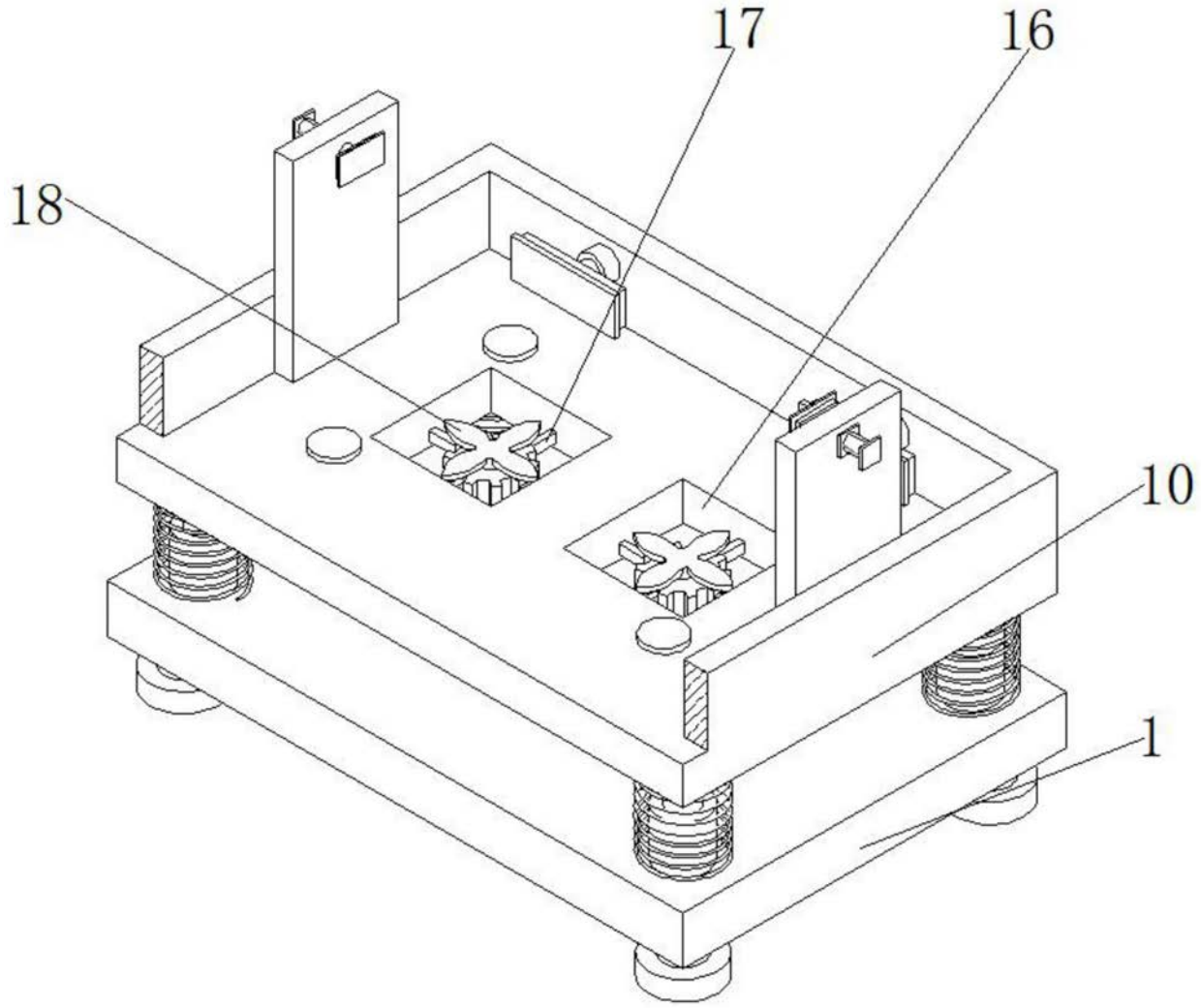

图3