(19)中华人民共和国国家知识产权局

(12)实用新型专利

(10)授权公告号 CN 211469116 U
(45)授权公告日 2020.09.11

(21)申请号 201921128052.1

(22)申请日 2019.07.17

(73)专利权人 魏亮
地址 113006 辽宁省抚顺市顺城区葛布前街12号楼1单元103号

(72)发明人 魏亮

(74)专利代理机构 上海尚象专利代理有限公司 31335
代理人 徐炫

(51)Int.Cl.
B65D 25/02(2006.01)
B65D 25/28(2006.01)
B65D 25/24(2006.01)

权利要求书1页 说明书2页 附图3页

(54)实用新型名称

一种新型收纳盒

(57)摘要

本实用新型涉及机械领域，具体涉及收纳盒。一种新型收纳盒，包括一收纳盒，收纳盒包括一盒体；盒体的上部设有一束口袋，束口袋的一侧部固定到盒体上。本实用新型通过此设计，提供了一种新型收纳盒，结构简单，使用便捷，在使用时，可将束口袋平铺在地面上，并将收纳盒内的事物倾倒于束口袋上进行操作；在收纳时，通过收起束口袋将所需收纳的事物聚拢后放入盒体内，减少了收纳事物的繁琐步骤，提高了用户的使用体验。此设计特别适用于积木玩具、沙土、工具玩具及彩笔等事物的收纳。

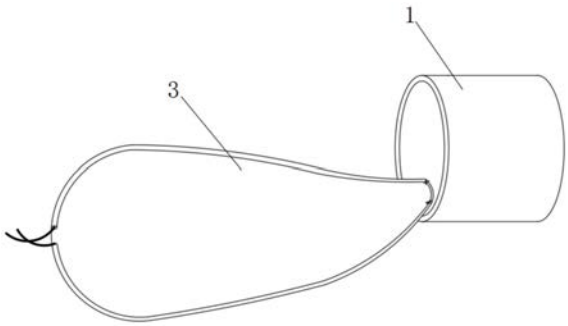

CN 211469116 U

1.一种新型收纳盒,包括一收纳盒,其特征在于,所述收纳盒包括一盒体;

所述盒体的上部设有一束口袋,所述束口袋的一侧部固定到所述盒体上;

所述盒体包括一布料制成的第一内层、一布料制成的第一外层,所述第一外层设置在所述第一内层的外侧,所述第一内层与所述第一外层之间设有第一支撑板;

所述盒体的上部设有一与所述盒体的形状相匹配的盒盖。

2.如权利要求1所述的一种新型收纳盒,其特征在于,所述盒体的横截面采用圆形、椭圆形、长方形、正多边形中的一种。

3.如权利要求1所述的一种新型收纳盒,其特征在于,所述盒体上设有至少一个把手。

4.如权利要求3所述的一种新型收纳盒,其特征在于,所述把手为两个,两个所述把手分别设置在所述盒体的两侧部上。

5.如权利要求1所述的一种新型收纳盒,其特征在于,所述束口袋的一侧部缝制在所述第一内层上,所述束口袋的另一侧部上设有一用于穿出抽绳的开口。

6.如权利要求1所述的一种新型收纳盒,其特征在于,所述盒盖包括一布料制成的第二内层、一布料制成的第二外层,所述第二外层设置在所述第二内层的外侧,所述第二内层与所述第二外层之间由上至下依次设有一海绵垫、第二支撑板。

7.如权利要求6所述的一种新型收纳盒,其特征在于,所述第二外层的一侧设有一条状开口,所述条状开口处安有一拉链。

8.如权利要求1所述的一种新型收纳盒,其特征在于,所述盒体的下表面上固定有一橡胶垫,所述橡胶垫的下表面上设有防滑纹。

一种新型收纳盒

技术领域

[0001] 本实用新型涉及机械领域，具体地，涉及收纳盒。

背景技术

[0002] 收纳盒是用于装东西的盒子，可用于收纳办公文具、化妆品、文件资料、小工具、玩具等等事物，然而现有的收纳盒功能较为单一，同时收纳盒使用较为不便，特别是用于收纳儿童玩具费时费力，例如，通过收纳盒收纳积木时，儿童拼搭积木时占用了较大面积，而在收纳时，需逐个将积木拾取后放入收纳盒中，极为繁琐。

[0003] 针对相关技术中的问题，目前尚未提出有效的解决方案。

实用新型内容

[0004] 本实用新型的目的是提供一种新型收纳盒，以解决上述至少一个技术问题。

[0005] 为了达到上述目的，本实用新型采用下述技术方案：

[0006] 一种新型收纳盒，包括一收纳盒，其特征在于，所述收纳盒包括一盒体；

[0007] 所述盒体的上部设有一束口袋，所述束口袋的一侧部固定到所述盒体上；

[0008] 所述盒体包括一布料制成的第一内层、一布料制成的第一外层，所述第一外层设置在所述第一内层的外侧，所述第一内层与所述第一外层之间设有第一支撑板；

[0009] 所述盒体的上部设有一与所述盒体的形状相匹配的盒盖。

[0010] 所述盒体的横截面采用圆形、椭圆形、长方形、正多边形中的一种。

[0011] 所述盒体上设有至少一个把手。所述把手为两个，两个所述把手分别设置在所述盒体的两侧部上。

[0012] 所述束口袋的一侧部缝制在所述第一内层上，所述束口袋的另一侧部上设有一用于穿出抽绳的开口。

[0013] 所述盒盖包括一布料制成的第二内层、一布料制成的第二外层，所述第二外层设置在所述第二内层的外侧，所述第二内层与所述第二外层之间由上至下依次设有一海绵垫、第二支撑板。

[0014] 所述第二外层的一侧设有一条状开口，所述条状开口处安有一拉链。

[0015] 所述盒体的下表面上固定有一橡胶垫，所述橡胶垫的下表面上设有防滑纹。

[0016] 本实用新型通过此设计，提供了一种新型收纳盒，结构简单，使用便捷，在使用时，可将束口袋平铺在地面上，并将收纳盒内的事物倾倒于束口袋上进行操作；在收纳时，通过收起束口袋将所需收纳的事物聚拢后放入盒体内，减少了收纳事物的繁琐步骤，提高了用户的使用体验。此设计特别适用于积木玩具、沙土、工具玩具及彩笔等事物的收纳。

附图说明

[0017] 图1为本实用新型的部分结构示意图；

[0018] 图2为本实用新型的在使用时的部分结构示意图；

[0019] 图3为本实用新型的部分结构截面图。

具体实施方式

[0020] 以下结合附图对本实用新型的具体实施方式作进一步地说明。

[0021] 如图1～3所示，一种新型收纳盒，包括一收纳盒，收纳盒包括一盒体1；盒体的上部设有一束口袋3，束口袋的一侧部固定到盒体上；盒体包括一布料制成的第一内层、一布料制成的第一外层，第一外层设置在第一内层的外侧，第一内层与第一外层之间设有第一支撑板4；盒体的上部设有一与盒体的形状相匹配的盒盖2。本实用新型通过此设计，提供了一种新型收纳盒，结构简单，使用便捷，在使用时，可将束口袋平铺在地面上，并将收纳盒内的事物倾倒于束口袋上进行操作；在收纳时，通过收起束口袋将所需收纳的事物聚拢后放入盒体内，减少了收纳事物的繁琐步骤，提高了用户的使用体验。此设计特别适用于积木玩具、沙土、工具玩具及彩笔等事物的收纳。同时，此收纳盒在不使用时，通过第一支撑板进行支撑，可作为凳子使用，提高了实用性。

[0022] 盒体的横截面采用圆形、椭圆形、长方形、正多边形中的一种。

[0023] 为了便于用户拿取收纳盒，盒体上设有至少一个把手7。把手为两个，两个把手分别设置在盒体的两侧部上。

[0024] 束口袋的一侧部缝制在第一内层上，束口袋的另一侧部上设有一用于穿出抽绳的开口。穿出抽绳的开口设置在远离盒体的一侧，便于用户将所需收纳的事物聚拢后放入盒体内。

[0025] 盒盖包括一布料制成的第二内层、一布料制成的第二外层，第二外层设置在第二内层的外侧，第二内层与第二外层之间由上至下依次设有一海绵垫5、第二支撑板6。便于用户将收纳盒作为凳子使用。第一支撑板、第二支撑板采用塑料、金属中的一种材料制成。

[0026] 第二外层的一侧设有一条状开口，条状开口处安有一拉链。便于用户取出海绵垫，便于清洗。

[0027] 为了增加盒体摆放时的稳定性，盒体的下表面上固定有一橡胶垫8，橡胶垫的下表面上设有防滑纹。

[0028] 最后应说明的是：以上仅为本实用新型的优选实施例而已，并不用于限定本实用新型，尽管参照前述实施例对本实用新型进行了详细的说明，对于本领域的技术人员来说，其依然可以对前述各实施例所记载的技术方案进行修改，或者对其中部分技术特征进行等同替换。凡在本实用新型的精神和原则之内，所作的任何修改、等同替换、改进等，均应包含在本实用新型的保护范围之内。

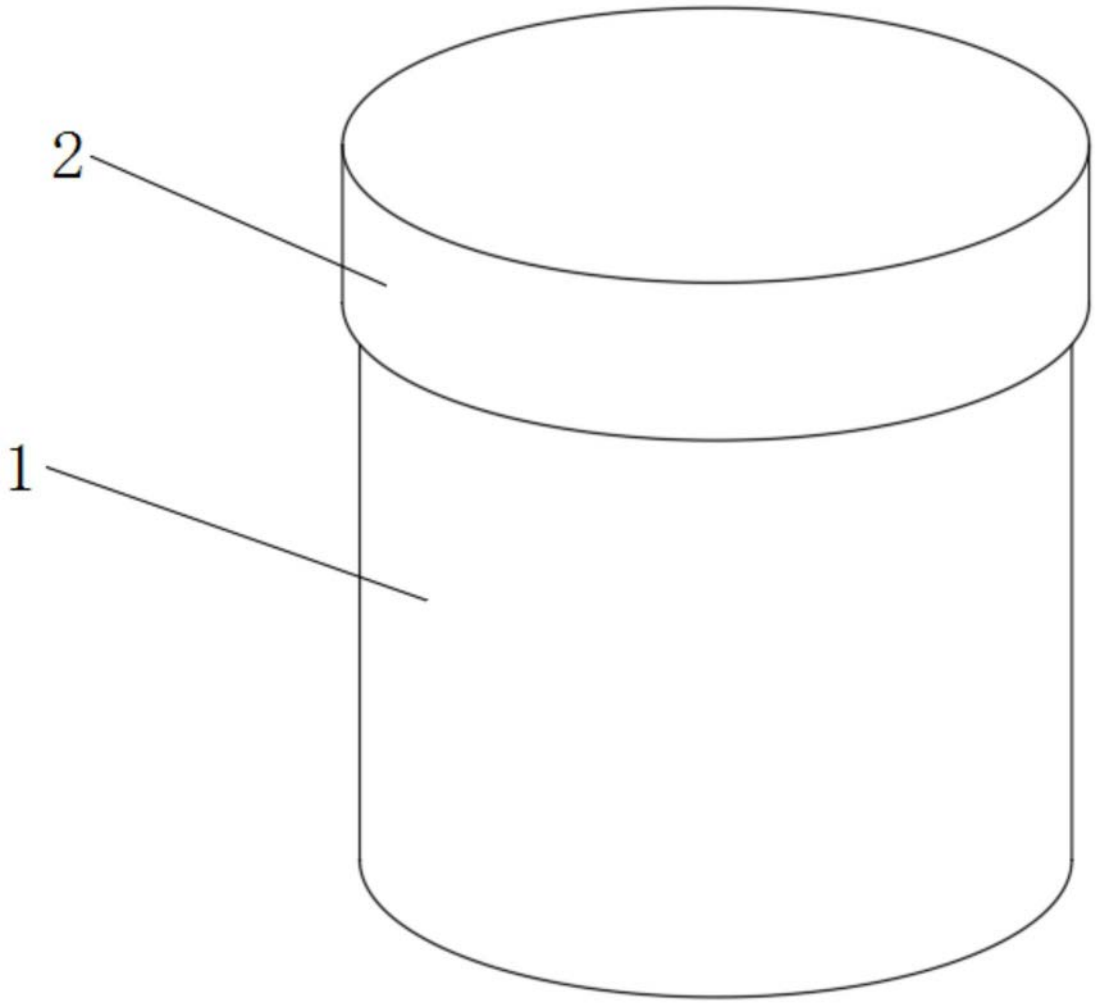

图1

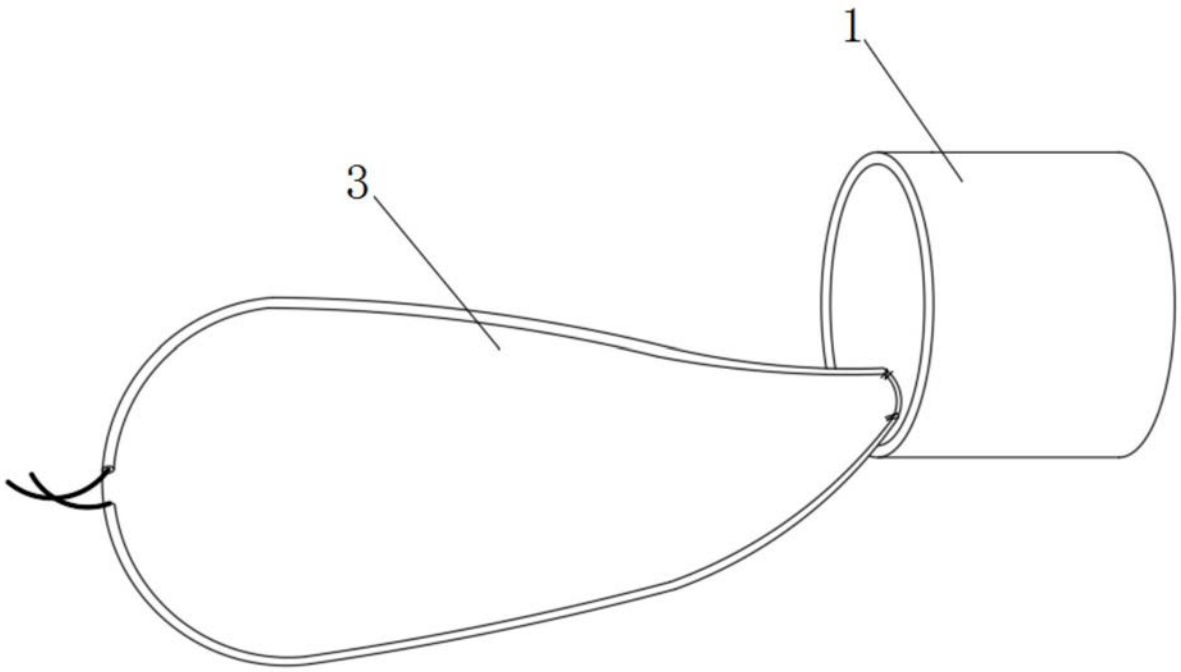

图2

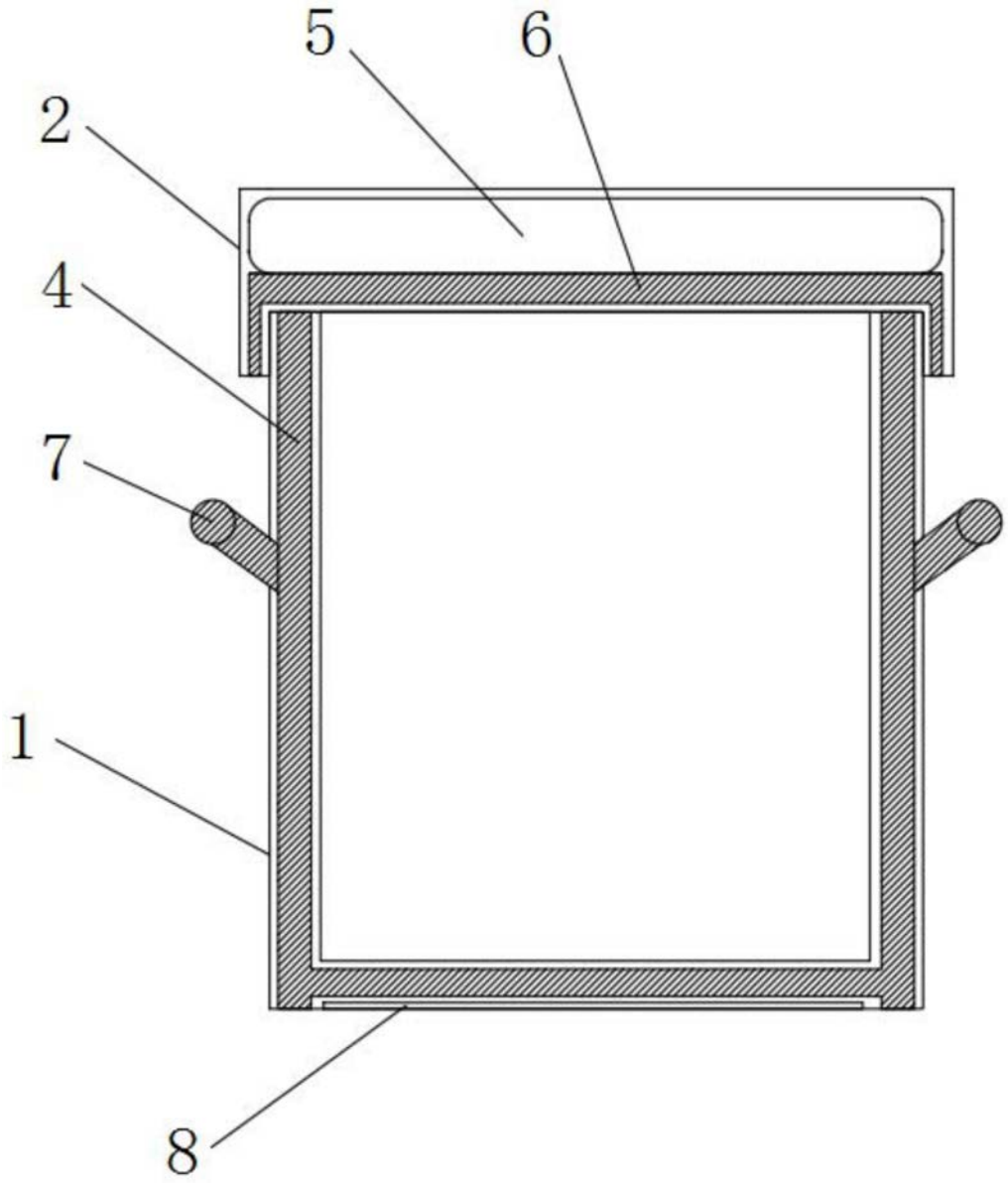

图3