(19)国家知识产权局

(12)实用新型专利

(10)授权公告号 CN 222942054 U
(45)授权公告日 2025.06.06

(21)申请号 202422317642.6

(22)申请日 2024.09.23

(73)专利权人 上海港大家居用品有限公司
地址 201500 上海市金山区金山工业区金舸路288号14幢102室

(72)发明人 邓建伟

(74)专利代理机构 上海申晟知识产权代理有限公司 31444
专利代理师 刘莎

(51)Int.Cl.
A47C 27/10(2006.01)
A47C 27/12(2006.01)
A47C 27/15(2006.01)
A47C 27/22(2006.01)
A47C 27/05(2006.01)

权利要求书1页 说明书3页 附图5页

(54)实用新型名称

一种可调节头部腰部高度的床垫

(57)摘要

本实用新型实施例提供的一种可调节头部腰部高度的床垫,涉及床垫技术领域。该可调节头部腰部高度的床垫,包括侧部棉料层和针织面料层,针织面料层设置在侧部棉料层的上下两端,侧部棉料层的内侧设置有内部填充组件,内部填充组件的上端设置有气囊一和气囊二,气囊一用于调节头部高度,气囊二用于调节腰部高度。本实用新型通过在使用者头部位置安装气囊一,在使用者腰部位置安装气囊二,利用气泵根据使用者的使用需求对气囊一和气囊二进行充气,调整气囊一和气囊二的充气量,提供个性化的支撑,调节使用者头部和腰部的高度,使头部和腰部处于最舒适的姿势,减少身体的压力点,特别是在腰部和颈部,有助于缓解肌肉紧张和疼痛。

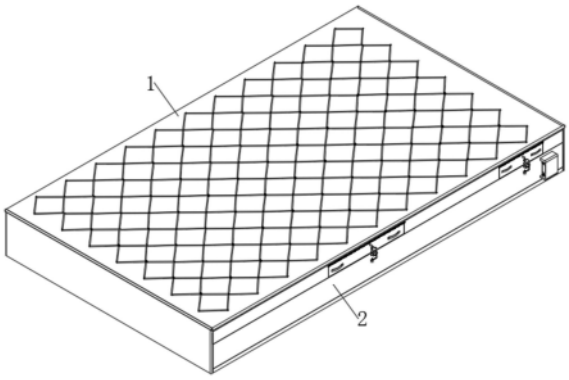

CN 222942054 U

1.一种可调节头部腰部高度的床垫,包括侧部棉料层(2)和针织面料层(1),其特征在于:所述针织面料层(1)设置在侧部棉料层(2)的上下两端,侧部棉料层(2)的内侧设置有内部填充组件,内部填充组件的上端设置有气囊一(12)和气囊二(14),气囊一(12)用于调节头部高度,气囊二(14)用于调节腰部高度。

2.根据权利要求1所述的可调节头部腰部高度的床垫,其特征在于:所述气囊一(12)和气囊二(14)的进气口处均连接有充气管(13)。

3.根据权利要求2所述的可调节头部腰部高度的床垫,其特征在于:所述侧部棉料层(2)的一侧设置有安装件(10),安装件(10)内放置有气泵(11),气泵(11)的出气口可与充气管(13)进行连接。

4.根据权利要求3所述的可调节头部腰部高度的床垫,其特征在于:所述内部填充组件包括位于侧部棉料层(2)底部的椰棕(3),椰棕(3)的上侧设置有独袋弹簧(4),独袋弹簧(4)的上端设置有乳胶层(5),乳胶层(5)的上侧设置有海绵层(6)。

5.根据权利要求4所述的可调节头部腰部高度的床垫,其特征在于:所述海绵层(6)上端开设有两个凹槽一(7),气囊一(12)和气囊二(14)分别位于两个凹槽一(7)内。

6.根据权利要求5所述的可调节头部腰部高度的床垫,其特征在于:所述侧部棉料层(2)的一侧开设有两个开孔(8),两个开孔(8)的位置分别与两个凹槽一(7)的位置对应。

7.根据权利要求6所述的可调节头部腰部高度的床垫,其特征在于:所述开孔(8)上侧通过拉链(9)连接有密封层(16)。

8.根据权利要求7所述的可调节头部腰部高度的床垫,其特征在于:两个所述凹槽一(7)内均设置有若干软垫(15)。

9.根据权利要求8所述的可调节头部腰部高度的床垫,其特征在于:所述气囊一(12)和气囊二(14)的下侧均设置有若干防滑凸起(18)。

10.根据权利要求9所述的可调节头部腰部高度的床垫,其特征在于:位于上侧的针织面料层(1)的下侧开设有两个凹槽二(17),两个凹槽二(17)分别位于气囊一(12)和气囊二(14)的上侧。

一种可调节头部腰部高度的床垫

技术领域

[0001] 本实用新型涉及床垫技术领域,尤其是涉及一种可调节头部腰部高度的床垫。

背景技术

[0002] 人的一生大约有三分之一的时间是在床上度过的。在床的构成中,床垫的品质直接决定了舒适度,好的床垫还可以提高睡眠质量,促进睡眠健康。

[0003] 根据中国专利公告号:CN216932514U公开了一种床垫,包括:隔潮层,用于实现床垫隔潮作用;设置于所述隔潮层之上的弹簧层,用于实现床垫缓冲作用;设置于所述弹簧层之上的热塑性弹性体层,用于实现床垫支撑作用;设置于所述热塑性弹性体层之上的记忆棉层,用于实现床垫柔软作用;其中,所述床垫还设有包覆隔潮层、弹簧层、热塑性弹性体层、记忆棉层的布料层,用于床垫与人体表面接触;这样,增加床垫的舒适性,提高睡眠质量。

[0004] 传统床垫通常提供统一的支撑,不便于根据不同部位的需求进行调整,这种固定的支撑设计对于不同体型或有特定健康需求的人来说,可能并不适用,尤其是在需要额外支撑的部位,如头部和腰部。

[0005] 鉴于此,提出一种可调节头部腰部高度的床垫,通过在床垫上安装可调节的气囊和设计合理的支撑结构,旨在为用户提供更加舒适和健康的睡眠体验。

实用新型内容

[0006] 本实用新型的目的在于提供一种可调节头部腰部高度的床垫,能够避免不便于根据不同部位的需求进行调整,这种固定的支撑设计对于不同体型或有特定健康需求的人来说,可能并不适用,尤其是在需要额外支撑的部位,如头部和腰部的情况。

[0007] 本实用新型提供一种可调节头部腰部高度的床垫,包括侧部棉料层和针织面料层,所述针织面料层设置在侧部棉料层的上下两端,侧部棉料层的内侧设置有内部填充组件,内部填充组件的上端设置有气囊一和气囊二,气囊一用于调节头部高度,气囊二用于调节腰部高度。

[0008] 优选的,所述气囊一和气囊二的进气口处均连接有充气管。

[0009] 优选的,所述侧部棉料层的一侧设置有安装件,安装件内放置有气泵,气泵的出气口可与充气管进行连接。

[0010] 优选的,所述内部填充组件包括位于侧部棉料层底部的椰棕,椰棕的上侧设置有独袋弹簧,独袋弹簧的上端设置有乳胶层,乳胶层的上侧设置有海绵层。

[0011] 优选的,所述海绵层上端开设有两个凹槽一,气囊一和气囊二分别位于两个凹槽一内。

[0012] 优选的,所述侧部棉料层的一侧开设有两个开孔,两个开孔的位置分别与两个凹槽一的位置对应。

[0013] 优选的,所述开孔上侧通过拉链连接有密封层。

[0014] 优选的,两个所述凹槽一内均设置有若干软垫。

[0015] 优选的,所述气囊一和气囊二的下侧均设置有若干防滑凸起。

[0016] 优选的,位于上侧的针织面料层的下侧开设有两个凹槽二,两个凹槽二分别位于气囊一和气囊二的上侧。

[0017] 本实用新型实施例提供的一种可调节头部腰部高度的床垫,与现有技术相比:

[0018] 1、本实用新型通过在使用者头部位置安装气囊一,在使用者腰部位置安装气囊二,利用气泵根据使用者的使用需求对气囊一和气囊二进行充气,调整气囊一和气囊二的充气量,提供个性化的支撑,调节使用者头部和腰部的高度,使头部和腰部处于最舒适的姿势,减少身体的压力点,特别是在腰部和颈部,有助于缓解肌肉紧张和疼痛。

[0019] 2、本实用新型通过在海绵上开设凹槽一,使气囊一和气囊二的位置可以进行调节,可以根据个人的需求调整到最合适的位置,从而提供更精确的支撑,并结合软垫和防滑凸起防止气囊一和气囊二位移,可以有效地防止气囊在使用过程中发生位移,确保使用者的安全。

附图说明

[0020] 为了更清楚地说明本实用新型实施方式的技术方案,下面将对实施方式中所需要使用的附图作简单的介绍,应当理解,以下附图仅示出了本实用新型的某些实施例,因此不应被看作是对范围的限定,对于本领域普通技术人员来讲,在不付出创造性劳动的前提下,还可以根据这些附图获得其他相关的附图。

[0021] 图1为本实用新型实施例的整体结构示意图;

[0022] 图2为本实用新型实施例的整体结构拆分示意图;

[0023] 图3为本实用新型实施例的凹槽二结构示意图;

[0024] 图4为本实用新型实施例的软垫结构拆分示意图;

[0025] 图5为本实用新型实施例的气囊一、气囊二结构示意图;

[0026] 图6为本实用新型实施例的图5的A处结构示意图;

[0027] 图7为本实用新型实施例的内部填充组件结构拆分示意图;

[0028] 图8为本实用新型实施例的防滑凸起结构示意图。

[0029] 附图标记:

[0030] 1、针织面料层;2、侧部棉料层;3、椰棕;4、独袋弹簧;5、乳胶层;6、海绵层;7、凹槽一;8、开孔;9、拉链;10、安装件;11、气泵;12、气囊一;13、充气管;14、气囊二;15、软垫;16、密封层;17、凹槽二;18、防滑凸起。

具体实施方式

[0031] 下面结合附图,对本实用新型的一些实施方式作详细说明。在不冲突的情况下,下述的实施例及实施例中的特征可以相互组合。

[0032] 请参考图1至图8,本实用新型实施例提供了一种可调节头部腰部高度的床垫,包括侧部棉料层2和针织面料层1,针织面料层1设置在侧部棉料层2的上下两端,针织面料层1较为柔软,可提高使用者的舒适度。

[0033] 如图7所示,在侧部棉料层2的内侧设置有内部填充组件,其中,内部填充组件包括

位于侧部棉料层2底部的椰棕3,椰棕3的上侧设置有独袋弹簧4,提高整个床垫的支撑力度,独袋弹簧4的上端设置有乳胶层5,提高整个床垫的柔软性,乳胶层5的上侧设置有海绵层6。

[0034] 在海绵层6上端开设有两个凹槽一7,气囊一12和气囊二14分别位于两个凹槽一7内,气囊一12用于调节头部高度,气囊二14用于调节腰部高度。

[0035] 气囊一12和气囊二14的进气口处均连接有充气管13,由于在侧部棉料层2的一侧设置有安装件10,安装件10内放置有气泵11,气泵11的出气口可与充气管13进行连接,根据使用者的需求,利用气泵11对气囊一12和气囊二14进行充气,调节其充气量,从而根据使用者需求进行头部和腰部的高度调节。

[0036] 进一步的,如图5和图6所示,在侧部棉料层2的一侧开设有两个开孔8,两个开孔8的位置分别与两个凹槽一7的位置对应,便于对气囊一12和气囊二14的位置进行调整,使气囊一12和气囊二14适用于不同身高的使用者。

[0037] 在两个凹槽一7内均设置有若干软垫15,软垫15位于气囊一12以及气囊二14的两侧,保证气囊一12和气囊二14的稳定性,防止气囊一12和气囊二14在使用时产生位移,在气囊一12和气囊二14位置调整后,通过开孔8对软垫15的位置进行调整,始终使软垫15对气囊一12和气囊二14进行限制。

[0038] 此外,在气囊一12和气囊二14的下侧均设置有若干防滑凸起18,进一步提高气囊一12和气囊二14的稳定性。

[0039] 同时在开孔8上侧通过拉链9连接有密封层16,利用密封层16对开孔8进行密封。

[0040] 位于上侧的针织面料层1的下侧开设有两个凹槽二17,两个凹槽二17分别位于气囊一12和气囊二14的上侧,使气囊一12和气囊二14能更好地与使用者头部和腰部进行接触,加强对头部和腰部支撑的效果。

[0041] 综上,本实用新型实施例的一种可调节头部腰部高度的床垫,工作原理是:利用气泵11根据使用者的使用需求对气囊一12和气囊二14进行充气,调整气囊一12和气囊二14的充气量,提供个性化的支撑,调节使用者头部和腰部的高度,使头部和腰部处于最舒适的姿势,减少身体的压力点,拉开拉链9,露出开孔8,调节气囊一12和气囊二14的位置,使其满足不同身高的使用者进行使用。

[0042] 以上仅为本实用新型的优选实施方式而已,并不用于限制本实用新型,对于本领域的技术人员来说,本实用新型可以有各种更改和变化。凡在本实用新型的精神和原则之内,做的任何修改、等同替换、改进等,均应包含在本实用新型的保护范围之内。

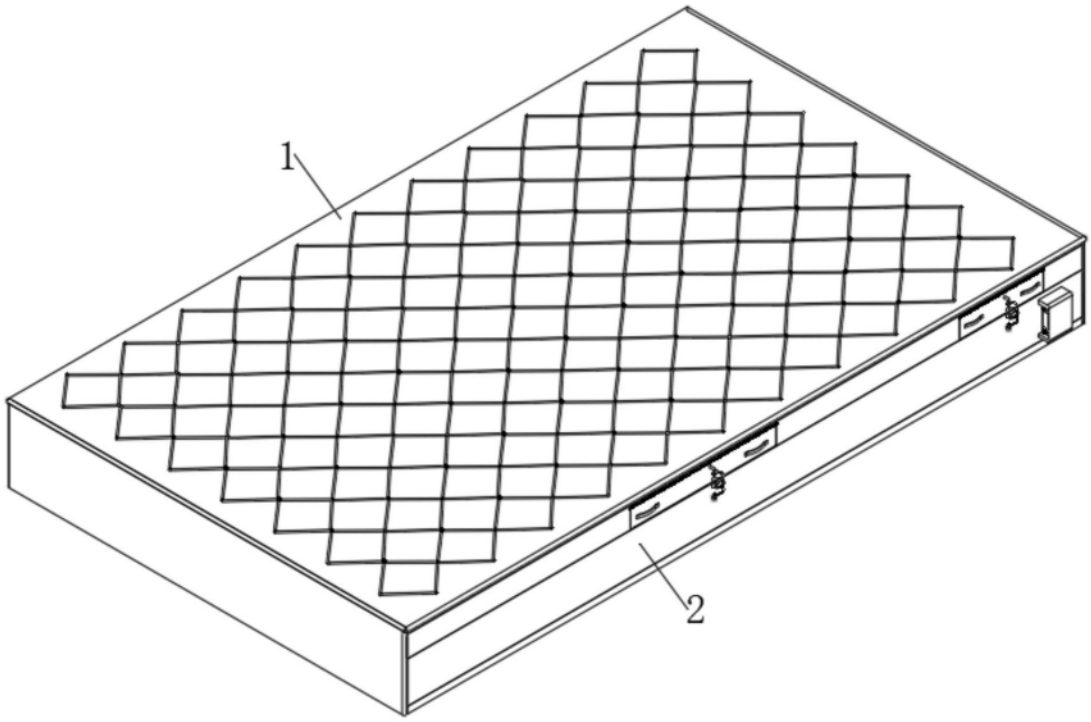

图1

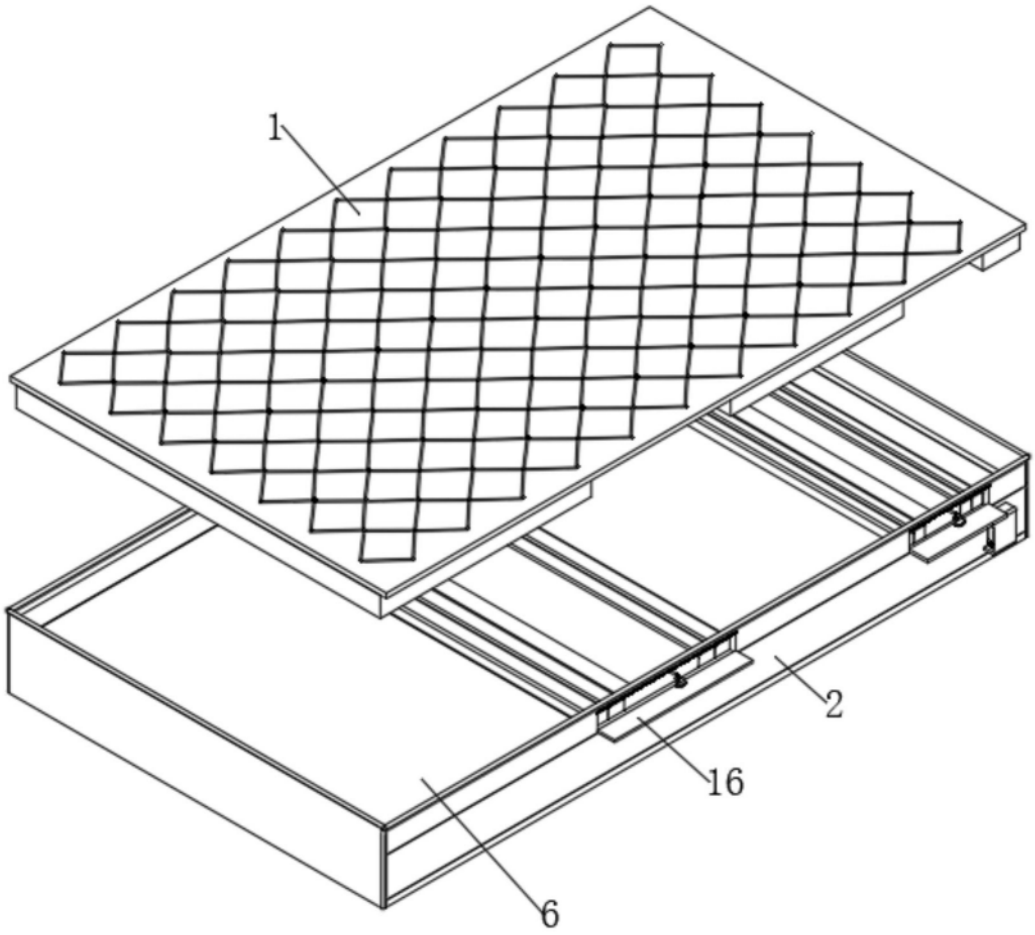

图2

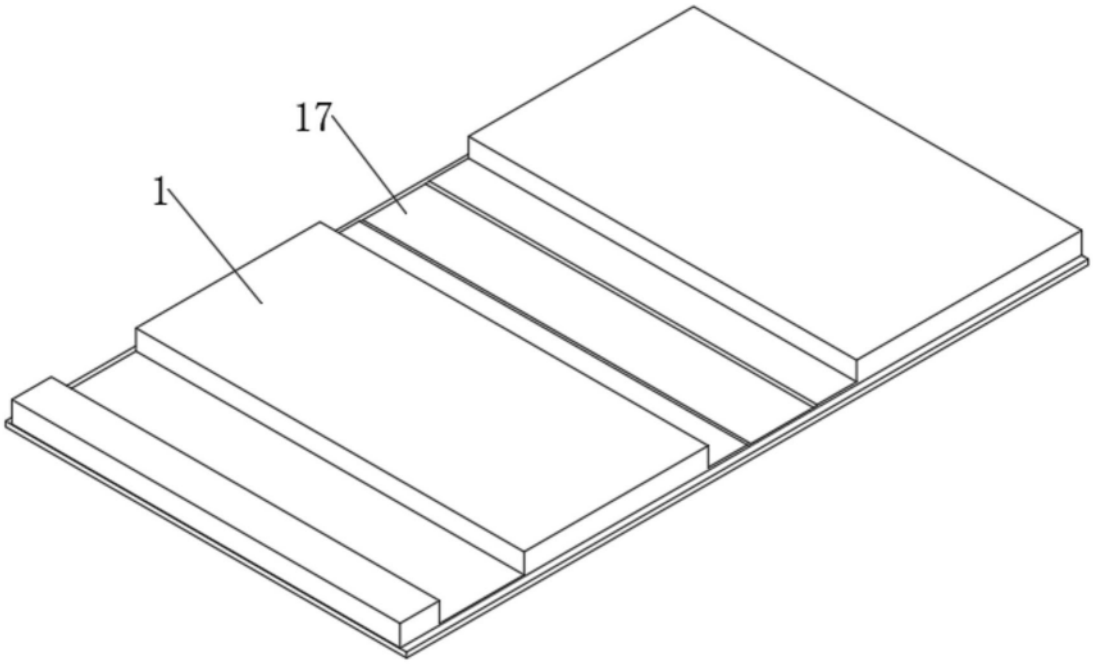

图3

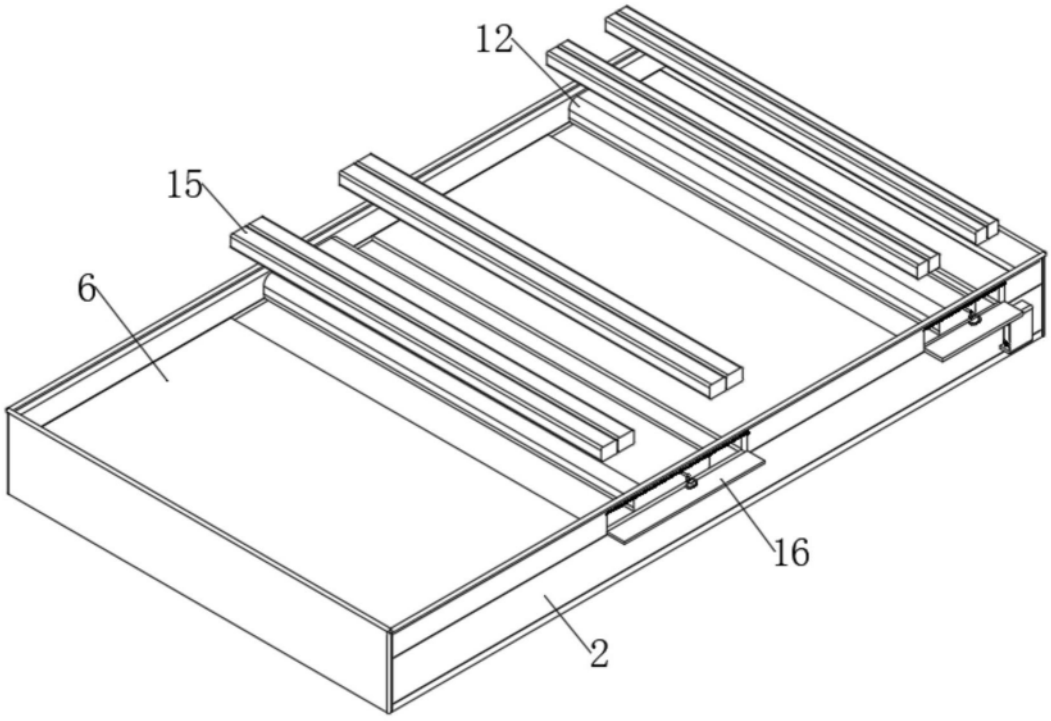

图4

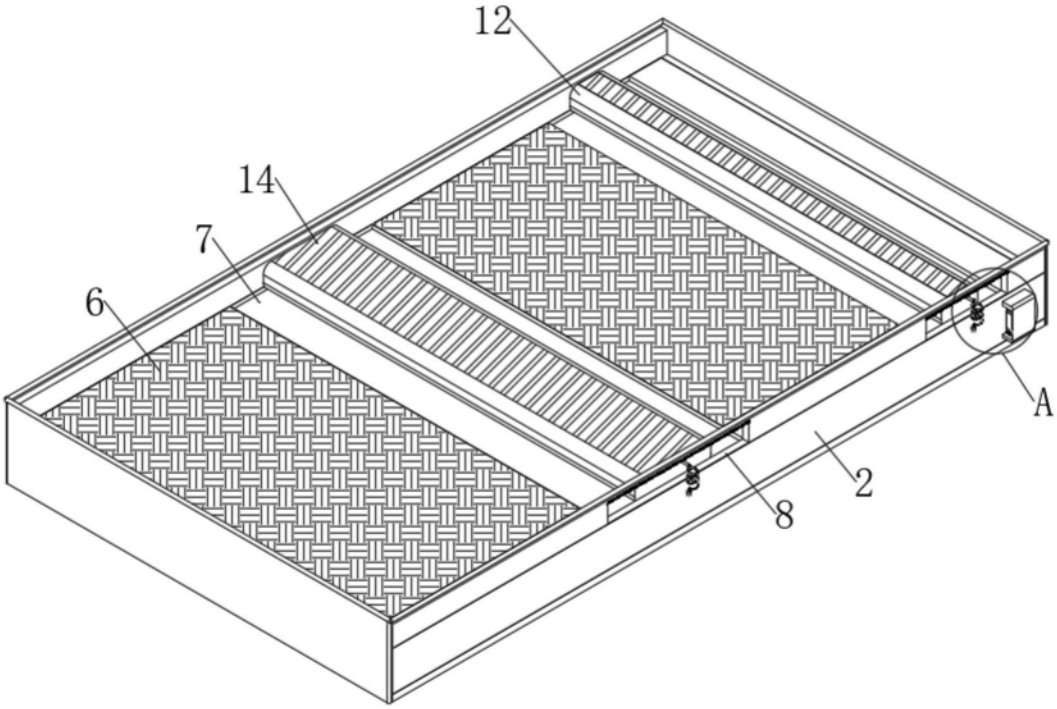

图5

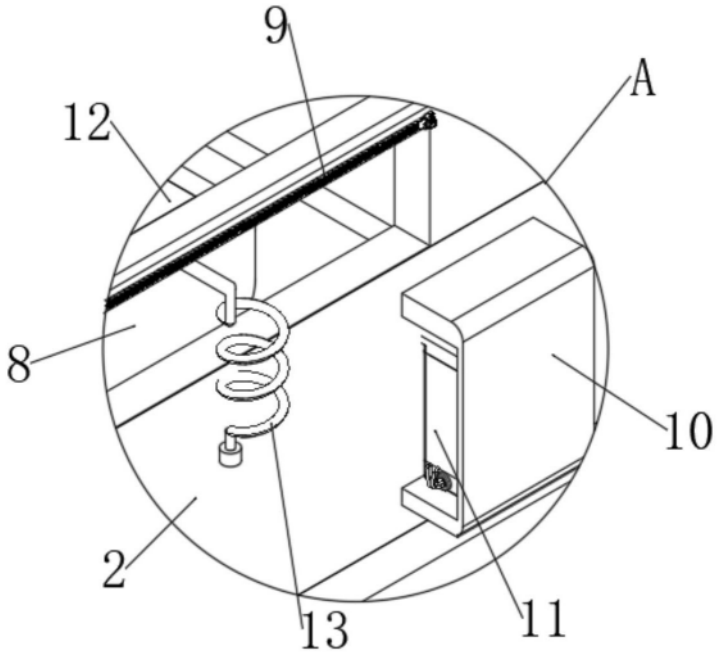

图6

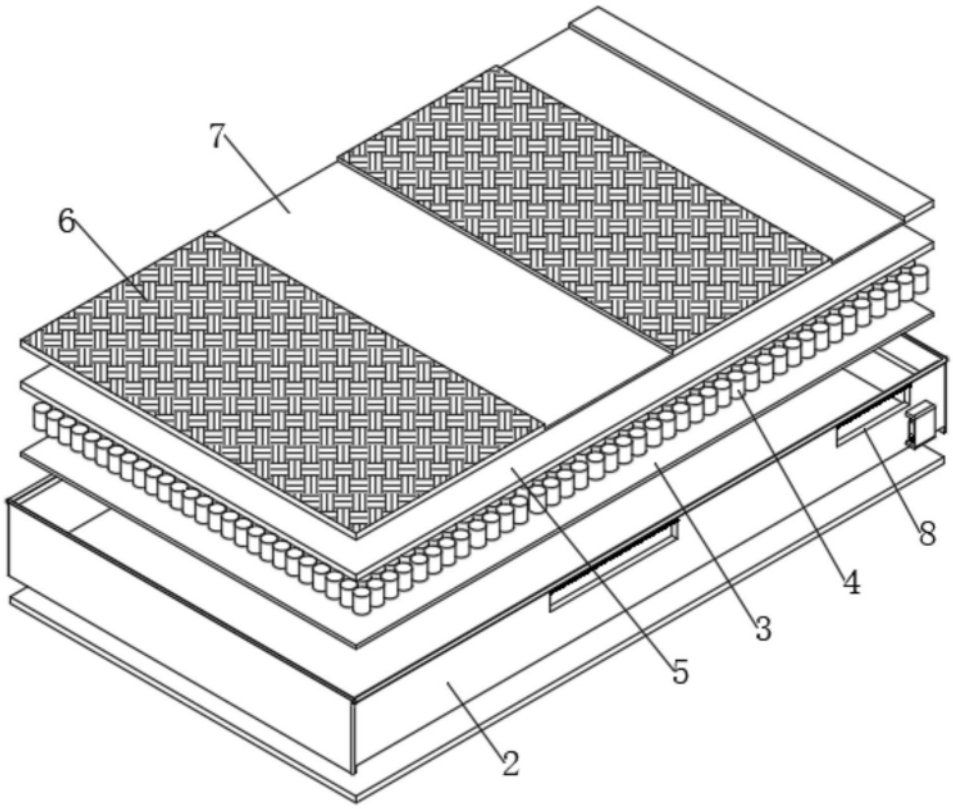

图7

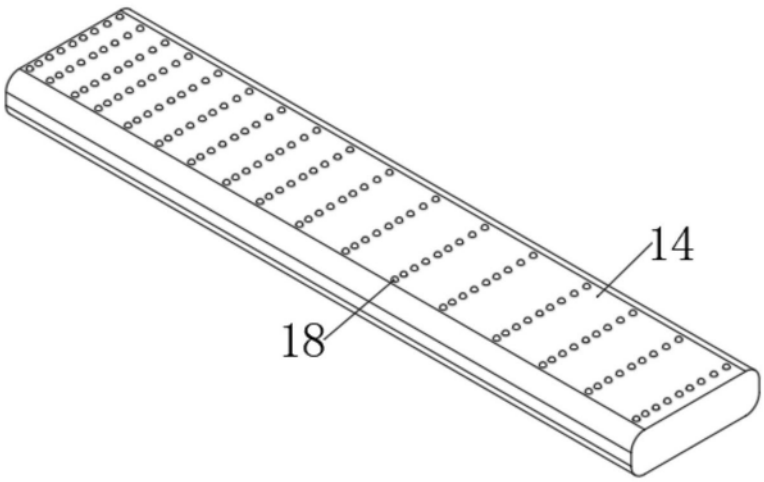

图8