(19)中华人民共和国国家知识产权局

(12)实用新型专利

(10)授权公告号 CN 202768444 U
(45)授权公告日 2013.03.06

(21)申请号 201220432004.3

(22)申请日 2012.08.29

(73)专利权人 慈溪市恒进电子有限公司
地址 315314 浙江省宁波市慈溪市观海卫镇工业园东区

(72)发明人 叶小勇

(51)Int.Cl.
F04D 25/10(2006.01)

权利要求书 1 页 说明书 1 页 附图 1 页

(54)实用新型名称

一种扇头可转动的风扇

(57)摘要

一种扇头可转动的风扇，包括底座以及扇头，所述的底座包括底杆、与所述的底杆连成一体的位于所述底杆两端的立杆；所述的扇头位于两根立杆之间，所述扇头的两侧设有转轴，所述的两根转轴分别穿过两根立杆的上部。在使用时，扇头能以转轴为中心进行转动。本实用新型扇头的转动结构简单，安装方便。

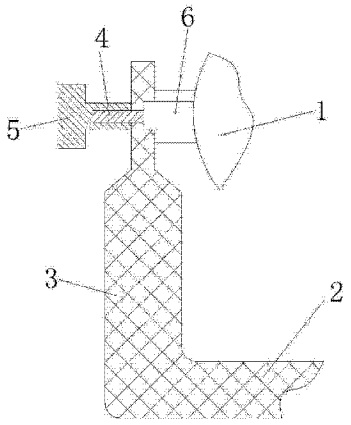

CN 202768444 U

1. 一种扇头可转动的风扇，包括底座以及扇头，其特征在于：所述的底座包括底杆、与所述的底杆连成一体的位于所述底杆两端的立杆；

所述的扇头位于两根立杆之间，所述扇头的两侧设有转轴，所述的两根转轴分别穿过两根立杆的上部。

2. 如权利要求 1 所述的扇头可转动的风扇，其特征在于：穿过所述立杆的部分为螺杆，所述的螺杆上螺设有锁紧螺帽。

3. 如权利要求 2 所述的扇头可转动的风扇，其特征在于：所述的扇头上还设有向外延伸的挡片，转动所述的扇头所述的挡片可被所述立杆的头部阻挡。

一种扇头可转动的风扇

技术领域

[0001] 本实用新型涉及一种风扇。

背景技术

[0002] 风扇一般包括底座和扇头，在现有技术中，扇头和底座一般是固定连接的，因此扇头不能转动。也有扇头可转动的风扇，但是转动结构太复杂。

发明内容

[0003] 为了克服现有风扇的上述不足，本实用新型提供一种转动结构简单的扇头可转动的风扇。

[0004] 本实用新型解决其技术问题的技术方案是：一种扇头可转动的风扇，包括底座以及扇头，所述的底座包括底杆、与所述的底杆连成一体的位于所述底杆两端的立杆；

[0005] 所述的扇头位于两根立杆之间，所述扇头的两侧设有转轴，所述的两根转轴分别穿过两根立杆的上部。

[0006] 进一步，穿过所述立杆的部分为螺杆，所述的螺杆上螺设有锁紧螺帽。

[0007] 进一步，所述的扇头上还设有向外延伸的挡片，转动所述的扇头所述的挡片可被所述立杆的头部阻挡。

[0008] 本实用新型在使用时，扇头能以转轴为中心进行转动。

[0009] 本实用新型的有益效果在于：扇头的转动结构简单，安装方便。

附图说明

[0010] 图 1 是本实用新型的结构示意图。

具体实施方式

[0011] 下面结合附图和具体实施方式对本实用新型作进一步详细说明。

[0012] 参照图 1，一种扇头可转动的风扇，包括底座以及扇头 1，所述的底座包括底杆 2、与所述的底杆 2 连成一体的位于所述底杆 2 两端的立杆 3。

[0013] 所述的扇头 1 位于两根立杆 3 之间，所述扇头 1 的两侧设有转轴 4，所述的两根转轴 4 分别穿过两根立杆 3 的上部。

[0014] 本实施例中，穿过所述立杆的部分为螺杆，所述的螺杆上螺设有锁紧螺帽 5，可防止转轴脱落。

[0015] 本实施例中，所述的扇头上还设有向外延伸的挡片 6，转动所述的扇头 1 所述的挡片 6 可被所述立杆 3 的头部阻挡，从而对扇头 1 的转动角度进行限位。

[0016] 本实用新型在使用时，扇头 1 能以转轴 4 为中心进行转动。

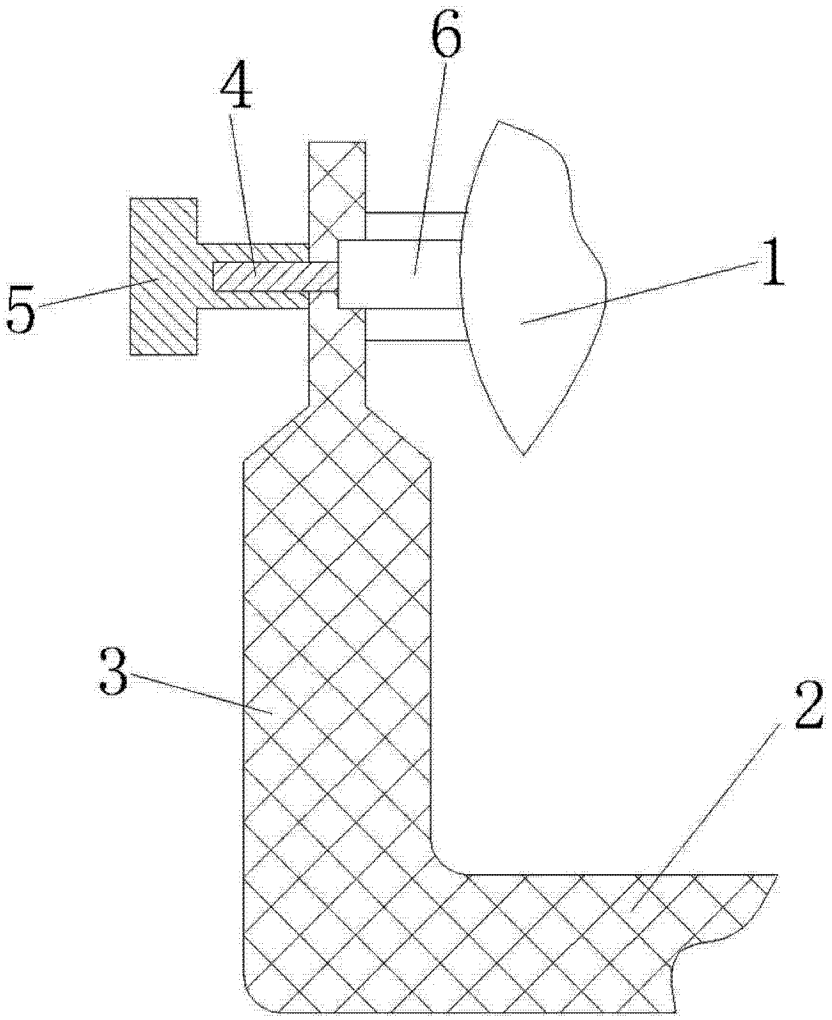

图 1