(19)中华人民共和国国家知识产权局

(12)实用新型专利

(10)授权公告号 CN 202669448 U
(45)授权公告日 2013.01.16

(21)申请号 201220378649.3

(22)申请日 2012.07.24

(73)专利权人 顾长相
地址 315700 浙江省象山县新桥镇山根村273号

(72)发明人 顾长相

(51)Int.Cl.
B60J 11/02(2006.01)

权利要求书 1 页 说明书 2 页 附图 1 页

(54)实用新型名称

一种单向式汽车防晒网

(57)摘要

本实用新型公开了一种单向式汽车防晒网，包括遮阳网布和用于盛放遮阳网布的盒体，其特征在于：所述盒体内设有遮阳网布卷绕机构，包括主轴和卷簧；主轴的两端通过轴承安装在盒体左、右两端的侧壁上；卷簧卷绕在主轴上，其内端与主轴固定连接；盒体的前侧或后侧设有供遮阳网布出入的长条口，遮阳网布从长条口伸入到盒体内，其内端与卷簧的外端固定连接；遮阳网布的外端设有吸附固定装置。所述盒体的底部均匀设置有若干个吸盘。本实用新型结构简单，收放方便，防晒效果好。

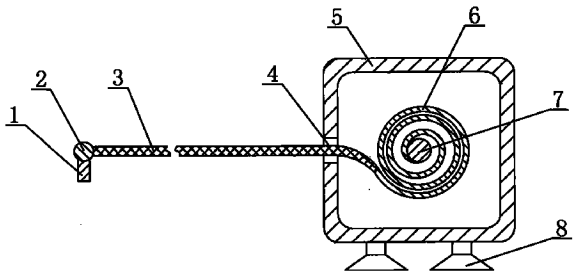

CN 202669448 U

1. 一种单向式汽车防晒网，包括遮阳网布和用于盛放遮阳网布的盒体，其特征在于：所述盒体内设有遮阳网布卷绕机构，包括主轴和卷簧；主轴的两端通过轴承安装在盒体左、右两端的侧壁上；卷簧卷绕在主轴上，其内端与主轴固定连接；盒体的前侧或后侧设有供遮阳网布出入的长条口，遮阳网布从长条口伸入到盒体内，其内端与卷簧的外端固定连接；遮阳网布的外端设有吸附固定装置。

2. 根据权利要求 1 所述的单向式汽车防晒网，其特征在于：所述吸附固定装置包括固定连接在遮阳网布外端的拉杆和固定在拉杆底部的磁铁。

3. 根据权利要求 2 所述的单向式汽车防晒网，其特征在于：所述盒体的底部均匀设置有若干个吸盘。

一种单向式汽车防晒网

技术领域

[0001] 本实用新型涉及用于汽车的遮阳防晒工具，具体地说，涉及一种单向式汽车防晒网。

背景技术

[0002] 现在，汽车在人们的生活中越来越普遍，已成为人们不可或缺的代步工具。而由于缺少车库和汽车外出等原因，汽车难免要露天停放。在夏天，尤其是在夏天的中午，停放在户外的汽车必然要受到强烈阳光的曝晒，这会给汽车带来诸多伤害：1、高温会加速汽车零部件、内饰的老化和损坏；2、汽车在强光下停放半小时左右，车内的温度就很高，必须先打开车门或车窗透风、排热，然后关上车门、车窗打开空调一段时间，等车内温度降下来以后再进入汽车，这样一来，不但会耽误时间，还会造成能源的浪费。因此，车主特别需要汽车遮阳防晒的工具。目前，人们提出了诸如汽车遮阳篷、汽车遮阳罩、汽车遮阳伞等技术方案，但都存有共同的弊端，即：结构复杂、收放不方便。

发明内容

[0003] 本实用新型的目的是克服上述缺陷，提供一种结构简单、收放方便，遮阳防晒效果好的单向式汽车防晒网。

[0004] 为解决上述问题，本实用新型所采用的技术方案是：

[0005] 一种单向式汽车防晒网，包括遮阳网布和用于盛放遮阳网布的盒体，其特征在于：所述盒体内设有遮阳网布卷绕机构，包括主轴和卷簧；主轴的两端通过轴承安装在盒体左、右两端的侧壁上；卷簧卷绕在主轴上，其内端与主轴固定连接；盒体的前侧或后侧设有供遮阳网布出入的长条口，遮阳网布从长条口伸入到盒体内，其内端与卷簧的外端固定连接；遮阳网布的外端设有吸附固定装置。

[0006] 进一步地说，所述吸附固定装置包括固定连接在遮阳网布外端的拉杆和固定在拉杆底部的磁铁。

[0007] 更进一步说，所述盒体的底部均匀设置有若干个吸盘。

[0008] 由于采用了上述技术方案，与现有技术相比，本实用新型结构简单，收放 方便，不用时，遮阳网布通过卷簧卷绕在主轴上，将其放在汽车后备箱内；使用时，先将盒体通过吸盘吸附在汽车车顶上，然后通过拉杆将遮阳网布拉出，并通过拉杆底部的磁铁将其固定在汽车前盖或者汽车尾部，遮盖汽车的向阳面，防晒效果好。

[0009] 下面结合附图和具体实施方式对本实用新型做进一步的描述。

附图说明

[0010] 附图为本实用新型一种实施例的结构示意图。

具体实施方式

[0011] 实施例：

[0012] 一种单向式汽车防晒网，如附图所示，包括遮阳网布 3 和用于盛放遮阳网布 3 的盒体 5。所述盒体 5 内设有遮阳网布卷绕机构，包括主轴 7 和卷簧 6。主轴 7 的两端通过轴承安装在盒体 5 左、右两端的侧壁上。卷簧 6 卷绕在主轴 7 上，其内端与主轴 7 固定连接。盒体 5 的前侧或后侧设有供遮阳网布 3 出入的长条口 4，遮阳网布 3 从长条口 4 伸入到盒体 5 内，其内端与卷簧 6 的外端固定连接。

[0013] 所述遮阳网布 3 的外端设有吸附固定装置，包括固定连接在遮阳网布 3 外端的拉杆 2 和固定在拉杆 2 底部的磁铁 1。

[0014] 所述盒体 5 的底部均匀设置有若干个吸盘 8，吸盘 8 的作用是将盒体吸附固定在汽车车体的表面，同时可以避免盒体 5 与汽车车体表面接触而刮伤车漆。

[0015] 本实用新型所述的汽车防晒网结构简单，操作简易。使用时，先将盒体 5 放置在汽车车顶上，并通过吸盘 8 吸附固定在汽车顶上；然后，通过拉杆 2 将遮阳网布 3 拉出，并通过拉杆 2 底部的磁铁 1 将其固定在汽车前盖或者汽车尾部，从而遮盖汽车的向阳面。

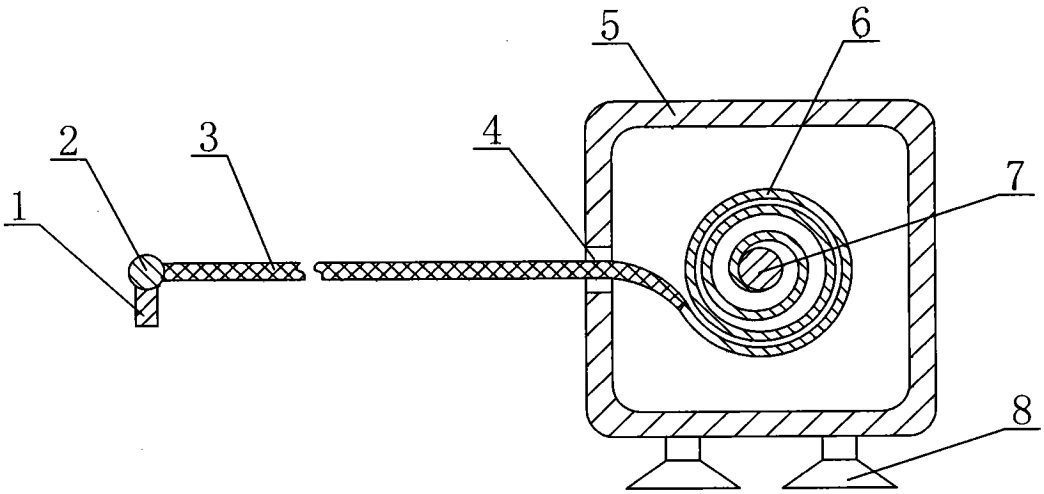
5
6
2
3
4
7
1
8