(19)国家知识产权局

(12)实用新型专利

(10)授权公告号 CN 222667583 U
(45)授权公告日 2025.03.25

(21)申请号 202420789678.1

(22)申请日 2024.04.17

(73)专利权人 李振
地址 261000 山东省潍坊市奎文区惠贤路4939号4号楼3单元302号

(72)发明人 李振 楚金业 厉志辉

(74)专利代理机构 北京中仟知识产权代理事务所(普通合伙) 11825
专利代理师 丁瑞

(51)Int.Cl.
E04G 9/02(2006.01)
E04G 17/00(2006.01)

权利要求书1页 说明书4页 附图3页

(54)实用新型名称

一种建筑工程施工浇筑模板

(57)摘要

本实用新型提供一种建筑工程施工浇筑模板,包括:两个模板,两个模板的左右两侧均设置有拆卸板,两个固定组件分别设置于两个模板的表面,限位组件设置于固定组件的上方,限位组件包括螺纹杆,螺纹杆的一端连接有连接座,螺纹杆表面的一侧套设有活动套,连接座和活动套的一侧均连接有L形限位块,螺纹杆的表面且位于活动套的一侧螺纹连接有螺纹套。本实用新型提供的一种建筑工程施工浇筑模板,在两个带有定位槽的模板和两个带有定位块的拆卸板配合固定组件和限位组件进行操作时,能在对不同高度的建筑在浇筑完成后可以向两侧拉动模板和拆卸板的方式进行拆卸,同时能减少多个螺栓进行模板和拆卸板之间的固定,可以提高操作人员操作时的便捷性。

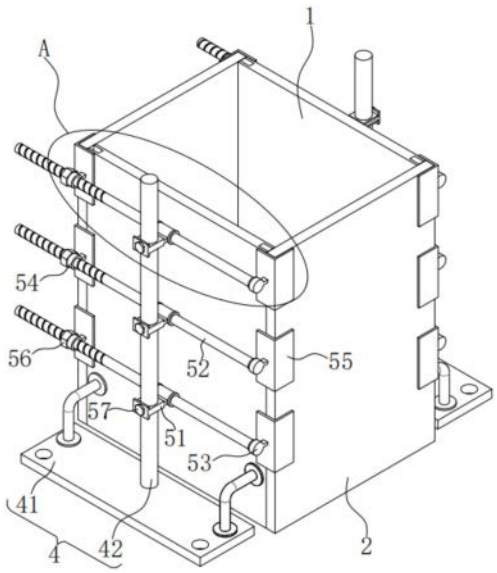

CN 222667583 U

1.一种建筑工程施工浇筑模板,其特征在于,包括:

两个模板,两个所述模板的左右两侧均设置有拆卸板;

固定组件,所述固定组件的数量为两个,两个所述固定组件分别设置于两个所述模板的表面;

限位组件,所述限位组件设置于所述固定组件的上方,所述限位组件包括螺纹杆,所述螺纹杆的一端连接有连接座,所述螺纹杆表面的一侧套设有活动套,所述连接座和所述活动套的一侧均连接有L形限位块,所述螺纹杆的表面且位于所述活动套的一侧螺纹连接有螺纹套。

2.根据权利要求1所述的建筑工程施工浇筑模板,其特征在于,所述模板与所述拆卸板之间设置有定位组件,所述定位组件包括定位块,所述模板的表面开设有与所述定位块相适配的定位槽。

3.根据权利要求1所述的建筑工程施工浇筑模板,其特征在于,所述固定组件包括固定座,所述固定座的表面连接有固定杆。

4.根据权利要求3所述的建筑工程施工浇筑模板,其特征在于,所述螺纹杆表面的中心位置套设有活动座,所述活动座套设于所述固定杆的表面。

5.根据权利要求4所述的建筑工程施工浇筑模板,其特征在于,所述活动座的内部设置有固定栓,所述固定杆的表面开设有多个与所述固定栓相适配的固定孔。

6.根据权利要求3所述的建筑工程施工浇筑模板,其特征在于,所述螺纹杆与所述固定杆之间设置有活动组件,所述活动组件包括两个拆卸套,两个所述拆卸套之间连接有连接杆,所述连接杆的两端均螺纹连接有螺纹块。

7.根据权利要求6所述的建筑工程施工浇筑模板,其特征在于,所述螺纹杆的端部开设有与所述螺纹块相适配的螺纹孔,两个所述拆卸套之间设置有固定件。

一种建筑工程施工浇筑模板

技术领域

[0001] 本实用新型涉及建筑工程领域,尤其涉及一种建筑工程施工浇筑模板。

背景技术

[0002] 建筑工程,指通过对各类房屋建筑及其附属设施的建造和与其配套的线路、管道、设备的安装活动所形成的工程实体。

[0003] 目前在建筑工程中对建筑的施工时会对使用浇筑模板进行建筑的支撑柱进行定形,便于混凝土的浇筑。

[0004] 而现有技术中所提出的公开号为CN217000903U的专利申请,其通过设置固定柱,通过转动固定柱使固定柱穿过固定孔延伸至限位孔的内部,对侧板进行限位,避免侧板在浇筑出现偏移,影响模板成型的完整性,通过设置支撑柱,通过支撑柱对支撑板进行支撑,增加支撑板的稳定性,通过设置固定钉,在使用时,工作人员通过把固定钉插入地面内部,进一步增加支撑板的稳定性。

[0005] 但是现在的浇筑模板在使用时会通过拼接的方式进行固定,然而此方式中的拼接时,在遇到高尺寸的建筑进行浇筑完成后进行模板的拆卸时造成不便,同时利用多个螺栓进行模板之间的固定会增加工作人员的操作时间。

[0006] 因此,有必要提供一种建筑工程施工浇筑模板解决上述技术问题。

实用新型内容

[0007] 本实用新型提供一种建筑工程施工浇筑模板,解决了现在的浇筑模板通过拼接的方式进行固定,在遇到高尺寸的建筑进行浇筑完成后进行模板的拆卸时造成不便,同时利用多个螺栓进行模板之间的固定会增加工作人员的操作时间的问题。

[0008] 为解决上述技术问题,本实用新型提供的一种建筑工程施工浇筑模板,包括:

[0009] 两个模板,两个所述模板的左右两侧均设置有拆卸板;

[0010] 固定组件,所述固定组件的数量为两个,两个所述固定组件分别设置于两个所述模板的表面;

[0011] 限位组件,所述限位组件设置于所述固定组件的上方,所述限位组件包括螺纹杆,所述螺纹杆的一端连接有连接座,所述螺纹杆表面的一侧套设有活动套,所述连接座和所述活动套的一侧均连接有L形限位块,所述螺纹杆的表面且位于所述活动套的一侧螺纹连接有螺纹套。

[0012] 优选的,所述模板与所述拆卸板之间设置有定位组件,所述定位组件包括定位块,所述模板的表面开设有与所述定位块相适配的定位槽。

[0013] 优选的,所述固定组件包括固定座,所述固定座的表面连接有固定杆。

[0014] 优选的,所述螺纹杆表面的中心位置套设有活动座,所述活动座套设于所述固定杆的表面。

[0015] 优选的,所述活动座的内部设置有固定栓,所述固定杆的表面开设有多个与所述

固定栓相适配的固定孔。

[0016] 优选的,所述螺纹杆与所述固定杆之间设置有活动组件,所述活动组件包括两个拆卸套,两个所述拆卸套之间连接有连接杆,所述连接杆的两端均螺纹连接有螺纹块。

[0017] 优选的,所述螺纹杆的端部开设有与所述螺纹块相适配的螺纹孔,两个所述拆卸套之间设置有固定件。

[0018] 与相关技术相比较,本实用新型提供的一种建筑工程施工浇筑模板具有如下有益效果:

[0019] 本实用新型提供一种建筑工程施工浇筑模板,在两个带有定位槽的模板和两个带有定位块的拆卸板配合固定组件和限位组件进行操作时,能在对不同高度的建筑在浇筑完成后可以向两侧拉动模板和拆卸板的方式进行拆卸,同时能减少多个螺栓进行模板和拆卸板之间的固定,从而可以提高操作人员操作时的便捷性。

附图说明

[0020] 图1为本实用新型提供的一种建筑工程施工浇筑模板的第一实施例的结构示意图;

[0021] 图2为图1所示的A部放大示意图;

[0022] 图3为本实用新型提供的一种建筑工程施工浇筑模板的第二实施例的结构示意图;

[0023] 图4为图3所示的B部放大示意图。

[0024] 图中标号:1、模板,2、拆卸板,3、定位组件,31、定位块,32、定位槽,4、固定组件,41、固定座,42、固定杆,5、限位组件,51、活动座,52、螺纹杆,53、连接座,54、活动套,55、L形限位块,56、螺纹套,57、固定栓,6、活动组件,61、拆卸套,62、连接杆,63、螺纹块,64、螺纹孔,65、固定件。

具体实施方式

[0025] 下面结合附图和实施方式对本实用新型作进一步说明。

[0026] 第一实施例

[0027] 请结合参阅图1和图2,其中,图1为本实用新型提供的一种建筑工程施工浇筑模板的第一实施例的结构示意图;图2为图1所示的A部放大示意图。一种建筑工程施工浇筑模板,包括:

[0028] 两个模板1,两个所述模板1的左右两侧均设置有拆卸板2;

[0029] 固定组件4,所述固定组件4的数量为两个,两个所述固定组件4分别设置于两个所述模板1的表面;

[0030] 限位组件5,所述限位组件5设置于所述固定组件4的上方,所述限位组件5包括螺纹杆52,所述螺纹杆52的一端连接有连接座53,所述螺纹杆52表面的一侧套设有活动套54,所述连接座53和所述活动套54的一侧均连接有L形限位块55,所述螺纹杆52的表面且位于所述活动套54的一侧螺纹连接有螺纹套56。

[0031] 螺纹杆52和螺纹套56的使用能将两个L形限位块55与模板1和拆卸板2的连接处进行固定和拆卸的作用,定位块31和定位槽32的使用可以在模板1和拆卸板2之间进行安装时

起到定位的作用。

[0032] 所述模板1与所述拆卸板2之间设置有定位组件3,所述定位组件3包括定位块31,所述模板1的表面开设有与所述定位块31相适配的定位槽32。

[0033] 所述固定组件4包括固定座41,所述固定座41的表面连接有固定杆42。

[0034] 在固定座41的表面开设有通孔,便于使用螺栓将固定座41与地面进行螺纹连接固定。

[0035] 所述螺纹杆52表面的中心位置套设有活动座51,所述活动座51套设于所述固定杆42的表面。

[0036] 所述活动座51的内部设置有固定栓57,所述固定杆42的表面开设有多个与所述固定栓57相适配的固定孔。

[0037] 本实用新型提供的一种建筑工程施工浇筑模板的工作原理如下:

[0038] 使用时,当对模板1和拆卸板2之间进行拆卸时,首先通过转动螺纹套56对活动套54进行松动,当活动套54松动后,再通过拉动活动套54带动其中一个L形限位块55与模板1和拆卸板2之间分离,同时推动螺纹杆52通过连接座53带动另外一个L形限位块55与模板1和拆卸板2之间分离,当L形限位块55与模板1和拆卸板2之间分离后,再将活动座51和固定杆42之间的固定栓57取出,当固定栓57取出后,再通过拉动活动套51带动L形限位块55与模板1和拆卸板2分离取出,即可通过拉动拆卸板2带动定位块31与模板1上开设的定位槽32分离。

[0039] 与相关技术相比较,本实用新型提供的一种建筑工程施工浇筑模板具有如下有益效果:

[0040] 本实用新型提供一种建筑工程施工浇筑模板,在两个带有定位槽32的模板1和两个带有定位块31的拆卸板2配合固定组件4和限位组件5进行操作时,能在对不同高度的建筑在浇筑完成后可以向两侧拉动模板1和拆卸板2的方式进行拆卸,同时能减少多个螺栓进行模板1和拆卸板2之间的固定,从而可以提高操作人员操作时的便捷性。

[0041] 第二实施例

[0042] 请结合参阅图3和图4,基于本申请的第一实施例提供的一种建筑工程施工浇筑模板,本申请的第二实施例提出另一种建筑工程施工浇筑模板。第二实施例仅仅是第一实施例优选的方式,第二实施例的实施对第一实施例的单独实施不会造成影响。

[0043] 具体的,本申请的第二实施例提供的一种建筑工程施工浇筑模板的不同之处在于,一种建筑工程施工浇筑模板,所述螺纹杆52与所述固定杆42之间设置有活动组件6,所述活动组件6包括两个拆卸套61,两个所述拆卸套61之间连接有连接杆62,所述连接杆62的两端均螺纹连接有螺纹块63。

[0044] 两个拆卸套61可以套设在固定杆42的表面使用,螺纹块63和螺纹孔64之间配合使用可以对螺纹杆52与连接杆62之间进行安装和拆卸。

[0045] 所述螺纹杆52的端部开设有与所述螺纹块63相适配的螺纹孔64,两个所述拆卸套61之间设置有固定件65。

[0046] 本实用新型提供的一种建筑工程施工浇筑模板的工作原理如下:

[0047] 使用时,当对限位组件5进行安装时,首先将带有螺纹块63和两个拆卸套61的连接杆62套设在固定杆42的表面,然后使用固定件65对两个拆卸套61进行固定,在固定好带有

螺纹块63和两个拆卸套61的连接杆62后,再将带有螺纹孔64的螺纹杆52与螺纹块63螺纹连接即可使用。

[0048] 与相关技术相比较,本实用新型提供的一种建筑工程施工浇筑模板具有如下有益效果:

[0049] 本实用新型提供一种建筑工程施工浇筑模板,在螺纹杆52和固定杆42之间设置活动组件6便于将限位组件5和固定杆42之间进行安装和拆卸的作用。

[0050] 以上所述仅为本实用新型的实施例,并非因此限制本实用新型的专利范围,凡是利用本实用新型说明书及附图内容所作的等效结构或等效流程变换,或直接或间接运用在其它相关的技术领域,均同理包括在本实用新型的专利保护范围内。

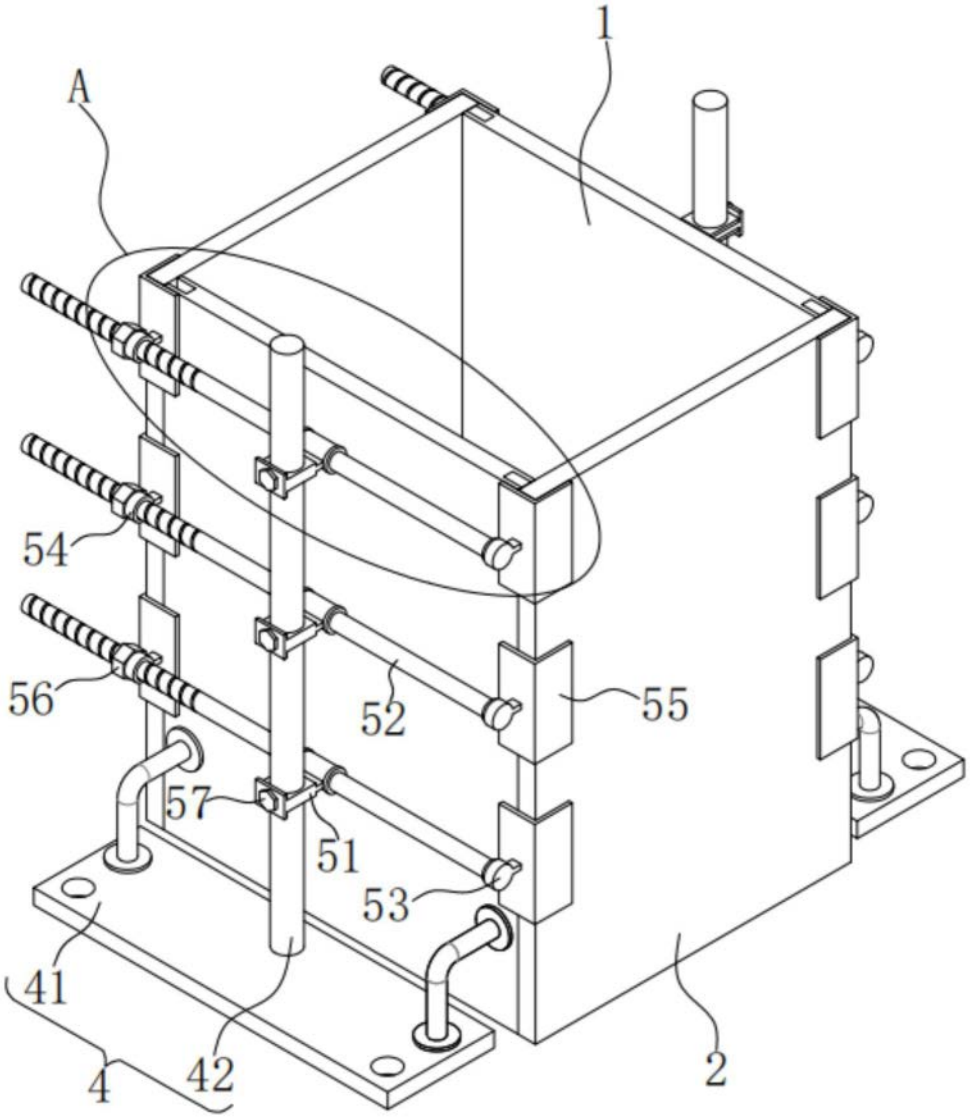

图1

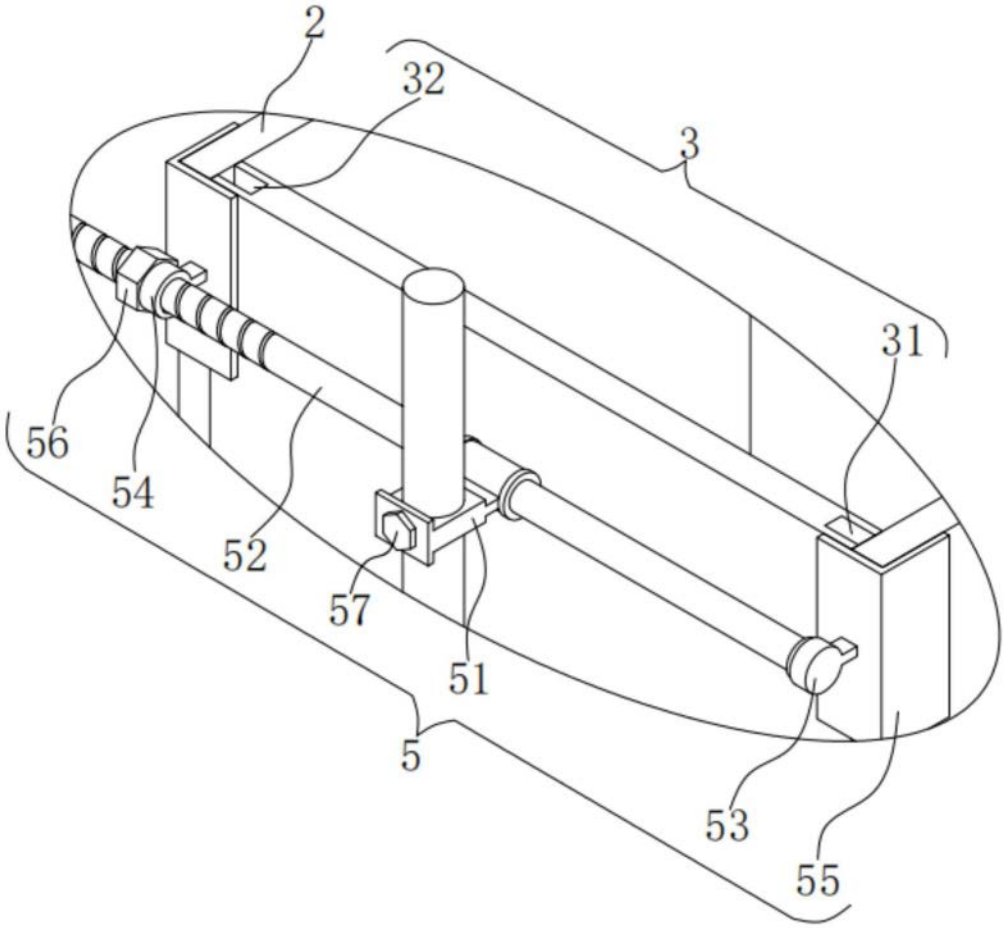

图2

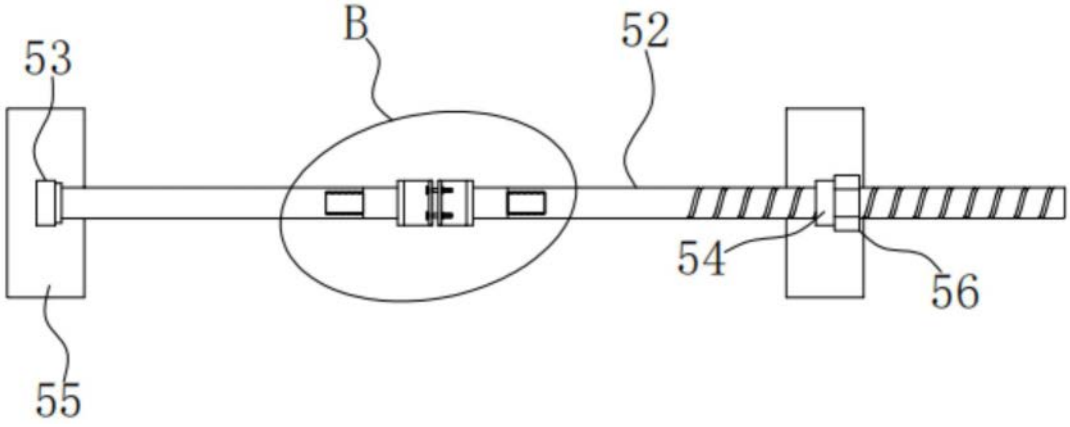

图3

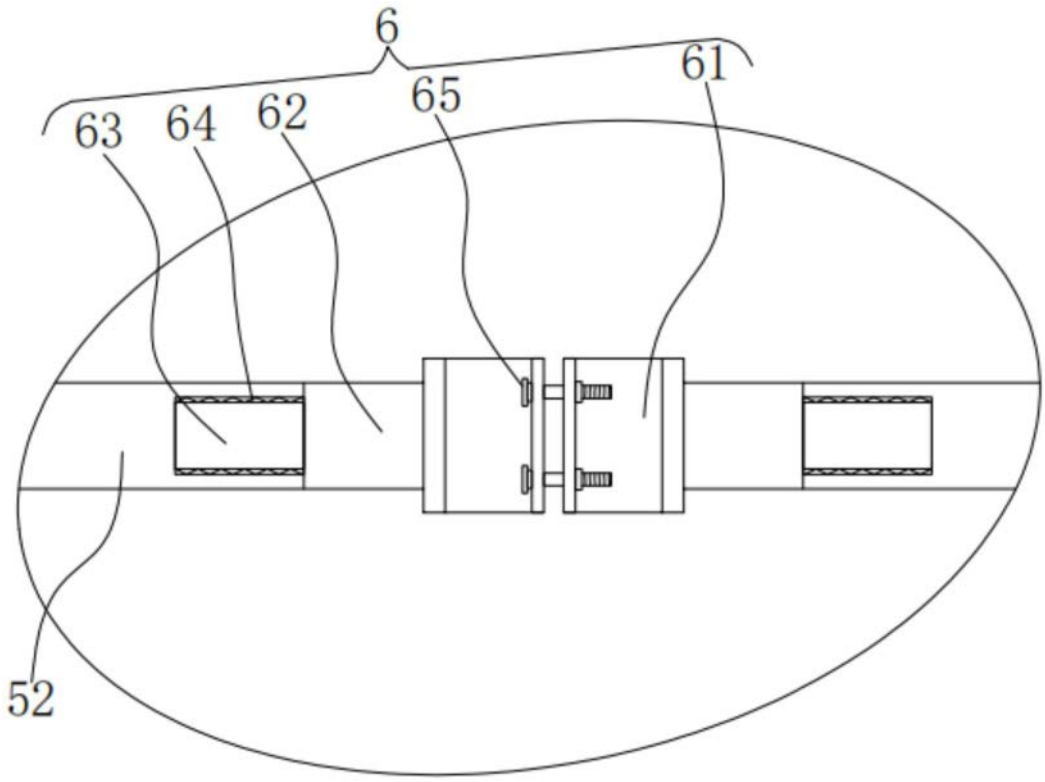

图4