(19)中华人民共和国国家知识产权局

(12)实用新型专利

(10)授权公告号 CN 209455385 U
(45)授权公告日 2019.10.01

(21)申请号 201822047061.X

(22)申请日 2018.12.07

(73)专利权人 河海大学
地址 211100 江苏省南京市江宁开发区佛城西路8号

(72)发明人 季小梅 王儒 诸裕良

(74)专利代理机构 南京经纬专利商标代理有限公司 32200
代理人 祁文彦

(51)Int.Cl.
B65D 85/18(2006.01)
B65D 5/38(2006.01)
B65D 5/478(2006.01)

权利要求书1页 说明书3页 附图3页

(54)实用新型名称

一种便于携带与存取的鞋盒

(57)摘要

本实用新型公开了一种便于携带与存取的鞋盒，包括外部鞋盒和内部鞋盒，外部鞋盒和内部鞋盒均为长方体壳体结构，外部鞋盒的一个侧面为敞口，内部鞋盒通过外部鞋盒该侧面的敞口抽屉式设置于外部鞋盒中，内部鞋盒的顶面为敞口，外部鞋盒上翻转转动连接有外部盒盖，外部盒盖位于内部鞋盒敞口的正上方，翻转外部盒盖打开和关闭内部鞋盒的敞口。本实用新型使得在原先掀盖式基础上添加推拉内嵌抽屉式内部鞋盒，从而不用将整个鞋盒拿出来，便可以通过推拉内部鞋盒轻松便捷存取鞋子，同时鞋盒外部的绳带可便于我们生活中不用纸袋包装就可以便捷拎取纸鞋盒。

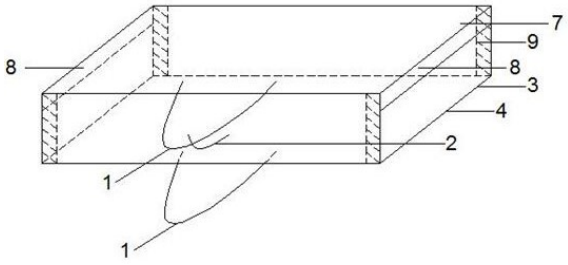

CN 209455385 U

1.一种便于携带与存取的鞋盒，其特征在于，包括外部鞋盒和内部鞋盒，外部鞋盒和内部鞋盒均为长方体壳体结构，外部鞋盒的一个侧面为敞口，内部鞋盒通过外部鞋盒该侧面的敞口抽屉式设置于外部鞋盒中，内部鞋盒的顶面为敞口，外部鞋盒上翻转转动连接有外部盒盖，外部盒盖位于内部鞋盒敞口的正上方，翻转外部盒盖打开和关闭内部鞋盒的敞口。

2.根据权利要求1所述的一种便于携带与存取的鞋盒，其特征在于，外部盒盖和外部鞋盒的底板上均设置有外部鞋盒绳带。

3.根据权利要求1所述的一种便于携带与存取的鞋盒，其特征在于，内部鞋盒的前侧板设置有内部鞋盒绳带。

4.根据权利要求1所述的一种便于携带与存取的鞋盒，其特征在于，外部鞋盒为纸板材质，外部盒盖与外部鞋盒为一体连接结构，连接处具有可翻转的折痕。

一种便于携带与存取的鞋盒

技术领域

[0001] 本实用新型涉及一种鞋盒，具体地说涉及一种能够不用额外袋子包装便可以携带并且在盒子较多堆放起来后仍能方便推拉打开鞋盒存取鞋子的纸鞋盒。

背景技术

[0002] 纸鞋盒是我们日常生活购物中常用的物品，很多纸鞋盒的开启方式都是掀盖式，这样便于商家打开鞋盒便可以很好地展示产品，但是当鞋盒众多堆放在一起却又想拿取中间鞋盒里面的鞋子给顾客试穿时，却需要为了一双鞋把整个鞋盒抽取出来从而容易发生鞋盒倾倒事件；如果顾客最终没买鞋，商家需要把鞋子装入鞋盒然后再次和众多鞋盒堆放一起造成鞋盒位置多变没有规律不好管理；如果顾客最终买了鞋，商家还需要提供额外的纸袋包装鞋盒让顾客可以拎取，可是却造成了浪费与不便捷；另外顾客在家里为节省空间，会像商家一样把鞋子放入鞋盒保存并堆放于一处，想要穿某双鞋子时便会出现类似于商家抽取鞋盒倾倒的事件，想要收起鞋子时，又需要掀开鞋盒放入鞋子，再将鞋盒放入杂乱的众多鞋盒中，这样与不打乱鞋盒堆放顺序直接抽拉鞋盒取鞋再迅速把鞋盒推入鞋盒堆相比是非常不方便的。而且现有有关纸鞋盒的专利中并没有解决这个问题。

发明内容

[0003] 本实用新型的目的是克服现有技术中的不足，提供一种将鞋盒由掀盖式转变为掀盖式与推拉抽取式结合的抽屉纸盒装置，使得不用将整个鞋盒拿出来便可以通过推拉内嵌抽屉纸盒轻松便捷存取鞋子，同时鞋盒外部的线绳可便于我们生活中不用纸袋包装就可以便捷拎取鞋盒。

[0004] 为了解决上述技术问题，本实用新型是通过以下技术方案实现：

[0005] 一种便于携带与存取的鞋盒，包括外部鞋盒和内部鞋盒，外部鞋盒和内部鞋盒均为长方体壳体结构，外部鞋盒的一个侧面为敞口，内部鞋盒通过外部鞋盒该侧面的敞口抽屉式设置于外部鞋盒中，内部鞋盒的顶面为敞口，外部鞋盒上翻转转动连接有外部盒盖，外部盒盖位于内部鞋盒敞口的正上方，翻转外部盒盖打开和关闭内部鞋盒的敞口。

[0006] 作为优选，外部盒盖和外部鞋盒的底板上均设置有外部鞋盒绳带。

[0007] 作为优选，内部鞋盒的前侧板设置有内部鞋盒绳带。

[0008] 作为优选实施例，外部鞋盒为纸板材质，外部盒盖与外部鞋盒为一体连接结构，连接处具有可翻转的折痕。

[0009] 无论是商家在店里还是顾客在家中为节省空间堆压鞋盒较多，但是又需要取用鞋子时，都可以通过拉动内部鞋盒绳带将内部鞋盒以抽屉式快捷地从外部鞋盒拉出来轻松获取鞋子，将鞋子重新放回抽拉式内部鞋盒，再推入固定在鞋堆原处的外部鞋盒中，在鞋子便于管理方面不言而喻，而不用整个鞋盒从鞋盒堆中艰难拿出再以掀盖式打开外部盒盖获取鞋子，抽拉式也比掀盖式方便许多。

[0010] 与现有技术相比，本实用新型的有益效果是：

[0011] 本实用新型使得在原先掀盖式基础上添加推拉内嵌抽屉式内部鞋盒，从而不用将整个鞋盒拿出来，便可以通过推拉内部鞋盒轻松便捷存取鞋子，同时鞋盒外部的绳带可便于我们生活中不用纸袋包装就可以便捷拎取纸鞋盒。

[0012] 本实用新型成本低廉，结构简单，通过给鞋盒增加简单的绳带减少了额外袋子包装，可以直接拎取携带鞋盒，另外在保留原先掀盖式鞋盒基础上增加了抽拉式内部鞋盒，从而将鞋盒改造成内外鞋盒，互相独立但又可以合并成为整体，在鞋盒堆压时可不动外部鞋盒、不用打乱鞋盒顺序而只需抽拉内部鞋盒便可方便存取鞋子，方便快捷、易于管理。

附图说明

[0013] 图1是本实用新型的整体结构图；

[0014] 图2是本实用新型的外部盒盖关上时的结构图；

[0015] 图3是本实用新型的外部盒盖打开时的结构图；

[0016] 图4是本实用新型的内部鞋盒立体结构图；

[0017] 图5是本实用新型的外部鞋盒的内部展开图；

[0018] 图6是本实用新型的内部鞋盒的内部展开图。

具体实施方式

[0019] 下面结合附图与具体实施方式对本实用新型作进一步详细描述：

[0020] 如图1，本实用新型所述一种便于携带与存取的鞋盒，包括外部鞋盒绳带1、内部鞋盒绳带2、外部鞋盒3、内部鞋盒4、外部鞋盒敞口5、内部鞋盒敞口6、外部盒盖7、外部盒盖折叠边8、内部鞋盒粘贴面9、外部鞋盒粘贴面10。

[0021] 本实施例中，外部鞋盒整体的材质为纸板，内部鞋盒的材质也为纸板，在其他实施例中，外部鞋盒和内部鞋盒的材质可以为其他能实现本实用新型功能的材料，为了节省成本、美观或其他需求，外部鞋盒各个面的材质也可以不相同。

[0022] 如图1、2、3、5，其中外部鞋盒3和内部鞋盒4均为长方体壳体结构，在外部盒盖和外部鞋盒的底板上均设置有外部鞋盒绳带1，外部鞋盒3除去外部鞋盒敞口5处没有纸面是空面，其他五个面均为纸面，外部盒盖与外部鞋盒为一体连接结构，连接处具有可翻转的折痕，外部盒盖7为保留原先可掀盖式的结构，外部盒盖的左、右侧为向底板折叠的外部盒盖折叠边8，呈小矩形，为外部盒盖的附带部分，外部鞋盒3的侧板之间通过外部鞋盒粘贴面10粘连在一起从而构成规则长方体整体。

[0023] 如图4、6，内部鞋盒绳带2设置在内部鞋盒4的前侧板上，内部鞋盒4除去顶面没有纸面是空面，形成了内部鞋盒敞口6，其他五个面均有纸面，内部鞋盒4以推拉抽屉式内嵌在外部鞋盒3内部，内部鞋盒4的侧板之间通过内部鞋盒粘贴面9粘连在一起从而构成规则长方体整体。

[0024] 此处前面、顶面、底板、前侧板等描述，是以读者正面面对图1所示视图的方位定义的，也是根据使用者正常操作习惯定义的，一般情况下，使用该鞋盒时，内部鞋盒设置绳带的一面正对使用者，故定义鞋盒的该面侧板为前侧板，此描述并不能局限本申请的结构。

[0025] 商家给顾客打包鞋子时无需额外袋子包装鞋盒，只需直接拎起外部鞋盒绳带1便可将鞋子与鞋盒全部携带走，从而方便快捷不会造成浪费；在习惯以掀盖方式打开鞋盒时，

可以通过拉起外部盒盖上的绳带将外部盒盖7掀开;在鞋盒堆压时,可以通过外部盒盖7左右侧的外部盒盖折叠边8将堆压受到的力分散到鞋盒整体从而使得外部盒盖不会因为受力过多而下塌;无论是商家在店里还是顾客在家中为节省空间堆压鞋盒较多,但是又需要取用鞋子时,都可以通过拉动内部鞋盒绳带2将内部鞋盒4以抽屉式快捷地从外部鞋盒拉出来轻松获取鞋子,而不是将整个鞋盒从鞋盒堆中艰难拿出再以掀盖式打开外部鞋盒鞋盖最终获取鞋子,而将鞋子重新放回抽拉式内部鞋盒,再推入固定在鞋堆原处的外部鞋盒中,便于拿取、管理。

[0026] 本实用新型中涉及的未说明部份与现有技术相同或采用现有技术加以实现。

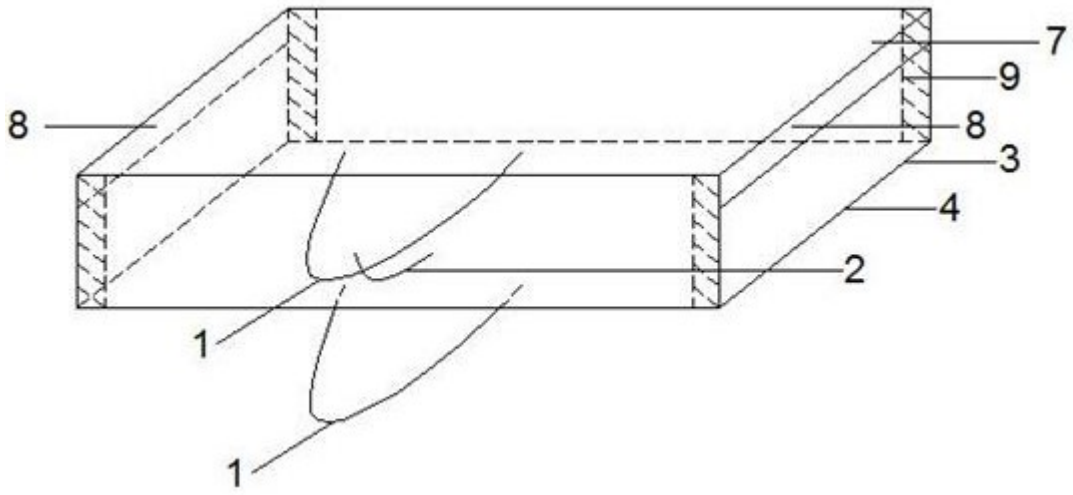

图 1

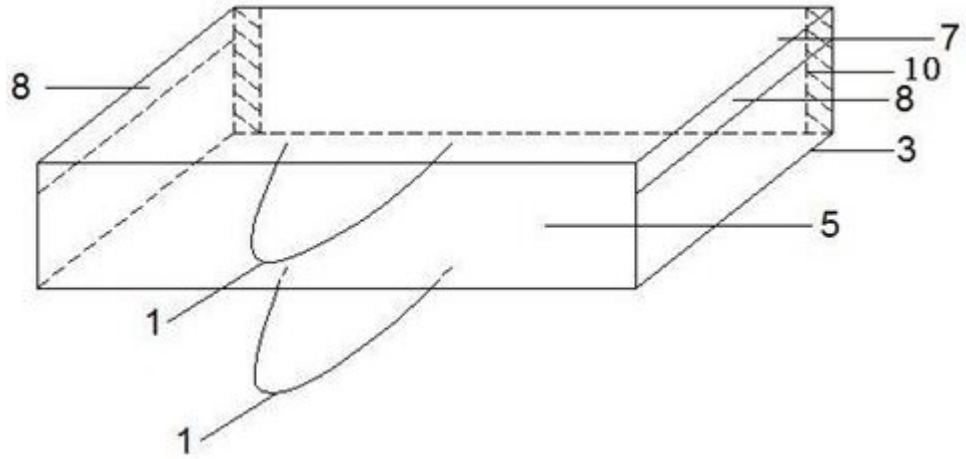

图 2

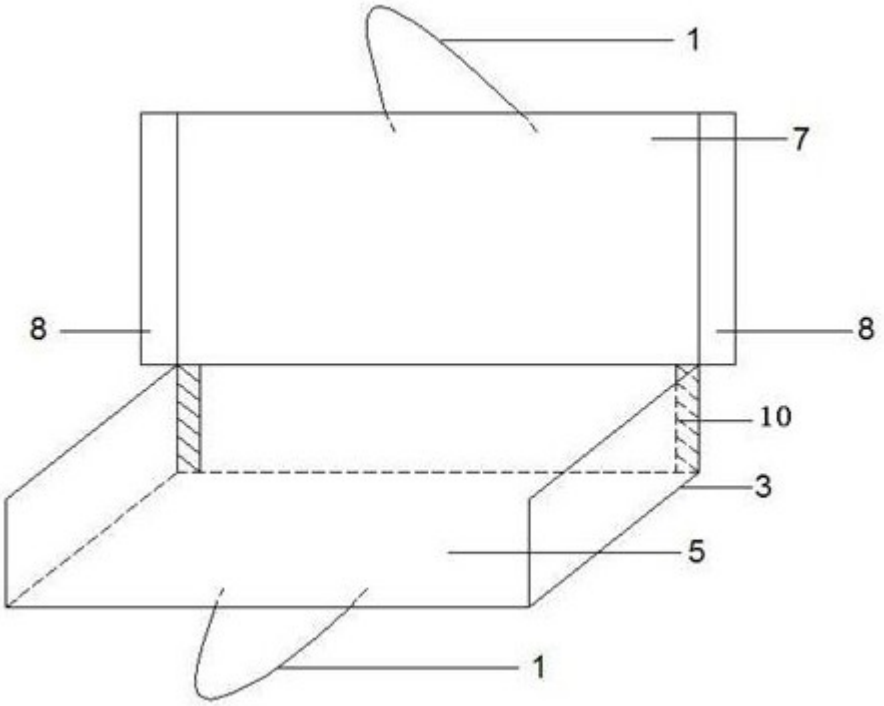

图 3

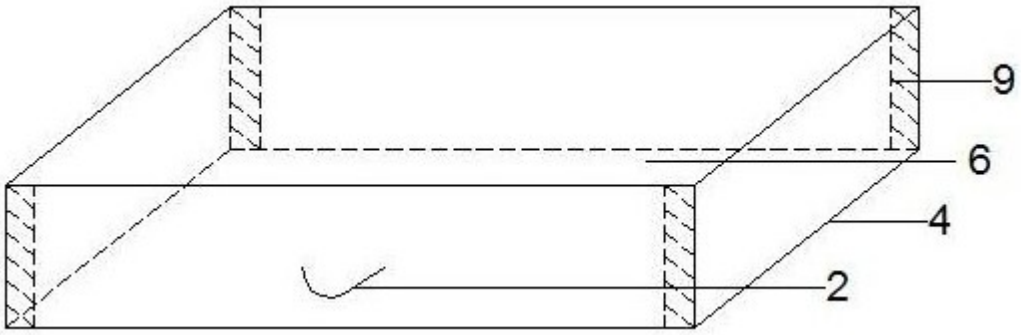

图 4

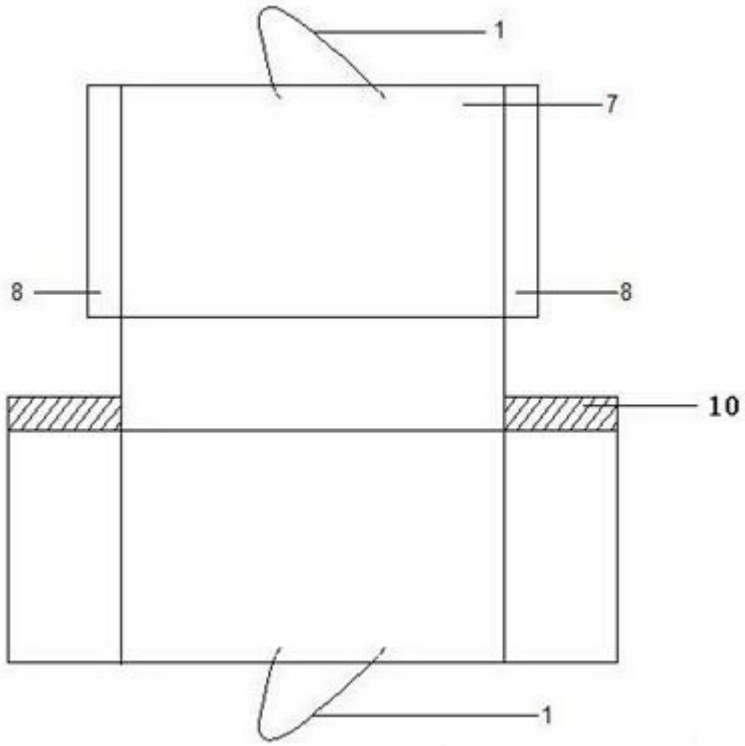

图 5

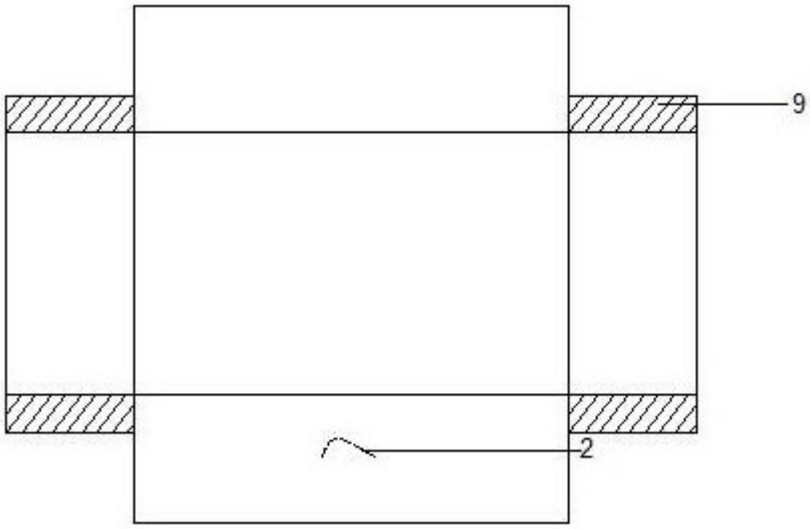

图 6