(19)中华人民共和国国家知识产权局

(12)实用新型专利

(10)授权公告号 CN 206433791 U
(45)授权公告日 2017.08.25

(21)申请号 201720113673.7

(22)申请日 2017.02.07

(73)专利权人 上海工程技术大学
地址 201620 上海市松江区龙腾路333号

(72)发明人 孙琰

(74)专利代理机构 上海海颂知识产权代理事务所(普通合伙) 31258
代理人 张文杰

(51)Int.Cl.
A41D 3/02(2006.01)

(ESM)同样的发明创造已同日申请发明专利

权利要求书1页 说明书3页 附图8页

(54)实用新型名称

一种文明便捷的哺乳用风衣

(57)摘要

本实用新型公开了一种文明便捷的哺乳用风衣，其包括前片、后片和衣袖，前片和后片的整体均呈扇形结构，前片的上端与后片的上端形成领口，且前片上设有门襟，前片由门襟处分开为前片A和前片B，在领口和门襟内设有可塑型支撑条，在前片靠近衣袖的左右两侧设有隐形开缝，在后片靠近领口处以及前片的反面靠近左右侧缝处都分别设有纽扣，在前片A和前片B的门襟末端都分别设有与纽扣相适配的扣袢。本实用新型提供的风衣，不仅可以当做日常外出风衣穿着使用，具有掩饰身材和修饰身材的作用，同时也可以当做哺乳衣使用，可以方便快捷的实现哺乳，并且哺乳的时候可以形成具有隐私性、空间性的哺乳空间，具有推广应用价值。

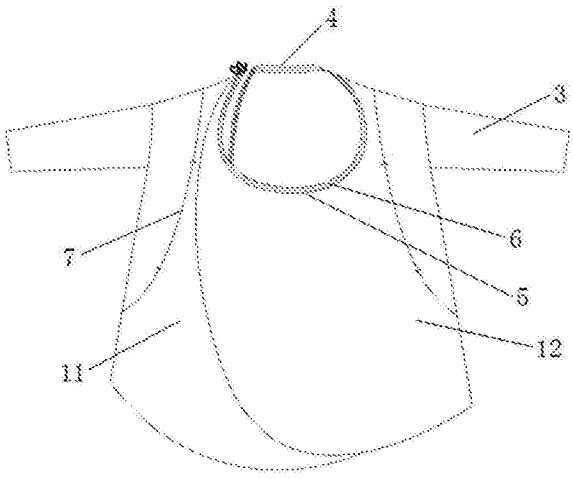

CN 206433791 U

1.一种文明便捷的哺乳用风衣，包括前片、后片和衣袖，其特征在于：所述前片和后片的整体均呈扇形结构，所述前片的上端与后片的上端形成领口，且所述前片上设有门襟，所述前片由门襟处分开为前片A和前片B，在所述领口和门襟内设有可塑型支撑条，在所述前片靠近衣袖的左右两侧设有隐形开缝，在所述后片靠近领口处以及前片的反面靠近左右侧缝处都分别设有纽扣，在所述前片A和前片B的门襟末端都分别设有与纽扣相适配的扣袢。

2.根据权利要求1所述的哺乳用风衣，其特征在于：所述衣袖为落肩袖。

3.根据权利要求1所述的哺乳用风衣，其特征在于：所述领口与门襟相通，两者均为双层中空结构。

4.根据权利要求1所述的哺乳用风衣，其特征在于：所述可塑型支撑条的长度小于门襟长度与领口长度之和。

5.根据权利要求4所述的哺乳用风衣，其特征在于：所述可塑型支撑条的长度为1/2～2/3门襟长度与领口长度之和。

6.根据权利要求1所述的哺乳用风衣，其特征在于：所述可塑型支撑条的两端连接有织带，所述织带穿过门襟后暴露在门襟的外部。

7.根据权利要求6所述的哺乳用风衣，其特征在于：所述织带末端打结。

一种文明便捷的哺乳用风衣

技术领域

[0001] 本实用新型涉及一种风衣，具体说，是涉及一种文明便捷的哺乳用风衣，属于功能服装技术领域。

背景技术

[0002] 女性在哺乳期间为了方便哺乳，通常需要穿着专门的哺乳衣，哺乳衣分为哺乳内衣和哺乳外衣，而目前市场上的哺乳衣，无论是哺乳内衣还是哺乳外衣通常都是在双侧乳房位置设有两个活动的哺乳开口，例如中国专利CN200910186757.3、CN201120426906.1、CN201220622885.5、201520379019.1中所公开的哺乳衣。但现有的哺乳衣只适用于家居哺乳，如果哺乳期女性带婴儿出门，在公共场合哺乳时，穿着这类外衣哺乳存在没有隐私性、空间性和文明性的问题。同时，由于哺乳期女性的身材通常还未完全恢复，传统的哺乳衣没有掩饰身材与修饰身材的作用，穿着后看起来很臃肿，不美观，不适用于外出穿着。

实用新型内容

[0003] 针对现有技术存在的上述问题，本实用新型的目的是提供一种文明便捷的哺乳用风衣。

[0004] 为实现上述目的，本实用新型采用如下技术方案：

[0005] 一种文明便捷的哺乳用风衣，包括前片、后片和衣袖，所述前片和后片的整体均呈扇形结构，所述前片的上端与后片的上端形成领口，且所述前片上设有门襟，所述前片由门襟处分开为前片A和前片B，所述领口和门襟内设有可塑型支撑条，在所述前片靠近衣袖的左右两侧设有隐形开缝，在所述后片靠近领口处以及前片的反面靠近左右侧缝处都分别设有纽扣，在所述前片A和前片B的门襟末端都分别设有与纽扣相适配的扣袢。

[0006] 作为优选方案，所述衣袖为落肩袖。

[0007] 作为优选方案，所述领口与门襟相通，两者均为双层中空结构。

[0008] 作为优选方案，所述可塑型支撑条的长度小于门襟长度与领口长度之和。

[0009] 作为进一步优选方案，所述可塑型支撑条的长度为1/2～2/3门襟长度与领口长度之和。

[0010] 作为优选方案，所述可塑型支撑条的两端连接有织带，所述织带穿过门襟后暴露在门襟的外部。

[0011] 作为进一步优选方案，所述织带末端打结。

[0012] 相较于现有技术，本实用新型的有益技术效果在于：

[0013] 本实用新型提供的风衣，由于前片和后片的整体均呈扇形结构，风衣整体为披挂式，因此可以当做日常外出风衣穿着使用，造型美观，具有掩饰身材与修饰身材的作用；同时，由于在风衣的领口和门襟内设有可塑型支撑条，使得前片在领口处形成哺乳空间，在前片靠近衣袖的左右两侧设有隐形开缝，双手可以穿过隐形开缝伸入衣内抱着婴儿进行哺乳，哺乳方便快捷且具有隐私性和空间性，具有更加文明、结构简单、使用方便、成本低廉等

优点，具有极强的实用价值，值得广泛推广应用。

附图说明

[0014] 图1是本实用新型实施例提供的一种文明便捷的哺乳用风衣在正常穿着状态下的正面结构示意图；

[0015] 图2是本实用新型实施例提供的文明便捷的哺乳用风衣的正面展开结构示意图；

[0016] 图3是本实用新型实施例提供的文明便捷的哺乳用风衣的背面展开结构示意图；

[0017] 图4是本实用新型实施例提供的文明便捷的哺乳用风衣的侧面结构示意图；

[0018] 图5是本实用新型实施例提供的文明便捷的哺乳用风衣在哺乳过程中向下抽拉前片B中的门襟织带时的示意图；

[0019] 图6是本实用新型实施例中提供的文明便捷的哺乳用风衣在哺乳过程中将前片B和前片A中门襟织带打结的示意图；

[0020] 图7是本实用新型实施例提供的文明便捷的哺乳用风衣在哺乳过程中将前片A扣在前片B上时的示意图；

[0021] 图8是本实用新型实施例提供的文明便捷的哺乳用风衣在领口形成哺乳空间时的示意图。

[0022] 图中标号示意如下：1-前片；11-前片A；12-前片B；2-后片；3-衣袖；4-领口；5-门襟；6-可塑型支撑条；7-隐形开缝；8-纽扣；9-扣袢；10-织带。

具体实施方式

[0023] 以下将结合附图和实施例对本实用新型的技术方案做进一步清楚、完整地描述。

[0024] 实施例

[0025] 结合图1至图8所示：本实施例提供的一种文明便捷的哺乳用风衣，包括前片1、后片2和衣袖3，所述前片1和后片2的整体均呈扇形结构(如图2和图3所示)，所述前片1的上端与后片2的上端形成领口4，且所述前片1上设有门襟5，所述前片1由门襟5处分开为前片A 11和前片B 12，在所述领口4和门襟5内设有可塑型支撑条6(也可以为支撑线，采用常规塑性材料制备即可，起到塑形支撑作用)，在所述前片1靠近衣袖3的左右两侧设有隐形开缝7，在所述后片2靠近领口4处以及前片1的反面靠近左右侧缝处都分别设有纽扣8(如图3中领口4的背面设有的两个纽扣8以及图7中前片A扣在前片B上时显露出来的纽扣8)，在所述前片A 11和前片B 12的门襟5末端都分别设有与纽扣8相适配的扣袢9。

[0026] 在此基础上：

[0027] 所述衣袖3为落肩袖，落肩袖配合扇形的服装身部(由前片1和后片2组成)，使得风衣整体在正常穿着状态下呈披挂式风衣，具有掩饰身材与修饰身材的作用(如图1和图4所示)。

[0028] 所述领口4和门襟5相通，两者均为双层中空结构，所述可塑型支撑条6安装于领口4与门襟5内，由图1可见，本实施例中的风衣，其领口4和门襟5是一体化的，因此，领口4与门襟5共用一条可塑型支撑条6，可塑型支撑条6可以自由穿过领口4和门襟5。

[0029] 所述可塑型支撑条6的长度小于门襟5长度与领口4长度之和，通常所述可塑型支撑条6的长度为1/2～2/3门襟长度与领口长度之和较佳，以1/2门襟长度与领口长度之和为

最佳。

[0030] 所述可塑型支撑条6的两端连接有织带10，所述织带10穿过门襟5后暴露在门襟5的外部，通过拉扯织带10可以自由调节可塑型支撑条6在领口及门襟5中的位置，所述织带10末端打结，以防止织带10及可塑型支撑条6在抽拉时缩入领口4和门襟5中。

[0031] 所述文明便捷的哺乳用风衣的使用方式如下：

[0032] 所述风衣可以作为日常外出风衣穿着使用，将如图1和图4所示的风衣正常穿着上身即可，风衣的面料可以选用较轻且悬垂性好的面料，由于风衣的前片1和后片2整体上都分别呈扇形结构，可塑型支撑条可以按照领口与门襟成形，加上采用落肩袖，风衣整体宽松，呈披挂式，造型时尚，穿着上身以后，自由宽松，同时可以很好地隐藏腰间的赘肉，具有掩饰身材与修饰身材的作用；

[0033] 所述风衣也可以作为哺乳衣使用，需要哺乳的时候，可以自由选择哺乳的方向，本实施例中以左边哺乳为例，具体使用步骤如下：

[0034] 1)先将前片A 11上的门襟5的织带10末端打结，然后将前片B 12上的门襟5的织带10向下抽拉，门襟5和领口4中的可塑型支撑条6移至前片B 12上的门襟5的下端处(如图5所示)，并将暴露在外的织带10打结变短(如图6所示)；

[0035] 2)左手通过前片B 12上设有的隐形开缝7托抱住婴儿，右手将前片A 11盖过婴儿身体，并把前片A 11上的门襟5下端的扣袢9扣在前片B 12反面靠近侧逢的纽扣8上(如图7所示)；

[0036] 3)右手将前片B 12叠在前片A11上，将前片B 12上的门襟5绕过领口4，并将门襟5下端的扣袢9扣在领口4左边的纽扣8上，由于门襟5与领口4内都设有可塑型支撑条6，因此前片B 12上的门襟5与领口4即可在脖子附近形成一个领圈(如图8所示)，在该领圈的支撑作用下，风衣的前片1即可在胸前形成一个可以罩住婴儿和女性的胸部的哺乳罩(也就是为哺乳留下一个哺乳空间)，同时女性也可以从领圈上方的圆口看到婴儿的面部；

[0037] 4)右手搭建好哺乳罩之后，即可从设于前片A 11上的隐形开缝7处伸入风衣内部协抱婴儿或辅助哺乳；

[0038] 5)哺乳完成后，将领口4附近和前片B 12反面侧逢的两个纽扣8上的扣袢9解下，把前片A 11上的门襟5下端的织带10结解开，并往下拉至与前片B 12上的门襟5的织带10一样长，即将风衣恢复到原状。

[0039] 综上所述，本实用新型提供的风衣，不仅可以当做日常外出风衣穿着使用，造型美观，具有掩饰身材与修饰身材的作用，同时也可以当做哺乳衣使用，可以方便快捷的实现哺乳，并且哺乳的时候可以形成具有隐私性、空间性的哺乳空间，文明且人性化，另外，还具有结构简单、使用方便、成本低廉等优点，具有极强的实用价值，相对于现有技术，具有显著性进步。

[0040] 最后有必要在此指出的是：以上所述仅为本实用新型较佳的具体实施方式，但本实用新型的保护范围并不局限于此，任何熟悉本技术领域的技术人员在本实用新型揭露的技术范围内，可轻易想到的变化或替换，都应涵盖在本实用新型的保护范围之内。

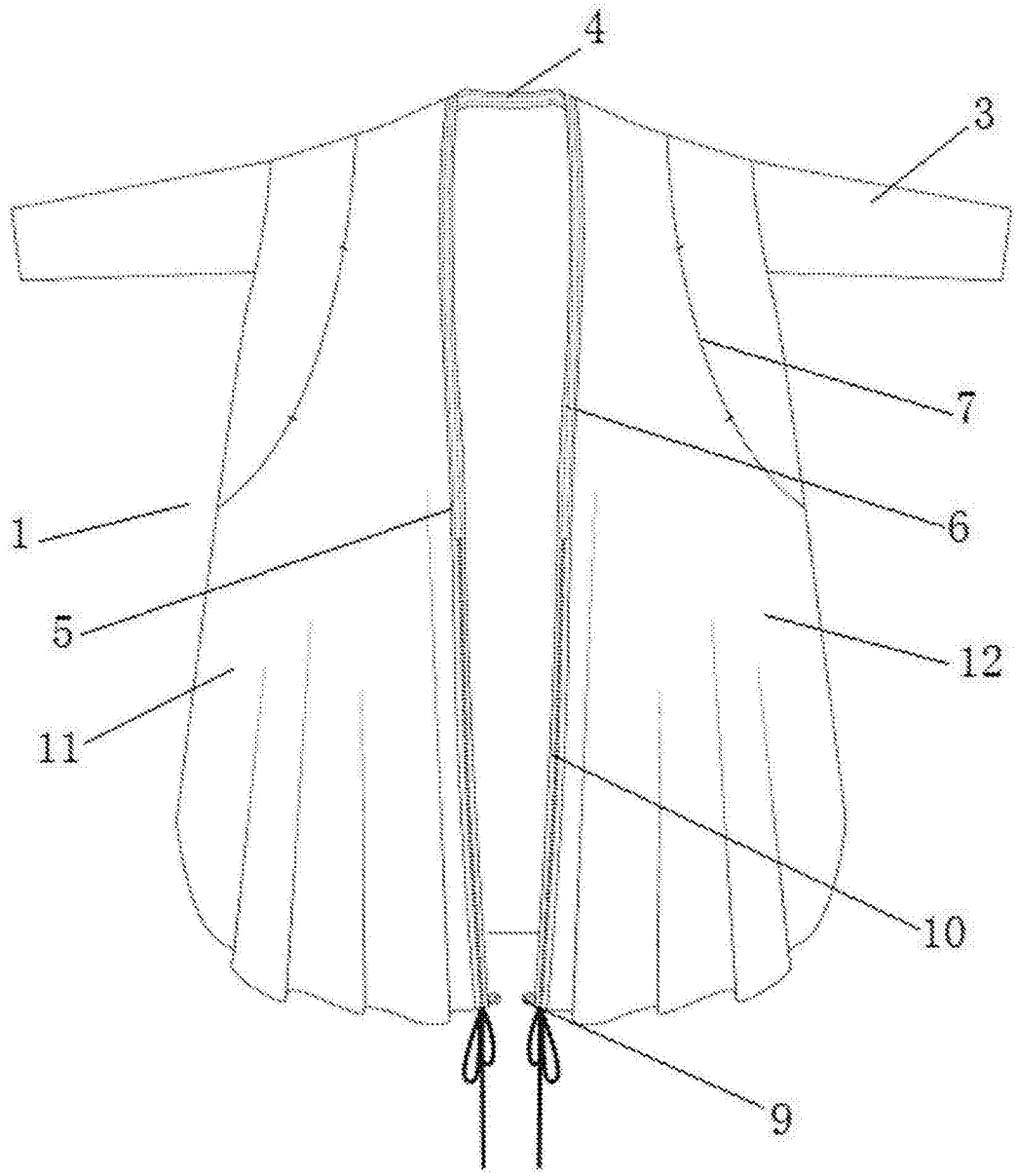

图1

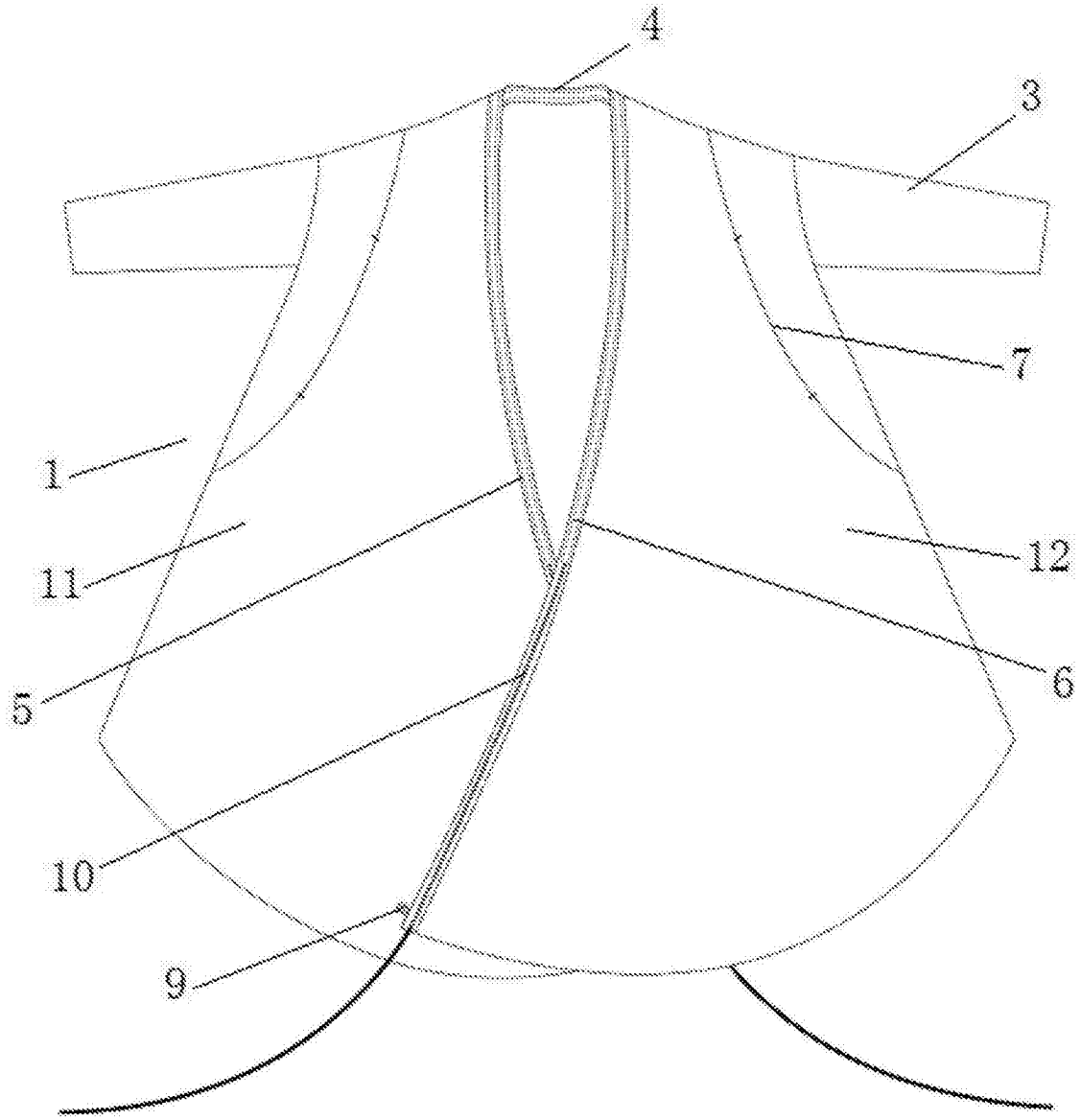

图2

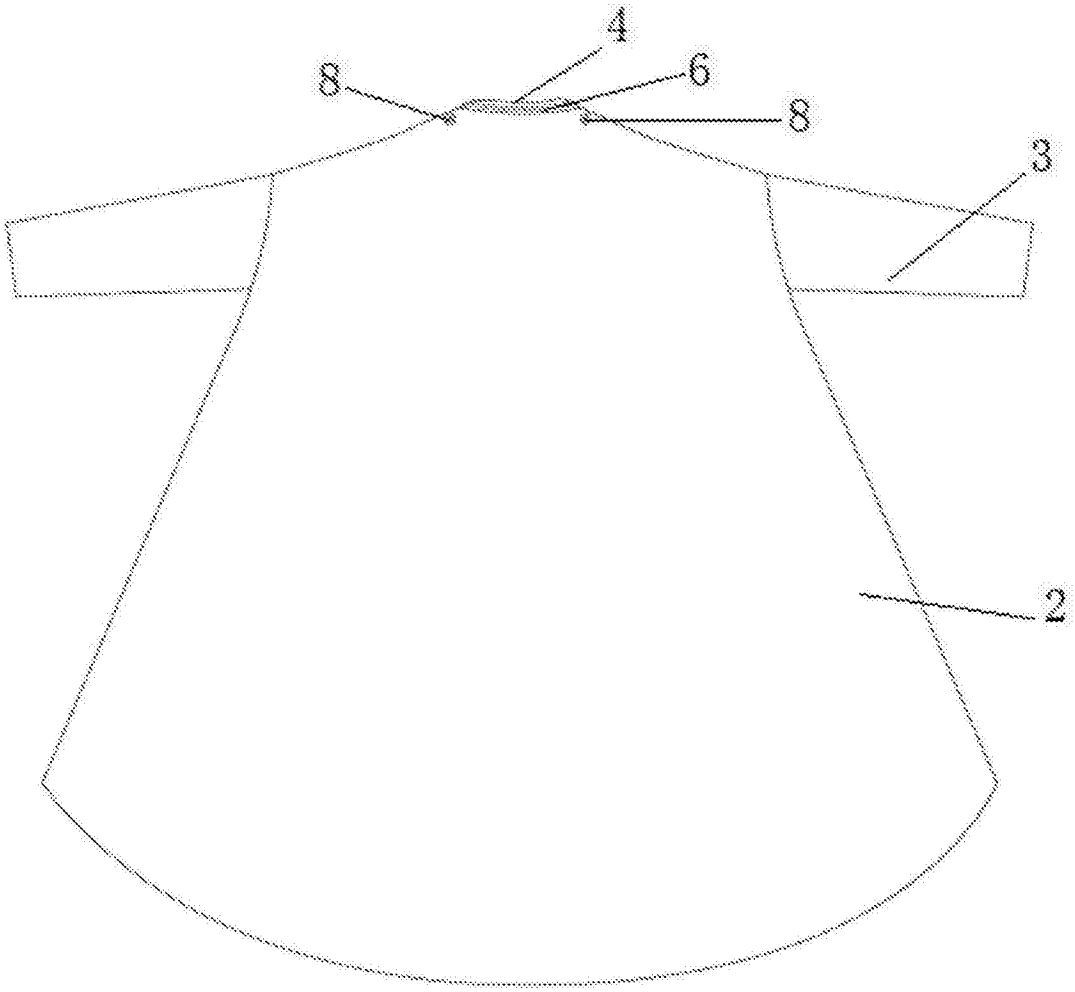

图3

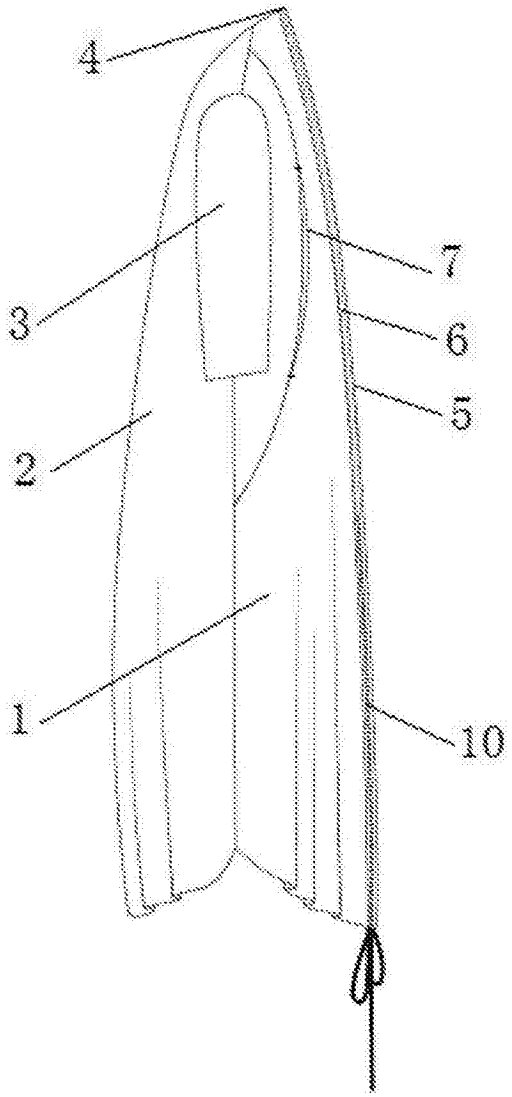

图4

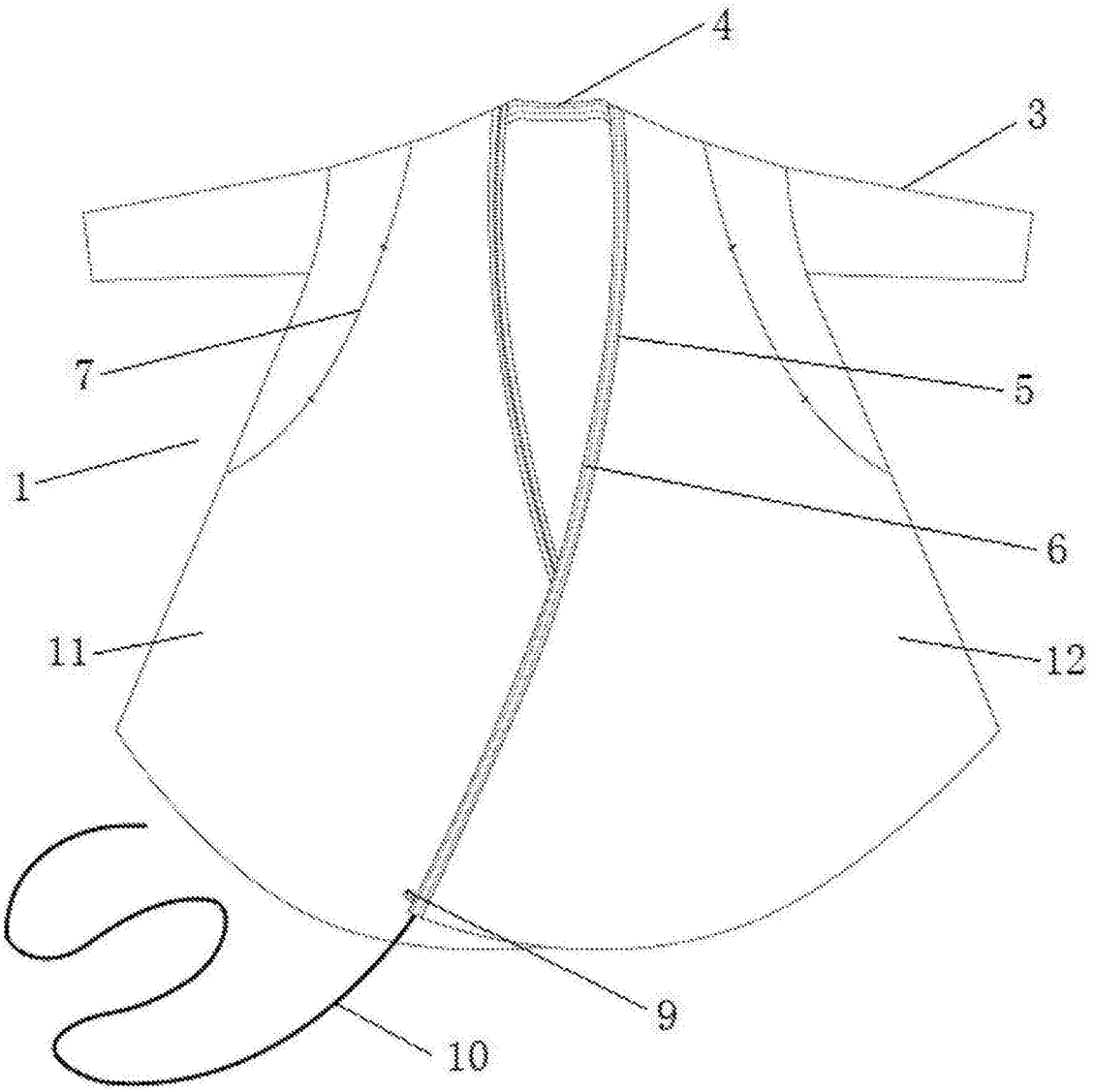

图5

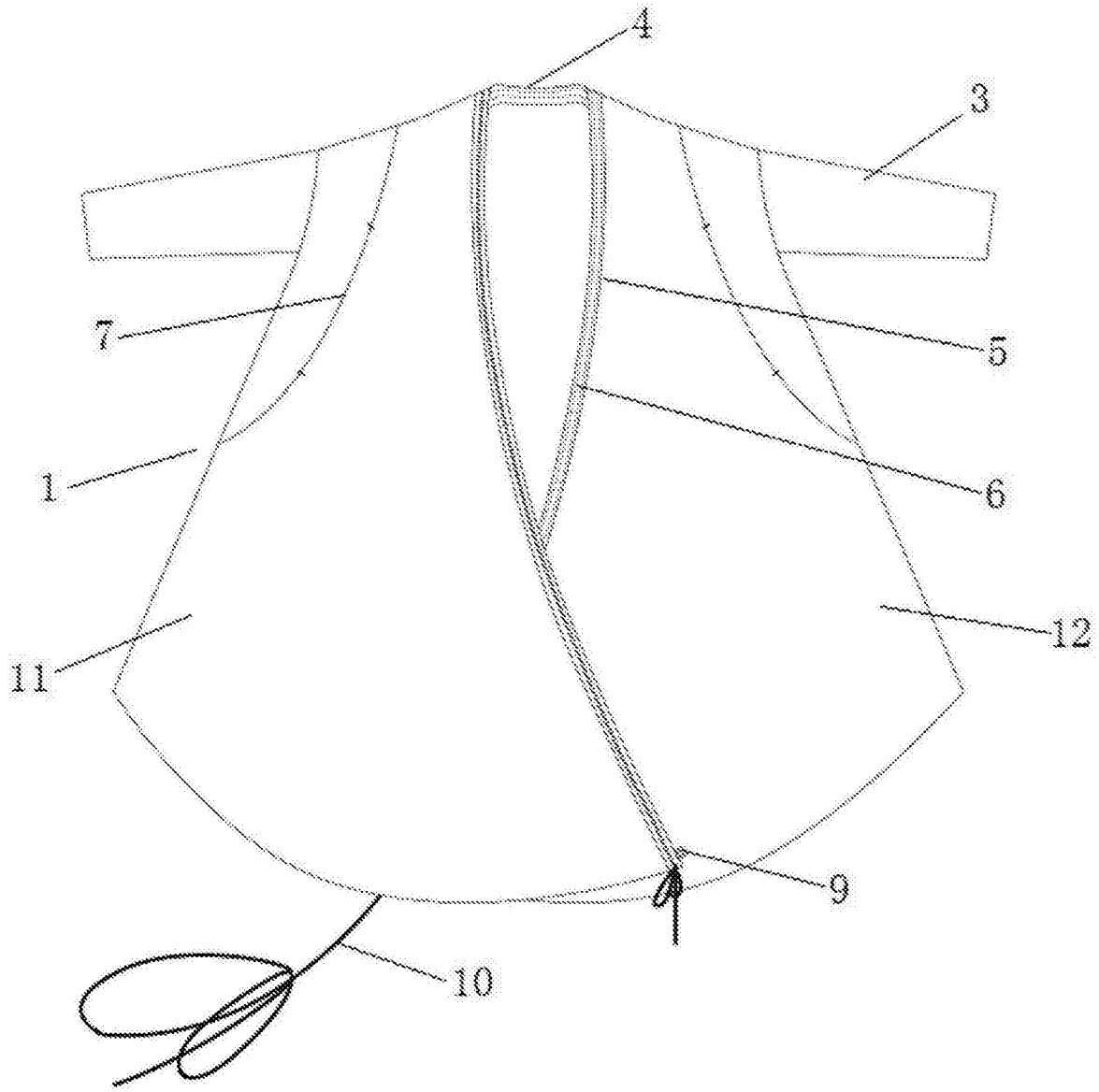

图6

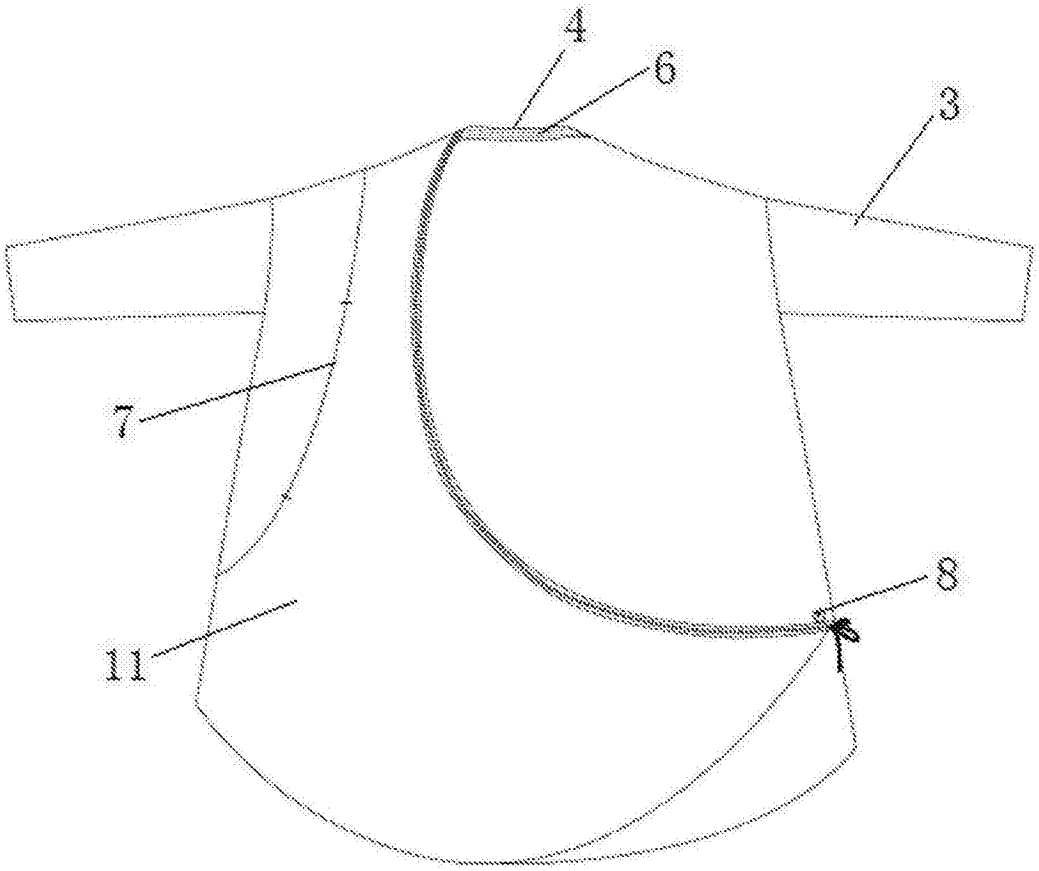

图7

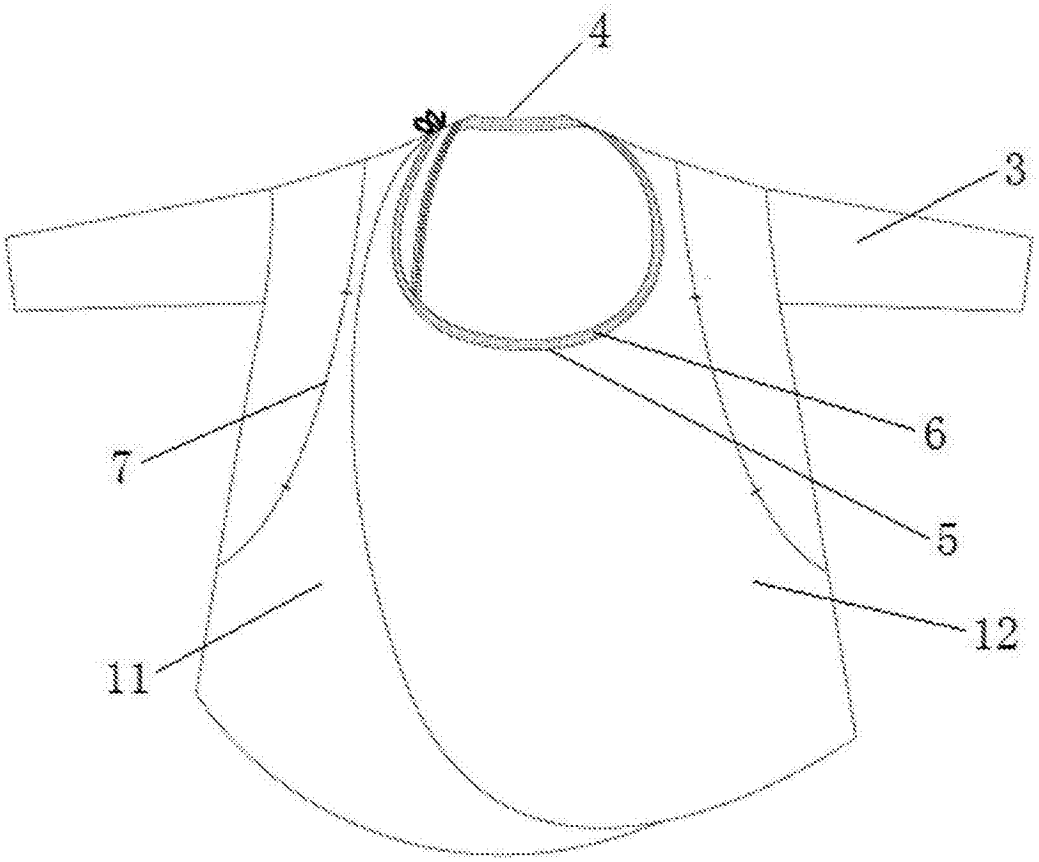

图8