(19)国家知识产权局

(12)实用新型专利

(10)授权公告号 CN 216454156 U
(45)授权公告日 2022.05.10

(21)申请号 202123371467.1

(22)申请日 2021.12.29

(73)专利权人 霸州市宏江家具有限公司
地址 065700 河北省廊坊市霸州市胜芳镇协作区辛开路东侧

(72)发明人 田江

(74)专利代理机构 北京鑫瑞森知识产权代理有限公司 11961
专利代理师 代芳

(51)Int.Cl.
*A47C 1/14*(2006.01)
*A47C 7/62*(2006.01)
*A47C 7/46*(2006.01)
*A47C 7/50*(2006.01)
*E04H 15/00*(2006.01)

权利要求书1页 说明书2页 附图1页

(54)实用新型名称

一种多功能沙滩躺椅

(57)摘要

本实用新型公开了一种多功能沙滩躺椅，包括主体，主体的上端设置有坐垫，坐垫的右侧位置上设置有靠垫，靠垫的底部和主体之间通过伸缩机构一连接在一起；坐垫的前后端位于主体上端面上对称设置有防护栏，防护栏上设置有手机支架，主体连接防护栏的一侧支腿上可滑动的设置有伸缩杆，伸缩杆的顶部设置有托盘；主体的侧壁上通过连杆结构设置有脚踏板，脚踏板位于坐垫远离靠垫的一端；脚踏板的底部和主体之间通过伸缩机构二连接在一起；靠垫下方的主体上设置有弧形的起竿，起竿的两端分别通过铰接轴铰接在安装槽内，安装槽安装在主体的前后两端，起竿和主体之间设置有遮阳布。本实用新型多功能沙滩躺椅结构简单，操作方便，设施齐全，功能多样化。

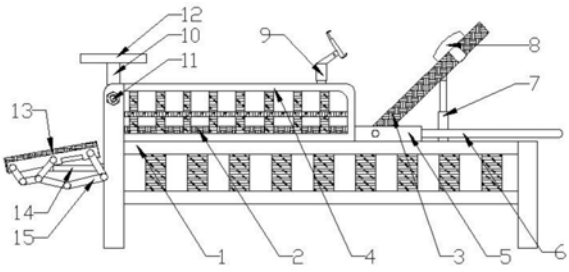


CN 216454156 U

1.一种多功能沙滩躺椅,其特征在于:包括主体(1),所述主体(1)的上端左侧位置上设置有坐垫(2),所述坐垫(2)的右侧位置上可活动的设置有靠垫(3),所述靠垫(3)的底部和主体(1)之间通过伸缩机构一(7)连接在一起;所述坐垫(2)的前后端位于所述主体(1)上端面上对称设置有防护栏(4),所述防护栏(4)上设置有手机支架(9),所述主体(1)连接所述防护栏(4)的一侧支腿上可滑动的设置有伸缩杆(10),所述伸缩杆(10)的顶部设置有托盘(12);所述主体(1)的侧壁上通过连杆结构(15)设置有脚踏板(13),所述脚踏板(13)位于所述坐垫(2)远离所述靠垫(3)的一端;所述脚踏板(13)的底部和所述主体(1)之间通过伸缩机构二(14)连接在一起;所述靠垫(3)下方的所述主体(1)上设置有弧形的起竿(6),所述起竿(6)的两端分别通过铰接轴(17)铰接在安装槽(5)内,所述安装槽(5)安装在所述主体(1)的前后两端,所述起竿(6)和主体(1)之间设置有遮阳布(16)。

2.根据权利要求1所述的多功能沙滩躺椅,其特征在于:所述伸缩机构一(7)和伸缩机构二(14)均可以采用气缸或者是电动推杆。

3.根据权利要求1所述的多功能沙滩躺椅,其特征在于:所述靠垫(3)的上部套设有绑枕(8)。

4.根据权利要求1所述的多功能沙滩躺椅,其特征在于:所述伸缩杆(10)通过锁紧螺钉(11)固定在所述主体(1)上。

5.根据权利要求1所述的多功能沙滩躺椅,其特征在于:所述主体(1)上设置有用于连接所述遮阳布(16)的支撑杆。

# 一种多功能沙滩躺椅

## 技术领域

[0001] 本实用新型涉及沙躺椅技术领域，尤其涉及一种多功能沙滩躺椅。

## 背景技术

[0002] 沙滩躺椅，是休闲椅中的一类。沙滩椅可分为布制沙滩椅、休闲沙滩椅、户外沙滩椅、折叠沙滩椅，有皮质、不锈钢、塑料等材质，是户外休闲和室内休息的舒适椅子。而户外沙滩椅已经不仅仅是为休闲人士带来方便的椅子工具，更是城市一道靓丽的风景线。但是现有的沙滩躺椅不具备有帐篷、饮料托盘、手机支架等人们常用的一些设施，基于此，本实用新型提出了一种多功能沙滩躺椅。

## 实用新型内容

[0003] 本实用新型的目的是提供一种多功能沙滩躺椅，解决上述提到的问题。

[0004] 为解决上述技术问题，本实用新型采用如下技术方案：

[0005] 本实用新型一种多功能沙滩躺椅，包括主体，所述主体的上端左侧位置上设置有坐垫，所述坐垫的右侧位置上可活动的设置有靠垫，所述靠垫的底部和主体之间通过伸缩机构一连接在一起；所述坐垫的前后端位于所述主体上端面上对称设置有防护栏，所述防护栏上设置有手机支架，所述主体连接所述防护栏的一侧支腿上可滑动的设置有伸缩杆，所述伸缩杆的顶部设置有托盘；所述主体的侧壁上通过连杆结构设置有脚踏板，所述脚踏板位于所述坐垫远离所述靠垫的一端；所述脚踏板的底部和所述主体之间通过伸缩机构二连接在一起；所述靠垫下方的所述主体上设置有弧形的起竿，所述起竿的两端分别通过铰接轴铰接在安装槽内，所述安装槽安装在所述主体的前后两端，所述起竿和主体之间设置有遮阳布。

[0006] 进一步的，所述伸缩机构一和伸缩机构二均可以采用气缸或者是电动推杆。

[0007] 进一步的，所述靠垫的上部套设有绑枕。

[0008] 进一步的，所述伸缩杆通过锁紧螺钉固定在所述主体上。

[0009] 进一步的，所述主体上设置有用于连接所述遮阳布的支撑杆。

[0010] 与现有技术相比，本实用新型的有益技术效果：

[0011] 该实用新型多功能沙滩躺椅通过旋转起竿，将遮阳伞打开或者是关闭，实现自带遮阳功能；通过托盘，放置饮品、水果等杂物，且可调整高度，实现便捷性；通过手机支架实现更加舒适浏览网页的需求；通过脚踏垫和靠垫的高度调节，满足人们是躺着还是坐着休息，功能多样化。总之，本实用新型多功能沙滩躺椅结构简单，操作方便，设施齐全，功能多样化。

## 附图说明

[0012] 下面结合附图说明对本实用新型作进一步说明。

[0013] 图1为本实用新型多功能沙滩躺椅结构示意图；

[0014] 图2为本实用新型多功能沙滩躺椅遮阳状态结构示意图；

[0015] 附图标记说明：1、主体；2、坐垫；3、靠垫；4、防护栏；5、安装槽；6、起竿；7、伸缩机构一；8、绑枕；9、手机支架；10、伸缩杆；11、锁紧螺钉；12、托盘；13、脚踏板；14、伸缩机构二；15、连杆结构；16、遮阳布；17、铰接轴。

## 具体实施方式

[0016] 如图1-2所示，一种多功能沙滩躺椅，包括主体1，所述主体1的上端左侧位置上安装有坐垫2，所述坐垫2的右侧位置上可活动的安装有靠垫3。所述靠垫3的底部和主体1之间通过伸缩机构一7连接在一起，通过启动伸缩机构一7，实现靠垫3远离所述坐垫2一端的高低调整，从而满足人们靠座或者是躺着的休息需求。

[0017] 所述坐垫2的前后端位于所述主体1上端面上对称安装有防护栏4，防止人们从躺椅上掉下来。所述防护栏4上安装有手机支架9，用于将电子产品支撑起来，解放双手，为人们休闲提供更加环境。所述主体1连接所述防护栏4的一侧支腿上可滑动的安装有伸缩杆10，所述伸缩杆10通过锁紧螺钉11固定在所述主体1上；所述伸缩杆10的顶部安装有托盘12，托盘12内放置一些饮品、水果等杂物，并通过调整伸缩杆10的高度实现托盘12高度调整，为人们提供最佳高度需求。

[0018] 所述主体1的侧壁上通过连杆结构15(连杆结构为现有技术，在此不再多余赘述)安装有脚踏板13，所述脚踏板13位于所述坐垫2远离所述靠垫3的一端。所述脚踏板13的底部和所述主体1之间通过伸缩机构二14连接在一起。通过伸缩机构二14实现脚踏板13高度调整，满足人体舒适度需求。

[0019] 所述靠垫3下方的所述主体1上安装有弧形的起竿6，所述起竿6的两端分别通过铰接轴17铰接在安装槽5内，所述安装槽5安装在所述主体1的前后两端，所述起竿6和主体1之间安装有遮阳布16。通过起竿6在安装槽5内的铰接轴上旋转，实现遮阳布16的抬起或者是降落，为人们遮阳提供便利。

[0020] 所述伸缩机构一7和伸缩机构二14均可以采用气缸或者是电动推杆，具体的根据实际情况选择。

[0021] 所述靠垫3的上部套设有绑枕8，为人们提供更加舒适的服务。

[0022] 所述主体1上安装有用于连接所述遮阳布16的支撑杆，方便遮阳布16的折叠和打开。

[0023] 以上所述的实施例仅是对本实用新型的优选方式进行描述，并非对本实用新型的范围进行限定，在不脱离本实用新型设计精神的前提下，本领域普通技术人员对本实用新型的技术方案做出的各种变形和改进，均应落入本实用新型权利要求书确定的保护范围内。

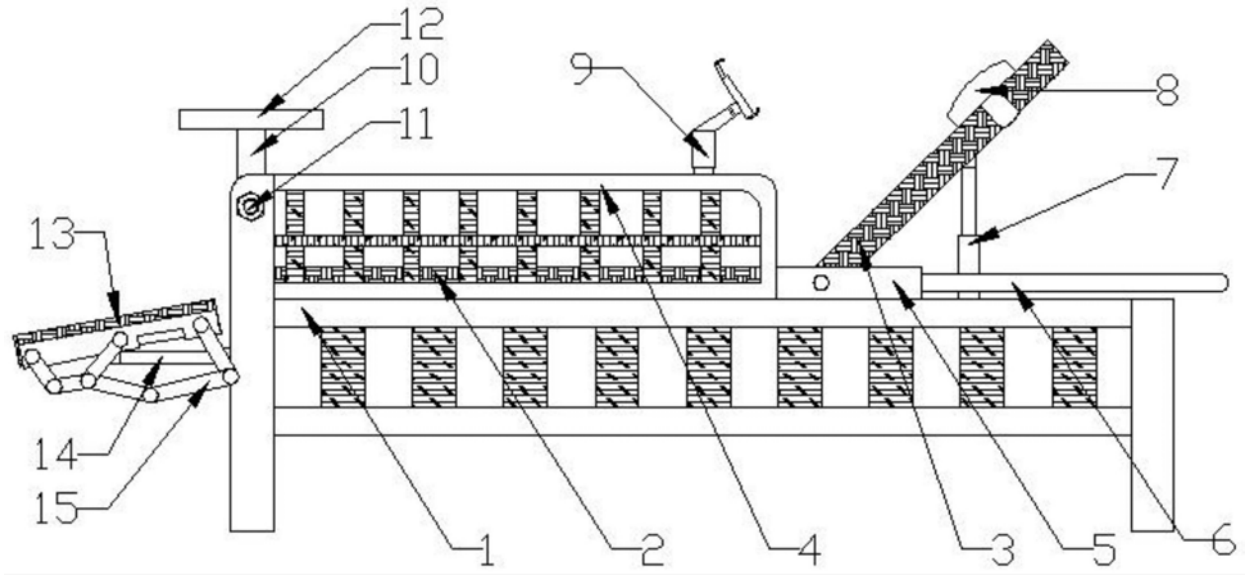


图1

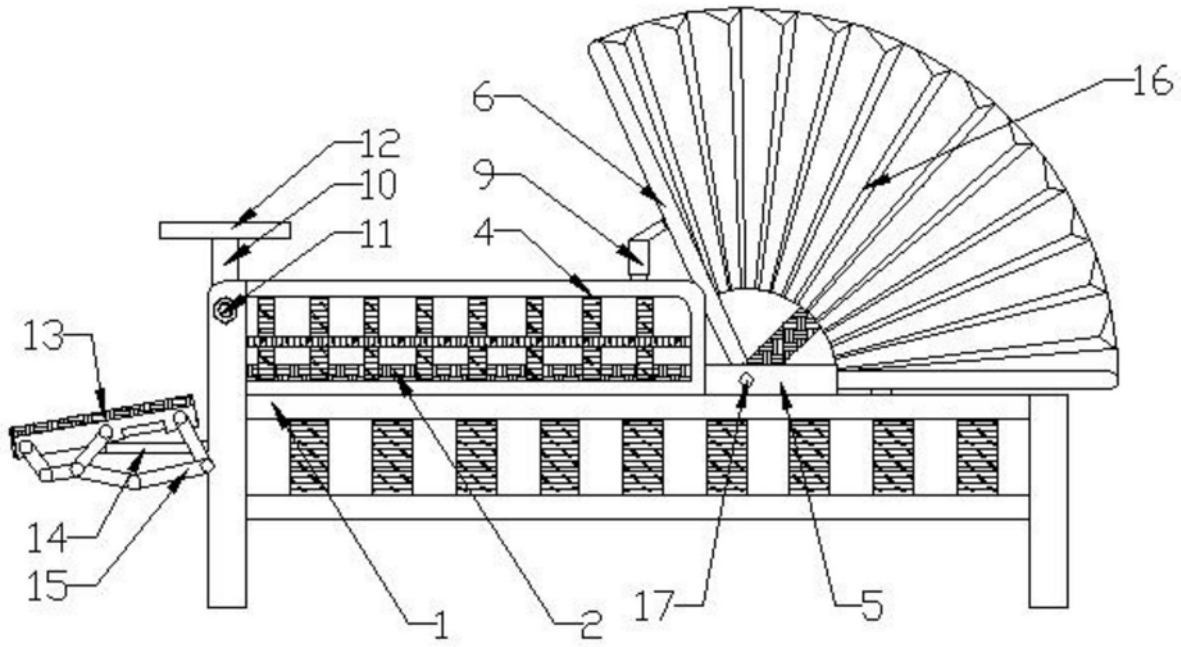


图2