(19)国家知识产权局

(12)实用新型专利

(10)授权公告号 CN 220069560 U
(45)授权公告日 2023.11.24

(21)申请号 202223404497.2

(22)申请日 2022.12.19

(73)专利权人 金华市助家日用品有限公司
地址 321015 浙江省金华市金东区澧浦镇工业区块3幢2层

(72)发明人 周永利 叶旭鹏 陈兰兰

(74)专利代理机构 杭州宇杭在线专利代理事务所(普通合伙) 33528
专利代理师 彭爱平

(51)Int.Cl.
A47J 47/00(2006.01)
A47B 57/26(2006.01)
A47B 91/06(2006.01)

权利要求书1页 说明书2页 附图2页

(54)实用新型名称

一种使用方便的蔬菜置物架

(57)摘要

本实用新型公开了一种使用方便的蔬菜置物架，包括置物网和支撑杆，所述置物网四个角上均开设有圆孔槽一，所述支撑杆底端固定连接有万向轮，支撑杆上扣接有卡槽，所述卡槽两边分别开设有圆孔槽二，所述圆孔槽一与圆孔槽二里面均穿过有卡托，所述支撑杆上卡槽与置物网通过卡托连接，本实用新型通过移动卡槽在支撑杆上面的位置就可以调整两块置物网之间的距离，实现蔬菜置物架两层之间距离的任意调整，操作简单、方便。

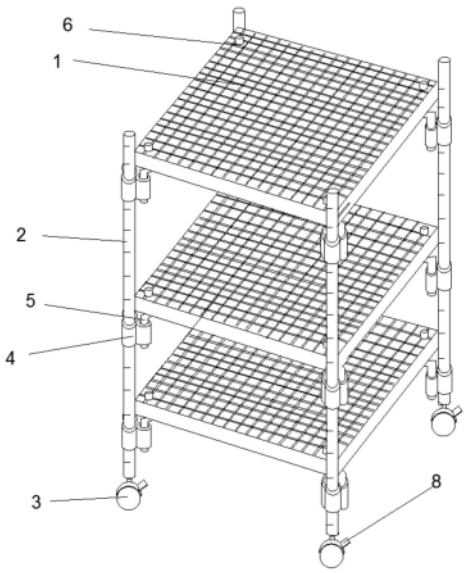

CN 220069560 U

1.一种使用方便的蔬菜置物架,包括置物网(1)和支撑杆(2),其特征在于:所述置物网(1)四个角上均设置有圆孔槽一(6),所述支撑杆(2)底端固定连接有万向轮(3),支撑杆(2)上连接有卡槽(4),所述卡槽(4)两端分别开设有圆孔槽二(7),所述圆孔槽一(6)与圆孔槽二(7)里面均通过卡托(5)穿过连接,所述支撑杆(2)上卡槽(4)与置物网(1)通过卡托(5)连接。

2.根据权利要求1所述的一种使用方便的蔬菜置物架,其特征在于:所述支撑杆(2)上镶刻有刻度线。

3.根据权利要求1所述的一种使用方便的蔬菜置物架,其特征在于:所述卡槽(4)两端分别开设的圆孔槽二(7)孔径大小一样,圆孔槽二(7)孔径与圆孔槽一(6)孔径大小一样。

4.根据权利要求1所述的一种使用方便的蔬菜置物架,其特征在于:所述万向轮(3)上设置有行轮锁死机构(8)。

5.根据权利要求1所述的一种使用方便的蔬菜置物架,其特征在于:所述卡槽(4)采用合成树脂材料制成。

6.根据权利要求5所述的一种使用方便的蔬菜置物架,其特征在于:所述卡槽(4)与支撑杆(2)通过过盈配合连接。

一种使用方便的蔬菜置物架

技术领域

[0001] 本实用新型涉及置物架技术领域，具体涉及一种使用方便的蔬菜置物架。

背景技术

[0002] 蔬菜置物架在我们厨房中经常看到，因其占用空间少，存放食物多的特点越来越受人们的喜爱，传统的蔬菜置物架都是通过螺丝以及置物板拼装得来的，各个置物板在拼装的时候已经固定好之间的距离，如果要想调整各个置物板之间的距离只能从顶上一层一层拆开下来重新调整组装好，然而在实际放置蔬菜过程中，由于某些捆把蔬菜过大或者装食物的袋子过大而无法直接塞进置物板里面，要想放进里面只能拆下置物板重新调整安装两个置物板之间的距离，或者把蔬菜食物分散成小块或者小包才能放进去，操作过程很麻烦、费力、不方便，并且置物板表面光滑，不好固定放置东西。

实用新型内容

[0003] 本实用新型为了解决上述问题，提供了一种使用方便的蔬菜置物架。

[0004] 本实用新型采用如下技术方案：

[0005] 一种使用方便的蔬菜置物架，包括置物网和支撑杆，所述置物网四个角上均开设有圆孔槽一，所述支撑杆底端固定连接有万向轮，支撑杆上连接有卡槽，所述卡槽两端分别开设有圆孔槽二，所述圆孔槽一与圆孔槽二里面均穿过有卡托，所述支撑杆上卡槽与置物网通过卡托连接。

[0006] 作为本实用新型的一种优选技术方案，所述支撑杆上镶刻有刻度线。

[0007] 作为本实用新型的一种优选技术方案，所述卡槽两端分别开设的圆孔槽二孔径大小一样，圆孔槽二孔径与圆孔槽一孔径大小一样。

[0008] 作为本实用新型的一种优选技术方案，所述万向轮上设置有行轮锁死机构。

[0009] 作为本实用新型的一种优选技术方案，所述卡槽采用合成树脂材料制成。

[0010] 作为本实用新型的一种优选技术方案，所述卡槽通过过盈配合连接在支撑杆上。

[0011] 本实用新型的有益效果是：

[0012] 本实用新型通过实际蔬菜的大小或者食物大小可以方便地上下调整卡槽在支撑杆上相应的位置，从而达到自由调整两个置物网之间距离的效果，操作简单方便；置物网采用网格镂空状可以避免蔬菜上的水滴聚集在置物架上面，此外万向轮的设置也可以自由移动蔬菜置物架，方便使用。

附图说明

[0013] 图1为本实用新型整体结构图；

[0014] 图2为本实用新型卡槽结构图；

[0015] 图3为本实用新型卡托结构图。

[0016] 图中符号说明：

[0017] 1:置物网,2:支撑杆,3:万向轮,4:卡槽,5:卡托,6:圆孔槽一,7:圆孔槽二;8:行轮锁死机构。

具体实施方式

[0018] 现在结合附图对本实用新型行进一步详细说明。

[0019] 在实施例中,需要理解的是,术语“中间”“上”“下”“顶部”“底部”“右侧”“左侧”“上方”“下方”“背面”“前面”“中部”“外部”“内部”等指示的方位或位置关系为基于附图所示的方位或位置关系,仅是为了便于描述本实施例,而不是指示或暗示所指的装置或元件必须具有特定的方位、以特定的方位构造和操作,因此不能理解为对本实施例的限制。

[0020] 如图1至图3所示,一种使用方便的蔬菜置物架,包括置物网1和支撑杆2,所述置物网1四个角上均开设有圆孔槽一6,所述支撑杆2底端固定连接有万向轮3,支撑杆2上连接有卡槽4,所述卡槽4两端分别开设有圆孔槽二7,所述圆孔槽一6与圆孔槽二7里面均穿过有卡托5,所述支撑杆2上卡槽4与置物网1通过卡托5连接。

[0021] 进一步地,所述支撑杆2上镶刻有刻度线,使得调整置物网1的时候,分别位于四根支撑杆2上卡槽4可以调整固定在同一水平面的刻度线上,致使置物网1调整好后不会出现倾斜的现象,不会影响使用。

[0022] 进一步地,所述卡槽4两端分别开设的圆孔槽二7孔径大小一样,圆孔槽二7孔径与圆孔槽一6孔径大小一样,而卡托5是中心对称的形状,卡托5两端大小一样,使得卡托5一端可以直接对准圆孔槽一6插进去里面,另一端可以直接对准任一个圆孔槽二7插进去里面,提高了置物网1的安装效率。

[0023] 进一步地,所述万向轮3上设置有行轮锁死机构8,行轮锁死机构8的设置使得蔬菜置物架能够固定在指定位置,不会到处滑动而使物品散落地上。

[0024] 所述卡槽4采用合成树脂材料制成,合成树脂材料普遍具有良好的综合物理机械性能,比如强度高、韧性好、耐磨性,拥有良好的综合物理机械性能制成的卡槽4可以很好的卡接卡紧在支撑杆2上面,使之不会轻易在支撑杆1上下打滑,提高了置物网1的稳定性。

[0025] 进一步地,所述卡槽4与支撑杆2通过过盈配合连接,过盈配合连接的卡槽4能够更好地对支撑杆2进行夹紧。

[0026] 本实用新型使用原理:置物网1采用网格镂空状,网格镂空状的置物网1可以减少蔬菜食物上残留的水滴聚集在置物网1上面,水滴聚集多了,蔬菜食物直接浸在积水里面会加速蔬菜食物的腐烂,同时镂空状的置物网1能够增大蔬菜食物与置物网1表面的摩擦力,减少蔬菜食物从置物网1表面滑落下来的可能性,当需要调整置物网1位置的时候,轻轻用力从置物网1底下往上推,置物网1就能够从卡托5中脱离出来,接着分别移动在四根支撑杆1上的卡槽4,每个卡槽4分别对准支撑杆1上同一位置的刻度线,待卡槽4位置调整好并卡紧支撑杆1后,插在卡槽4的圆孔槽二7里面的另一端卡托5分别对准置物网1上的圆孔槽一6位置缓慢插进去,即可完成蔬菜置物架两块置物网1之间距离的调整,操作简单、快速。

[0027] 最后应说明的是:这些实施方式仅用于说明本实用新型而不限制本实用新型的范围。此外,对于所属领域的技术人员来说,在上述说明的基础上还可以做出其它不同形式的变化或变动。这里无需也无法对所有的实施方式予以穷举。而由此所引申出的显而易见的变化或变动仍处于本实用新型的保护范围之中。

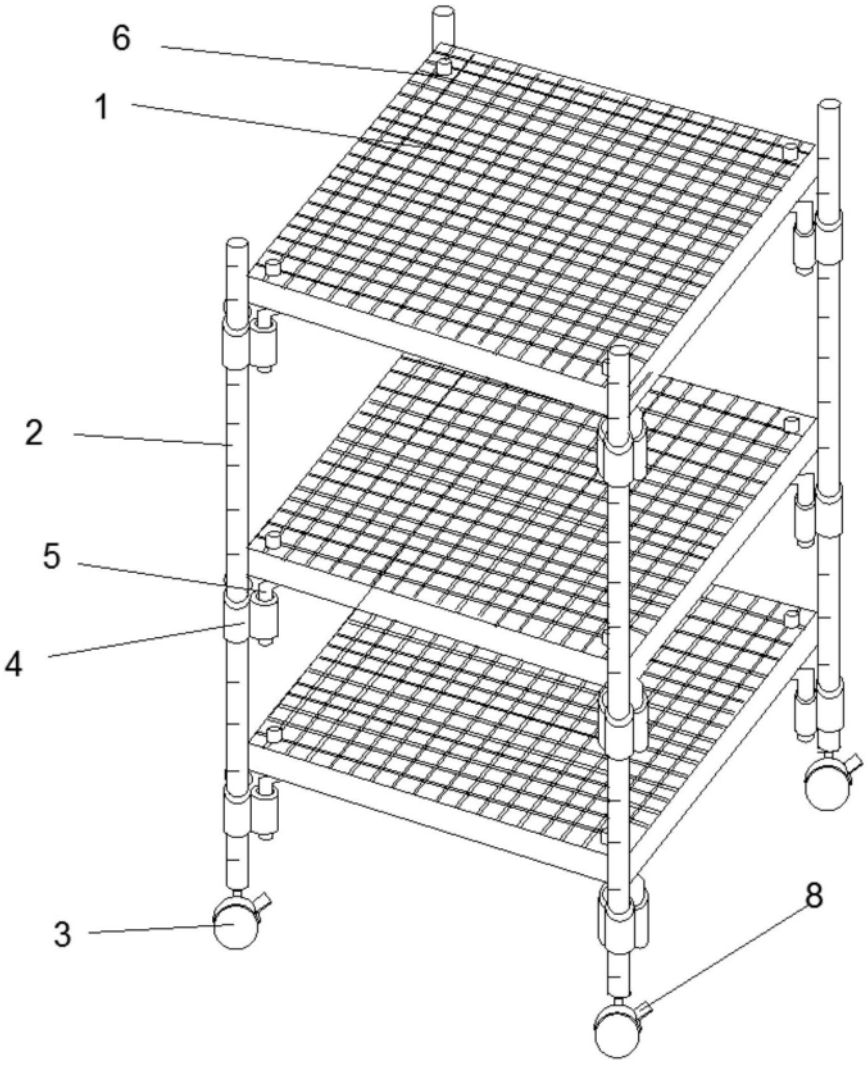

图1

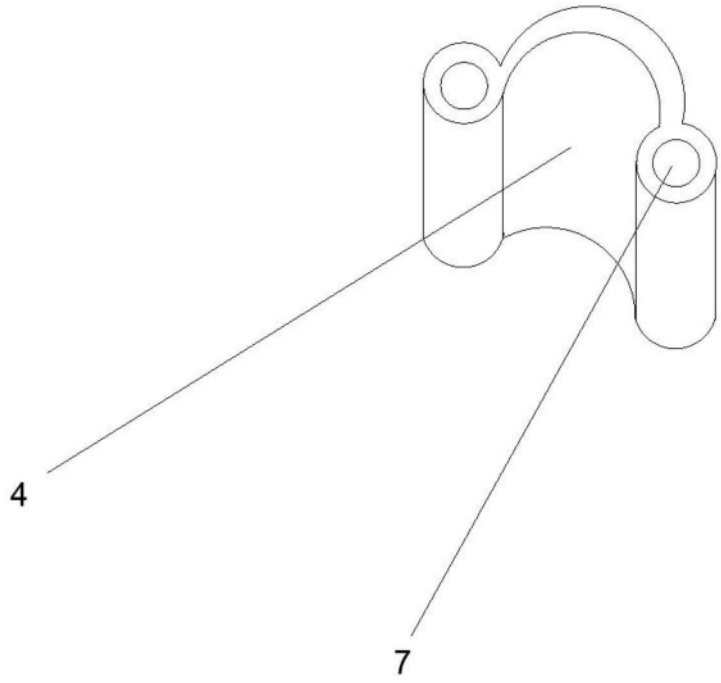

图2

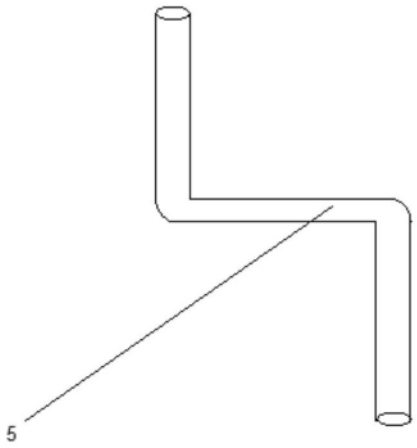

图3