(19)中华人民共和国国家知识产权局

(12)实用新型专利

(10)授权公告号 CN 204845495 U
(45)授权公告日 2015.12.09

(21)申请号 201520636729.8

(22)申请日 2015.08.21

(73)专利权人 苏秀刺
地址 362300 福建省泉州市南安市官桥镇席里村土桥 26 号

(72)发明人 苏秀刺

(74)专利代理机构 北京高航知识产权代理有限公司 11530
代理人 陈敏

(51)Int.Cl.
B60J 11/04(2006.01)

权利要求书1页 说明书2页 附图2页

(54)实用新型名称

新型防晒车衣

(57)摘要

本实用新型提出了一种新型防晒车衣，包括覆盖汽车的车衣罩体，其特征在于：所述车衣罩体内侧表面上可拆装地附加有防晒块，所述防晒块配置在车衣罩体的引擎盖、前挡风玻璃、车顶和后挡风玻璃位置，所述防晒块为长条块形状，防晒块的长度方向为车宽方向，每块防晒块之间留有0.5-2cm的间隔，所述防晒块还布置在车衣罩体的后备箱盖位置。本实用新型轻便、有型，能有效阻隔阳光对汽车易老化部位的照射，降低车内温度，又便于收纳，一年四季均可使用。

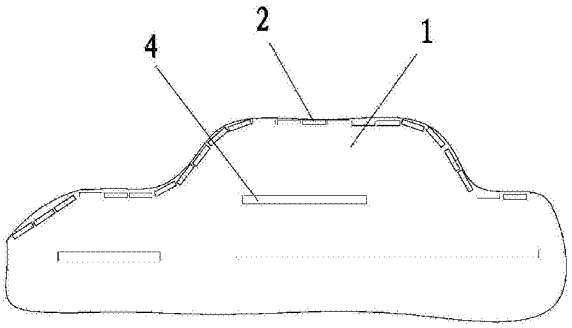

CN 204845495 U

1. 一种新型防晒车衣，包括覆盖汽车的车衣罩体，其特征在于：所述车衣罩体内侧表面上可拆装地附加有防晒块，所述防晒块配置在车衣罩体的引擎盖、前挡风玻璃、车顶和后挡风玻璃位置，所述防晒块为长条块形状，防晒块的长度方向为车宽方向，每块防晒块之间留有 0.5-2cm 的间隔。

2. 根据权利要求 1 所述的新型防晒车衣，其特征在于：所述防晒块还布置在车衣罩体的后备箱盖位置。

3. 根据权利要求 2 所述的新型防晒车衣，其特征在于：所述防晒块通过魔术贴粘附在车衣罩体内侧表面。

4. 根据权利要求 1 所述的新型防晒车衣，其特征在于：所述防晒块 2-4 块地通过薄膜或布条连接，各防晒块组件边角上设有绳索，各防晒块组件通过该绳索与车衣罩体上相对应的绳索捆绑后而与车衣罩体连接。

5. 根据权利要求 1 所述的新型防晒车衣，其特征在于：所述车衣罩体的外侧表面上设置有反光条。

6. 根据权利要求 1 至 5 任一项所述的新型防晒车衣，其特征在于：所述防晒块的厚度为 0.5-1cm，防晒块的上、下表面为铝箔复合膜，上、下表面之间为气泡间隔层，防晒块的宽度为 20-25cm。

新型防晒车衣

技术领域

[0001] 本实用新型涉及一种汽车防护配件，特别涉及一种新型防晒车衣。

背景技术

[0002] 目前，小汽车已成为许多人的代步工具，由于条件受限，许多汽车都无法停在车库中，而露天停放的小汽车日晒雨淋加速了汽车的老化，因而现在出现了汽车防护用的车衣，可以避尘避雨和防人划伤车身。但是这种车衣很薄，无法防晒，在烈日的曝晒下，小汽车的塑料件、座椅等容易变质，并且车内会散发出有毒气体，而仪表电器件也会因阳光照射而老化，影响性能、寿命减短。如果是将车衣全部加厚，由防晒材料制成车衣，车衣又太厚、收纳不便，而且夏天后又需要使用较薄的普通车衣，以方便收纳。

实用新型内容

[0003] 针对现有技术的不足之处，本实用新型提供一种新型防晒车衣，其能防晒，有效阻隔阳光对汽车易老化部位的照射，降低车内温度，又便于收纳，一年四季均可使用。

[0004] 为达到上述之目的，本实用新型提供的技术方案是：一种新型防晒车衣，包括覆盖汽车的车衣罩体，所述车衣罩体内侧表面上可拆装地附加有防晒块，所述防晒块配置在车衣罩体的引擎盖、前挡风玻璃、车顶和后挡风玻璃位置，所述防晒块为长条块形状，防晒块的长度方向为车宽方向，每块防晒块之间留有 0.5-2cm 的间隔。

[0005] 进一步地，所述防晒块还布置在车衣罩体的后备箱盖位置。

[0006] 进一步地，所述防晒块通过魔术贴粘附在车衣罩体内侧表面。

[0007] 进一步地，所述防晒块 2-4 块地通过薄膜或布条连接，各防晒块组件边角上设有绳索，各防晒块组件通过该绳索与车衣罩体上相对应的绳索捆绑后而与车衣罩体连接。

[0008] 进一步地，所述车衣罩体的外侧表面上设置有反光条。

[0009] 进一步地，所述防晒块的厚度为 0.5-1cm，防晒块的上、下表面为铝箔复合膜，上、下表面之间为气泡间隔层，防晒块的宽度为 20-25cm。

[0010] 与现有技术相比，具有以下有益效果：本实用新型在传统车衣上增加防晒块，防晒块与车衣罩体可以拆装，夏天装上防晒块，其余季节就可取下防晒块，收纳更加方便，不用准备 2 套车衣，一年四季均可使用；仅对车身接受阳光照射较多的部位进行防晒覆盖，使车容易因曝晒老化的部位得到有效保护，车的两侧和前、后侧并不附加防晒块，车衣更加轻便，每块防晒块之间留有 0.5-2cm 的间隔，方便车衣卷裹，较硬较厚的防晒块不会阻碍车衣收纳，使得车衣能够卷裹成较小的直径放在后备箱或车内收纳。而魔术贴和绳索捆绑的方式，不会对车的外表有任何损伤和摩损。

附图说明

[0011] 图 1 为本实用新型的结构示意图。

[0012] 图 2 为本实用新型防晒块处的剖视结构示意图（非连接处）。

[0013] 图 3 为本实用新型防晒块与车衣罩体连结方式之一的结构示意图。

[0014] 图 4 为本实用新型防晒块与车衣罩体连结方式之二的结构示意图。

[0015] 下面结合附图对本实用新型作进一步的详细说明。

具体实施方式

[0016] 如图 1 至图 3 所示，一种新型防晒车衣，包括覆盖汽车的车衣罩体 1，所述车衣罩体 1 内侧表面上可拆装地附加有防晒块 2，所述防晒块 2 配置在车衣罩体 1 的引擎盖、前挡风玻璃、车顶、后挡风玻璃和后备箱盖位置，所述防晒块 2 为长条块形状，防晒块 2 的长度方向为车宽方向，防晒块 2 的长度基本与车宽相等，防晒块 2 的宽度为 20-25cm，每块防晒块 2 之间留有 1.5cm 的间隔。车衣罩体 1 和防晒块 2 上都设置有相对应的魔术贴 3，每块防晒块 2 通过魔术贴 3 粘附在车衣罩体 1 内侧表面。在车衣罩体 1 的外侧表面上设置有反光条 4，反光条 4 在灯光的照射下能够反光，提示车身位置。防晒块 2 的厚度为 0.5-1cm，防晒块 2 的上、下表面为铝箔复合膜 21，上、下表面之间为气泡间隔层 22，铝箔复合膜 21 能有效阻隔和反射阳光，气泡间隔层 22 能进一步阻隔热空气。

[0017] 如图 4 所示，作为防晒块 2 与车衣罩体 1 另一种连结方式，防晒块 2 也可以是 2-4 块地通过布条 5 连接，图 3 中示出的是 3 块连接成一组件，在同一车衣中，根据位置也可以是 2 块或 4 块连接成一组件，各防晒块 2 组件边角上设有绳索 6，各防晒块 2 组件通过该绳索 6 与车衣罩体 1 上相对应的绳索捆绑后而与车衣罩体 1 连接。采用魔术贴或是绳索捆绑的方式，都不会对车的外表有任何损伤和摩损。

[0018] 实用新型在传统车衣上增加防晒块 2，防晒块 2 与车衣罩体 1 可以拆装，夏天装上防晒块 2，其余季节就可取下防晒块 2，收纳更加方便，不用准备 2 套车衣，一年四季均可使用；仅对车身接受阳光照射较多的部位进行防晒覆盖，使车容易因曝晒老化的部位得到有效保护，车的两侧和前、后侧并不附加防晒块 2，车衣更加轻便，每块防晒块 2 之间留有间隔，方便车衣卷裹，较硬较厚的防晒块 2 不会阻碍车衣收纳，使得车衣能够卷裹成较小的直径放在后备箱或车内收纳。

[0019] 以上仅为本实用新型较佳的具体实施方式，但本实用新型的保护范围并不局限于此，凡在本实用新型的精神和原则之内，所作的任何修改、等同替换、改进等，均应包含在本实用新型的保护范围之内。

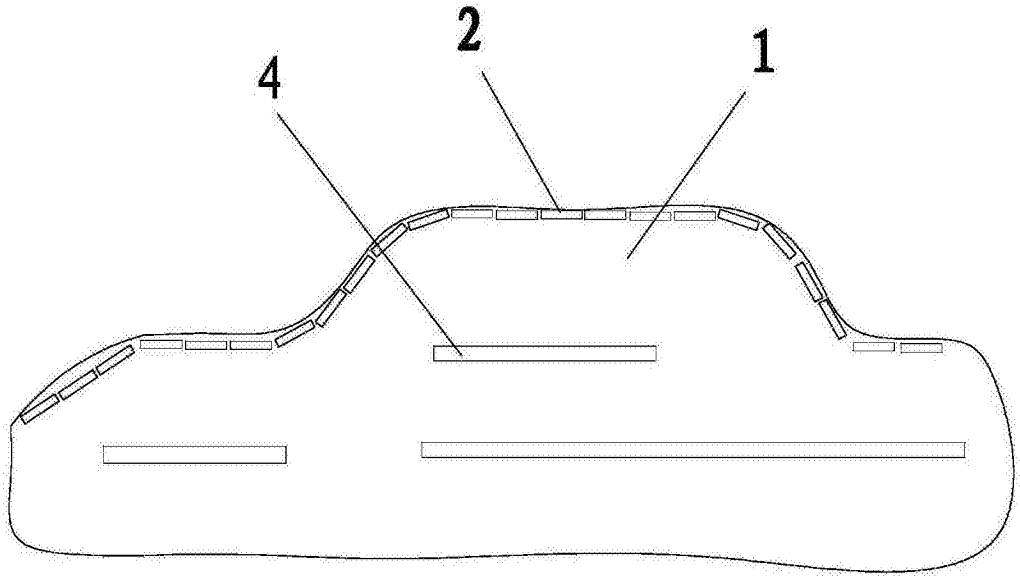

图 1

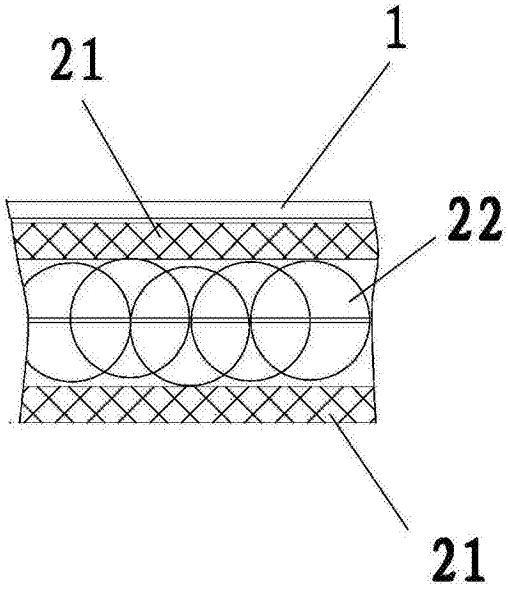

图 2

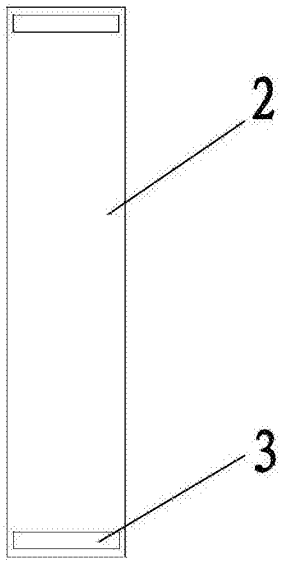

图 3

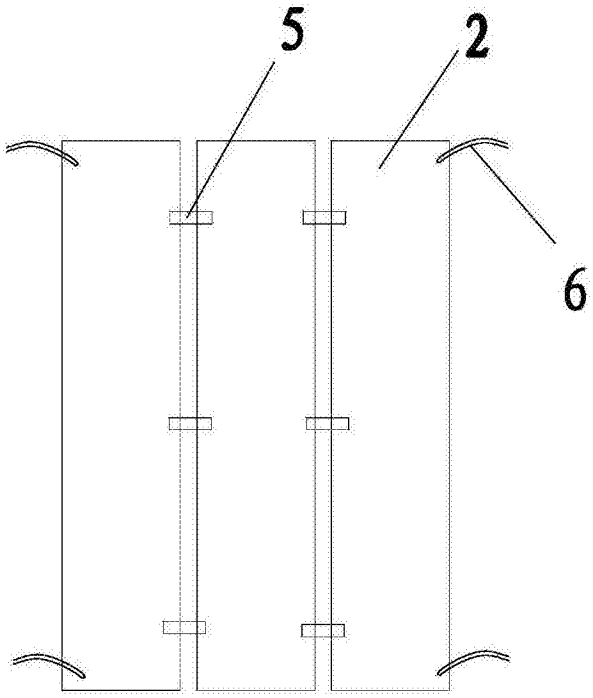

图 4