(19) 대한민국특허청(KR)
(12) 등록특허공보(B1)

(45) 공고일자 2014년02월20일
(11) 등록번호 10-1364857
(24) 등록일자 2014년02월12일

(51) 국제특허분류(Int. Cl.)
B42F 7/02 (2006.01) *B42F 7/06* (2006.01)
B42F 5/04 (2006.01)
(21) 출원번호 10-2012-0052390
(22) 출원일자 2012년05월17일
심사청구일자 2012년05월17일
(65) 공개번호 10-2013-0128578
(43) 공개일자 2013년11월27일
(56) 선행기술조사문헌
JP2006523158 A*
JP3019762 U9*
*는 심사관에 의하여 인용된 문헌

(73) 특허권자
이택동
서울 강동구 양재대로114길 20-8, 101호 (길동, 목화빌라)
(72) 발명자
이택동
서울 강동구 양재대로114길 20-8, 101호 (길동, 목화빌라)
(74) 대리인
진승한

전체 청구항 수 : 총 4 항 심사관 : 이성준

(54) 발명의 명칭 **다단식 파일시트**

(57) 요 약

본 발명은 다단식 파일시트에 관한 것으로, 더욱 상세하게는 2단 또는 3단으로 유출입이 가능하도록 구비된 파일시트를 다이어리나 화일홀더 등에 부가하여 동시에 서로 다른 위치에 구비되어 있는 페이지를 열람할 수 있도록 할 수 있는 다단식 파일시트에 관한 것이다.

상기의 목적을 달성하기 위한 기술적 사상으로서의 본 발명은, 2겹의 시트지가 일측 측방이 개방되고 나머지 세 측방이 접합되어 밀봉된 포켓 형태로 구성되고, 개방부의 양측 입구에는 제1 걸림턱이 구비되어 있는 제1 수납시트; 2겹의 시트지로 구성되어, 네 측방 중 최소한 어느 일측 측방이 접합되어 있고, 상기 접합된 일측 측방의 양단에는 제1 걸림돌기가 구비되어 있는 제2 수납시트;를 포함하여 구성되되, 상기 제2 수납시트는 상기 제1 걸림돌기가 구비된 일측 측방이 상기 제1 수납시트의 개방부를 통하여 삽입되어 결합 될 수 있다.

대 표 도 - 도6

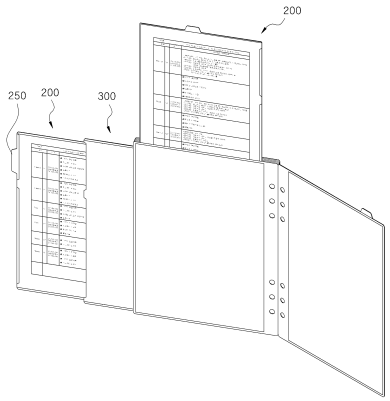

특허청구의 범위

청구항 1

2겹의 시트지가 일측 측방이 개방되고 나머지 세 측방이 접합되어 밀봉된 포켓 형태로 구성되고, 개방부의 양측 입구에는 제1 걸림턱이 구비되어 있는 제1 수납시트;

2겹의 시트지로 구성되어, 네 측방 중 최소한 어느 일측 측방이 접합되어 있고, 상기 접합된 일측 측방의 양단에는 제1 걸림돌기가 구비되어 있는 제2 수납시트;를 포함하여 구성되되,

상기 제2 수납시트는 상기 제1 걸림돌기가 구비된 일측 측방이 상기 제1 수납시트의 개방부를 통하여 삽입되어 결합 되는 것을 특징으로 하는 다단식 파일시트에 있어서,

상기 제1 수납시트와 상기 제2 수납시트의 사이에는 제3 수납시트가 더 구비되되,

상기 제3 수납시트는 3겹의 시트지로 구성되어, 일측 측방이 개방되고 나머지 세 측방이 접합되도록 구성되어 2개의 수납공간을 가지고, 개방부의 반대쪽에 위치하는 타측 측방의 양단에는 제2 걸림돌기가 구비되어 있으며, 2개의 개방부 중 어느 하나의 개방부 양측 입구에는 제2 걸림턱이 구비되어,

상기 제3 수납시트의 상기 제2 걸림돌기가 구비된 일측 측방이 상기 제1 수납시트의 개방부를 통하여 삽입되면서 결합되고, 상기 제2 수납시트의 상기 제1 걸림돌기가 구비된 일측 측방이 상기 제3 수납시트의 상기 제2 걸림턱이 구비된 개방부를 통하여 삽입되면서 3단의 파일시트를 구성하도록 결합되는 것을 특징으로 하는 다단식 파일시트.

청구항 2

삭제

청구항 3

삭제

청구항 4

청구항 1에 있어서,

상기 제1 수납시트는,

상기 개방부가 구비된 일측 측방을 제외한 나머지 세 측방 중 어느 한쪽 측방에 제본홀이 구비되어 있는 것을 특징으로 하는 다단식 파일시트.

청구항 5

청구항 1에 있어서,

상기 제1 수납시트의 개방부의 반대쪽 측방 또는 상기 제3 수납시트의 개방부의 반대쪽 측방에는 최소한 하나 이상의 배기홀이 구비되어 있는 것을 특징으로 하는 다단식 파일시트.

청구항 6

청구항 5에 있어서,

상기 제2 수납시트의 제1 걸림돌기의 반대쪽에 위치하는 측방에는 견출탭이 구비되어 있는 것을 특징으로 하는 다단식 파일시트.

명 세 서

기 술 분 야

[0001] 본 발명은 다단식 파일시트에 관한 것으로, 더욱 상세하게는 2단 또는 3단으로 유출입이 가능하도록 구비된 파일시트를 다이어리나 화일홀더 등에 부가하여 동시에 서로 다른 위치에 구비되어 있는 페이지를 열람할 수 있도록 할 수 있는 다단식 파일시트에 관한 것이다.

배 경 기 술

[0002] 파일시트는 다이어리(Diary)나 화일홀더(File Holder)에 부가하여 사용할 수 있는 것으로, 여러 개의 필기선이 구비된 노트지 또는 투명한 재질의 비닐이나 플라스틱이 포켓형상으로 구성되어 내부에 별도의 메모지나 종이 등의 용지를 삽입하여 사용할 수 있는 시트지 등 다양한 종류가 있다. 다만, 본 발명에서 말하는 파일시트는 포켓형상으로 구성되어 내부에 용지 또는 별도의 정보지가 삽입되어 사용될 수 있는 파일시트를 말한다.

[0003] 이러한 형상의 파일시트는 1차적으로 내부에 삽입되는 용지를 보호하기 위한 목적으로 주로 사용되는데, 가장 대표적인 예로, 대한민국 실용신안등록출원 제2010-0007947호(이하 '종래기술1'이라 함)가 있다. 종래기술1은 포켓형상의 파일시트에 속지를 삽입하는 종래의 일반적인 파일시트에 내부에 삽입되는 용지가 구겨지거나 접히지 않도록 베이스시트를 구비한 것이다. 그러나 이러한 방식의 파일시트는 내부에 삽입되는 용지를 보호하는 기능을 함에는 의심의 여지가 없으나, 내부에 삽입된 용지를 다른 페이지에서 볼 수 있도록 하는 기능은 없다.

[0004] 종래의 또 다른 기술로, 대한민국 등록실용신안 제20-0383589호(이하 '종래기술2'라 함)가 있다. 종래기술2는 파일시트를 여러 겹으로 접히도록 하여 상기 파일시트에 구비된 용지를 보기 위해서는 파일시트의 원하는 부위를 화일홀더 또는 다이어리 등의 외측으로 펼치고, 평상시에는 파일시트를 접어서 보관할 수 있는 기술이다.

[0005] 그러나 종래기술2는 다른 페이지에 구비된 파일시트를 펼치기 위해서는 반드시 해당 페이지로 돌아가서 펼쳐야 하는 불편함이 있다. 예를 들어, 종래기술2의 파일시트가 다이어리의 첫 페이지에 있고, 사용자가 다이어리의 중간쯤 되는 페이지에서 메모를 하다가 종래기술2의 파일시트를 보기 위해서는 다이어리를 덮어서 다시 첫 페이지로 돌아간 다음 파일시트를 펼쳐서 보아야 하는 불편함이 있다.

[0006]

선행기술문헌

특허문헌

[0007] (특허문헌 0001) KR 20-2010-0007947 A1

(특허문헌 0002) KR 20-0383589 A1

발명의 내용

해결하려는 과제

[0008] 본 발명은 상기와 같은 문제점을 해결하기 위한 것으로, 파일시트를 2단 또는 3단으로 구성하고, 각 단이 수평방향으로 밀려 들어가거나 나올 수 있도록 하여 사용자가 현재 작업 페이지를 펼쳐놓은 상태에서 다른 페이지에 있는 파일시트를 펼쳐서 동시에 볼 수 있는 다단식 파일시트를 제공하는데 그 목적이 있다.

과제의 해결 수단

[0009] 상기의 목적을 달성하기 위한 기술적 사상으로서의 본 발명은, 2겹의 시트지가 일측 측방이 개방되고 나머지 세 측방이 접합되어 밀봉된 포켓 형태로 구성되고, 개방부의 양측 입구에는 제1 걸림턱이 구비되어 있는 제1 수납

시트; 2겹의 시트지로 구성되어, 네 측방 중 최소한 어느 일측 측방이 접합되어 있고, 상기 접합된 일측 측방의 양단에는 제1 걸림돌기가 구비되어 있는 제2 수납시트;를 포함하여 구성되되, 상기 제2 수납시트는 상기 제1 걸림돌기가 구비된 일측 측방이 상기 제1 수납시트의 개방부를 통하여 삽입되어 결합 될 수 있다.

[0010] 본 발명의 바람직한 실시예로, 상기 제2 수납시트는, 상기 제1 걸림돌기가 구비된 측방을 제외한 나머지 세 측방 중 어느 한쪽 측방이 개방된 포켓 형태로 구성될 수 있다.

[0011] 본 발명의 바람직한 실시예로, 상기 제1 수납시트와 상기 제2 수납시트의 사이에는 제3 수납시트가 더 구비되되, 상기 제3 수납시트는 3겹의 시트지로 구성되어, 일측 측방이 개방되고 나머지 세 측방이 접합되도록 구성되어 2개의 수납공간을 가지고, 개방부의 반대쪽에 위치하는 타측 측방의 양단에는 제2 걸림돌기가 구비되어 있으며, 2개의 개방부 중 어느 하나의 개방부 양측 입구에는 제2 걸림턱이 구비되어, 상기 제3 수납시트의 상기 제2 걸림돌기가 구비된 일측 측방이 상기 제1 수납시트의 개방부를 통하여 삽입되면서 결합되고, 상기 제2 수납시트의 상기 제1 걸림돌기가 구비된 일측 측방이 상기 제3 수납시트의 상기 제2 걸림턱이 구비된 개방부를 통하여 삽입되면서 3단의 파일시트를 구성할 수 있다.

[0012] 본 발명의 바람직한 실시예로, 상기 제1 수납시트는, 상기 개방부가 구비된 일측 측방을 제외한 나머지 세 측방 중 어느 한쪽 측방에 제본홀이 구비될 수 있다.

[0013] 본 발명의 바람직한 실시예로, 상기 제1 수납시트의 개방부의 반대쪽 측방 또는 상기 제3 수납시트의 개방부의 반대쪽 측방에는 최소한 하나 이상의 배기홀이 구비될 수 있다.

[0014] 본 발명의 바람직한 실시예로, 상기 제2 수납시트의 제1 걸림돌기의 반대쪽에 위치하는 측방에는 견출탭이 구비될 수 있다.

발명의 효과

[0015] 본 발명에 따른 다단식 파일시트에 의하며, 사용자가 다이어리나 노트 또는 화일홀더 등을 사용하면서 현재 펼쳐놓은 페이지와는 다른 페이지에 구비된 내용 등을 용이하게 펼쳐서 동시에 볼 수 있고, 파일시트를 펼치는데 있어서도 현재의 페이지를 펼쳐놓은 상태에서 파일시트를 펼쳐볼 수 있는 이점이 있다.

도면의 간단한 설명

[0016] 도 1은 본 발명에 따른 다단식 파일시트의 일례를 나타내는 도면.

도 2는 도 1에 도시된 제2 수납시트의 일 실시예를 나타내는 도면.

도 3은 도 1에 도시된 제2 수납시트의 또 다른 실시예를 나타내는 도면.

도 4는 본 발명에 따른 다단식 파일시트의 또 다른 실시예를 나타내는 도면.

도 5는 도 4에 도시된 제3 수납시트의 층상구조를 나타내는 일부 단면도.

도 6은 본 발명에 따른 다단식 파일시트의 사용상태를 나타내는 도면.

발명을 실시하기 위한 구체적인 내용

[0017] 이하, 본 발명의 바람직한 실시예를 첨부도면에 의거하여 상세하게 설명한다.

[0018] 도 1은 본 발명에 따른 다단식 파일시트의 일례를 나타내는 도면이고, 도 2는 도 1에 도시된 제2 수납시트의 일 실시예를 나타내는 도면이고, 도 3은 도 1에 도시된 제2 수납시트의 또 다른 실시예를 나타내는 도면이다.

[0019] 먼저, 도 1을 참조하면, 본 발명에 따른 파일시트는 2겹의 시트지가 일측 측방이 개방되고 나머지 세 측방이 접합되어 밀봉된 포켓형태로 구성되고, 개방부(10)의 양측 입구에는 제1 걸림턱(130)이 구비되어 있는 제1 수납시트(100)와; 2겹의 시트지로 구성되어, 네 측방 중 최소한 어느 일측 측방이 접합되어 있고, 상기 접합된 일측 측방의 양단에는 제1 걸림돌기(230)가 구비되어 있는 제2 수납시트(200)를 포함하여 구성되되, 상기 제2 수납시트(200)는 상기 제1 걸림돌기(230)가 구비된 일측 측방이 상기 제1 수납시트(100)의 개방부(10)를 통하여 삽입

되면서 결합될 수 있다.

[0020] 제1 수납시트(100)는 비교적 얇은 두께를 가지는 비닐 또는 플라스틱 계열의 재질로 이루어질 수 있으며, 필요에 따라서는 일정한 지지력을 가질 수 있는 소정의 두께를 가지는 종이재질로 이루어질 수 있다. 이 외에도 본 발명은 다이어리(diary)나 화일(file) 등에 사용되는 소모품의 성격이 강하므로, 후술하여 설명할 제2 수납시트(200)를 수용하면서 상기 제2 수납시트(200)가 일정기간 또는 일정횟수 왕복하면서 유출입 될 수 있을 정도의 지지력과 내구성을 가진다면 공지의 다양한 재질로 구성될 수 있다. 그리고 제1 수납시트(100)는 불투명재질로 이루어질 수도 있으나, 후술하여 설명할 용지를 수납한 제2 수납시트(200)가 상기 제1 수납시트(100)에 수납된 상태에서도 외부에서 그 내용을 볼 수 있도록 투명한 재질로 구성되는 것이 바람직하며, 필요에 따라서는 테두리는 튼튼하고 불투명한 재질로 구성되고 내측에는 투명한 재질의 창이 구비될 수도 있다.

[0021] 제1 수납시트(100)는 2겹의 시트지를 겹쳐서 테두리를 접합한 형태로 구성되며, 어느 한쪽 측방은 접합되어 있지 않아 전체적으로 세 측방이 접합되고 일측 측방은 개방된 포켓형태가 된다. 이때 접합이라는 용어는 일반적으로 열압(熱壓)접합이나 본딩(bonding) 등과 같은 물리적인 결합을 의미하지만 반드시 이에 한정되는 것은 아니며, 하나의 재질이 접혀진 형태를 포함하여, 밀봉된 형태라면 공지의 다양한 방식이 단독으로 혹은 혼합하여 적용될 수 있다.

[0022] 제1 수납시트(100)의 개방부(10)의 양측 입구에는 제1 걸림턱(130)이 구비되어 있다. 제1 걸림턱(130)은 개방부(10)의 양단이 내측으로 소정의 구간 접합되어 형성될 수 있다. 제1 걸림턱(130)은 후술하여 설명할 제2 수납시트(200)의 제1 걸림돌기(230)와 무수히 부딪히거나 충돌하게 되므로, 그 내구성을 향상시키기 위하여 상기 제1 걸림턱(130)을 제1 수납시트(100)의 다른 재질에 비하여 단단한 재질로 구성되도록 할 수 있다.

[0023] 제1 수납시트(100)는 본 발명에 따른 파일 시트가 제본되는 다이어리(Diary)나 화일(File) 등의 형상에 따라 사각형 또는 직사각형을 기본 형상으로 하면서, 디자인적인 특성이나 사용의 편의성을 고려하여 개구부의 형상이나 테두리의 형상 등에 다소의 곡면이나 모양을 부가할 수 있다.

[0024] 도 2 및 도 3을 참조하면, 제2 수납시트(200)는 제1 수납시트(100)와 동일한 형상의 2겹의 시트지로 구성된다. 이때, 제2 수납시트(200)는 2겹의 시트지가 겹쳐져서 최소한 어느 일측 측방은 접합 되고, 상기 접합된 일측 측방의 양단에는 제1 걸림돌기(230)가 구비된다. 제1 걸림돌기(230)는 전술하여 설명한 제1 수납시트(100)의 내부 수납공간에 대응되는 폭으로 구성되되, 제1 걸림턱(130) 보다는 다소 넓게 구성된다. 따라서 제2 수납시트(200)는 제1 수납시트(100)의 개방부(10)를 통하여 삽입되면서 결합 되고, 제2 수납시트(200)를 제1 수납시트(100)의 반대방향으로 당기면 상기 제2 수납시트(200)가 제1 수납시트(100)로부터 빠지게 되고 상기 제2 수납시트(200)를 밀면 상기 제2 수납시트(200)가 제1 수납시트(100)의 수용부 내로 삽입되게 된다. 이때 제2 수납시트(200)를 최대한 바깥쪽으로 당기더라도 일정한 위치에 다다르면 제1 걸림돌기(230)가 제1 걸림턱(130)에 걸려서 더 이상 빠지지 않게 되므로, 제2 수납시트(200)는 제1 수납시트(100)의 수용부 내부에서만 왕복운동을 할 수 있게 된다.

[0025] 한편, 제2 수납시트(200)는 제1 걸림돌기(230)가 구비된 일측 측방을 제외한 나머지 세 측방은 용지(미도시)의 수납방식에 따라 다양하게 구현할 수 있다. 예를 들어, 도 2에 도시된 바와 같이, 세 측방 중 어느 한쪽 측방은 개방되고 나머지 두 측방은 접합된 포켓형태로 구성되어, 개방부(10)를 통하여 용지를 삽입할 수도 있다. 도 2에서는 하방향에 제1 걸림돌기(230)가 구비되어 있고 우측방향이 개방된 형태를 도시되어있지만 필요에 따라서는 좌측방향 또는 상방향이 개방된 형태의 포켓형태로 형성되어 개방부(10)를 통하여 용지를 삽입할 수도 있음은 물론이다. 또한, 필요에 따라서는 도 3에 도시된 바와 같이 세 측방이 모두 접합되어 있지 않아서 양쪽 시트지를 벌려서 용지를 삽입할 수도 있고, 도면에 도시되지는 않았지만 제1 걸림돌기(230)와 수직으로 접하는 좌우측 방향중 어느 한쪽 측방만 접합되어 대각선 방향으로 시트지를 벌려서 용지를 삽입할 수도 있다. 이때, 필요에 따라서는 2겹의 시트지 중 어느 하나의 시트지는 다소 두꺼운 시트지를 사용하여 용지가 지지되도록 할 수도 있다. 다만, 본 발명의 바람직한 실시예로는, 상기 제2 수납시트(200)는 제1 걸림돌기(230)가 구비된 측방을 제외한 나머지 세 측방 중 어느 한쪽 측방이 개방된 포켓 형태로 구성되도록 하여, 개방부(10)를 통하여 용지를 삽입하거나 빼낼 수 있도록 한다. 한편, 도 1에서는 제2 수납시트(200)가 다이어리를 기준으로 상방향으로 유출입될 수 있는 구조를 도시하였지만, 필요에 따라서는 측면으로 유출입되도록 구성될 수도 있음은 물론이다.

[0026] 도 4는 본 발명에 따른 다단식 파일시트의 또 다른 실시예를 나타내는 도면이고, 도 5는 도 4에 도시된 제3 수

납시트의 층상구조를 나타내는 일부 단면도이다.

[0027] 도 4 및 도 5를 참조하면, 본 발명에 다단식 파일시트는 전술하여 설명한 제1 수납시트(100)와 제2 수납시트(200)의 사이에 제3 수납시트(300)가 더 구비될 수 있다. 제3 수납시트(300)는 3겹의 시트지로 구성되어, 일측 측방이 개방되고 나머지 세 측방이 접합되도록 구성되어 2개의 수납공간을 가지고, 개방부(10)의 반대쪽에 위치하는 타측 측방의 양단에는 제2 걸림돌기(330)가 구비되어 있으며, 2개의 개방부(10a, 10b) 중 어느 하나의 개방부(10a) 양측 입구에는 제2 걸림턱(350)이 구비되어, 상기 제3 수납시트(300)의 상기 제2 걸림돌기(330)가 구비된 일측 측방이 상기 제1 수납시트(100)의 개방부(10)를 통하여 삽입되면서 결합되고, 상기 제2 수납시트(200)의 상기 제1 걸림돌기(230)가 구비된 일측 측방이 상기 제3 수납시트(300)의 상기 제2 걸림턱(350)이 구비된 개방부(10)를 통하여 삽입되면서 3단의 파일시트를 구성하도록 결합될 수 있다.

[0028] 제1 수납시트(100)와 제2 수납시트(200)는 전술하여 설명한 구성과 동일하게 구성될 수 있으므로, 이에 대한 상세한 설명은 생략한다. 다만, 본 발명에 따른 다단식 파일시트의 또 다른 실시예에서는 제2 수납시트(200)가 제1 수납시트(100)가 아닌 제3 수납시트(300)에 삽입되면서 결합되기 때문에, 제2 수납시트(200)의 제1 걸림돌기(230)의 크기는 제3 수납시트(300)의 제2 걸림턱(350)이 구비된 개방부(10)의 형상과 크기에 대응되도록 구성된다.

[0029] 제3 수납시트(300)는 3겹의 시트지로 구성된다. 이때 제3 수납시트(300)는 일측 측방이 개방되고 나머지 세 측방이 접합되도록 구성되어 3겹의 시트지 중 양측면에 구비되는 2겹의 시트지 사이에 또 다른 시트지가 구비되어 내부에 2개의 수납공간이 구비되고(도 5 참조), 개방부(10) 또한 각 수납공간에 하나씩 두 개(10a, 10b)가 구비된다. 제3 수납시트(300)는 개방부(10)의 반대쪽에 위치하는 타측 측방의 양단에 제2 걸림돌기(330)가 구비되어 있다. 그리고 제3 수납시트(300)에 구비된 2개의 개방부(10) 중 어느 하나의 개방부(10a)의 양측 입구에는 제2 걸림턱(350)이 구비되어 있고, 다른 하나의 개방부(10)에는 걸림턱이 구비되어 있지 않다. 제2 걸림턱(350)의 구성은 전술하여 설명한 제1 걸림턱(130)의 구성과 동일하다.

[0030] 상기와 같은 구성에서, 제3 수납시트(300)는 제2 걸림돌기(330)가 구비된 일측 측방이 제1 수납시트(100)의 개방부(10)를 통하여 삽입되면서 결합될 수 있고, 제2 수납시트(200)는 제1 걸림돌기(230)가 구비된 일측 측방이 제3 수납시트(300)에 구비된 2개의 개방부(10) 중 제2 걸림턱(350)이 구비된 개방부(10a)를 통하여 삽입되면서 결합되어 전체적으로 3단의 파일시트를 구성한다. 그리하여 제3 수납시트(300)는 제1 수납시트(100)에 유출입이 가능하도록 결합되고, 제2 수납시트(200)는 제3 수납시트(300)에 유출입이 가능하도록 결합 된다. 따라서 마지막 단에 속하는 제2 수납시트(200)를 당기면 제3 수납시트(300)는 제1 수납시트(100)의 외측으로 돌출되고, 제2 수납시트(200)는 제3 수납시트(300)의 외측으로 돌출되게 된다. 반대로, 제2 수납시트(200)를 밀면 제2 수납시트(200)는 제3 수납시트(300)의 내부로 밀려 들어가게 되고, 제3 수납시트(300)는 제1 수납시트(100)의 내부로 밀려 들어가게 되는데, 상기 제2 수납시트(200)와 제3 수납시트(300)는 동시에 또는 순차적으로 유출입될 수 있다. 제3 수납시트의 나머지 개방부(10b)에는 용지(30)가 삽입되어 사용될 수 있다. 그리하여 본 발명의 또다른 실시예에 따른 다단식 파일시트는 2장의 용지를 수납하여 사용할 수 있다.

[0031] 한편, 도 1과 도 4에 도시된 본 발명에 따른 다단식 파일시트는 제1 수납시트(100)의 개방부(10)가 구비된 일측 측방을 제외한 나머지 세 측방 중 어느 한쪽 측방에 제본홀(150)이 구비될 수 있다. 본 발명에 따른 다단식 파일시트는 전술하여 설명한 바와 같이 다이어리나 화일홀더에 삽입되어 사용되게 되는데, 다이어리 등은 접착제 등을 이용한 본딩제본이 되는 경우도 있지만, 상당수는 제본 링에 의하여 제본이 되며, 사용자가 필요한 경우에 내용물을 추가하여 사용할 수 있다. 따라서 본 발명에 따른 다단식 파일시트에 제본홀(150)을 구비하여 사용자가 자신의 다이어리 등에 추가하여 사용할 수 있도록 할 수 있다. 이때 다이어리나 화일홀더 등에 구비되어 있는 제본링은 대부분 유사한 간격으로 구비되기 때문에, 이러한 규격에 맞추어 제본홀(150)을 미리 형성하여 두면 누구나 원하는 화일시트를 구매하여 사용할 수 있다.

[0032] 한편, 제본홀(150)은 개방부(10)가 구비된 일측 측방을 제외한 나머지 세 측방 중 어느 하나의 측방에 구비되는데, 도 1을 기준으로 볼 때 도면에 도시된 바와 같이 개방부(10)와 수직으로 만나는 우측에 구비될 수도 있고, 도면에 도시되지는 않았지만 개방부(10)의 반대쪽 측방에 구비되거나 좌측에 구비될 수도 있다. 개방부(10)의 반대쪽 측방에 구비되는 경우에는 다이어리 등의 측면으로 제2 수납시트(200)가 유출입 될 것이고, 개방부(10)와 수직으로 만나는 측방에 구비되면 다이어리 등의 상방향 또는 하방향으로 제2 수납시트(200)가 유출입될 것이다.

[0033] 그리고, 도 4를 기준으로 볼 때, 도면에 도시된 바와 같이, 제본홀(150)이 개방부(10)의 반대쪽 측방에 구비될 수도 있고, 개방부(10)와 수직면을 이루는 좌우측 측방에 구비될 수도 있다.

[0034] 본 발명에 따른 다단식 파일시트는 제1 수납시트(100)의 개방부(10)의 반대쪽 측방 또는 상기 제3 수납시트(300)의 개방부(10)의 반대쪽 측방에 최소한 하나 이상의 배기홀(170, 270)이 구비될 수 있다. 본 발명에 따른 다단식 파일시트는 각 개방부(10)를 통하여 또 다른 파일시트 또는 용지가 삽입되어 사용된다. 따라서 개방부(10)를 통하여 파일시트 또는 용지가 삽입될 때, 수용부의 내측에 있는 공기가 저항력을 발생시켜 상기 파일시트 또는 용지가 원활하게 삽입되지 못하는 경우가 있다. 따라서 개방부(10)의 반대쪽 측방에 배기홀(170, 270)을 구비하면, 다른 파일시트 또는 용지를 개방부(10)로 삽입할 때 수용부의 내측에 있는 공기가 배기홀(170, 270)을 통하여 빠져나갈 수 있기 때문에 파일시트 또는 용지가 좀더 원활하게 삽입될 수 있다.

[0035] 본 발명에 따른 다단식 파일시트는, 제2 수납시트(200)의 제1 걸림돌기(230)의 반대쪽에 위치하는 측방에 견출탭(250)이 더 구비될 수도 있다. 본 발명에 따른 다단식 파일시트는 후술하여 설명하는 바와 같이, 다른 용지에 메모를 하거나 내용을 보면서 제2 수납시트(200)를 당겨서 사용하게 된다. 따라서 다른 용지보다 다소 돌출된 견출탭(250)이 구비되면, 상기 견출탭(250)에 색인이나 목차를 간단하게 메모해 둘 수도 있고, 견출탭(250)을 잡아당기면서 제2 수납시트(200)를 빼내면 다른 용지에 방해받지 않게 사용할 수 있게 된다.

[0036] 도 6은 본 발명에 따른 다단식 파일시트의 사용상태를 나타내는 도면이다.

[0037] 도 6을 참조하면, 본 발명에 따른 다단식 파일시트는 다이어리 등에 끼워서 사용하게 되는데, 특정의 페이지에 메모를 하면서 다른 페이지에 위치하는 수납시트를 뽑아서 볼 수 있게 된다. 예를 들어서, 학생이 공부를 하는 경우에 노트필기를 하면서 앞 페이지 또는 뒷 페이지에 구비되어 있는 파일시트를 뽑으면 상기 파일시트에 수납된 주요 공식 또는 주기율표 등을 볼 수 있다. 또한 파일시트에 월별 또는 년 별 계획표를 수납해 두어, 필요한 경우에 상기 파일시트를 당겨서 그 계획표를 보면서 다른 페이지의 용지에 메모를 할 수도 있다. 또한 영업사원이 고객과 상담을 하면서 상담내용 등을 메모하면서 동시에 파일시트를 뽑아서 거기에 수록된 견적서를 보면서 설명할 수도 있다. 본 발명에 따른 다단식 파일시트는 다이어리 등에 첨부하여 사용할 수 있음은 물론, 일반 서적이나 노트류에도 구비될 수도 있다.

[0038] 이와 같이, 본 발명의 상세한 설명에서는 구체적인 실시예에 관해 설명하였으나, 본 발명의 범주에서 벗어나지 않는 한도 내에서 여러 가지 변형이 가능함은 물론이다. 그러므로, 본 발명의 범위는 설명된 실시예에 국한되어 정해져서는 안되며, 후술하는 특허청구범위뿐만 아니라 이 청구범위와 균등한 것들에 의해 정해져야 한다.

부호의 설명

[0039] 100: 제1 수납시트

130: 제1 걸림턱

150: 제본홀

170, 270: 배기홀

200: 제2 수납시트

230: 제1 걸림돌기

250: 견출탭

300: 제3 수납시트

330: 제2 걸림돌기

350: 제2 걸림턱

도면

도면1

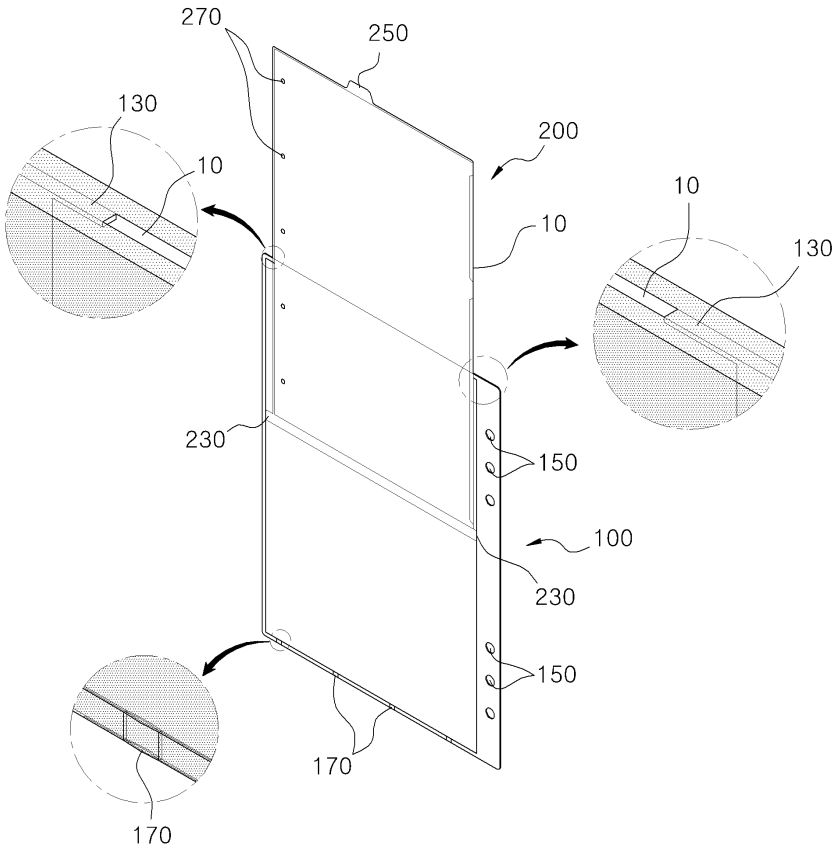

도면2

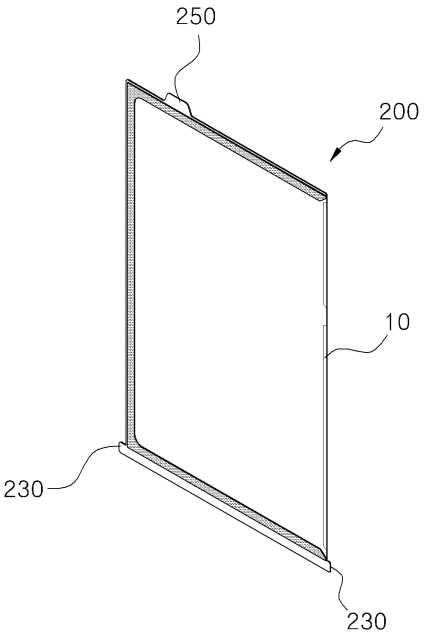

도면3

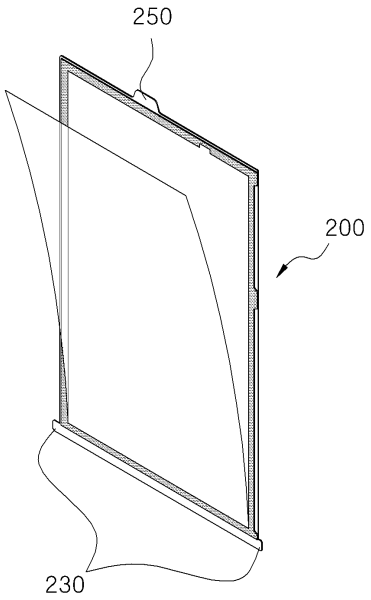

도면4

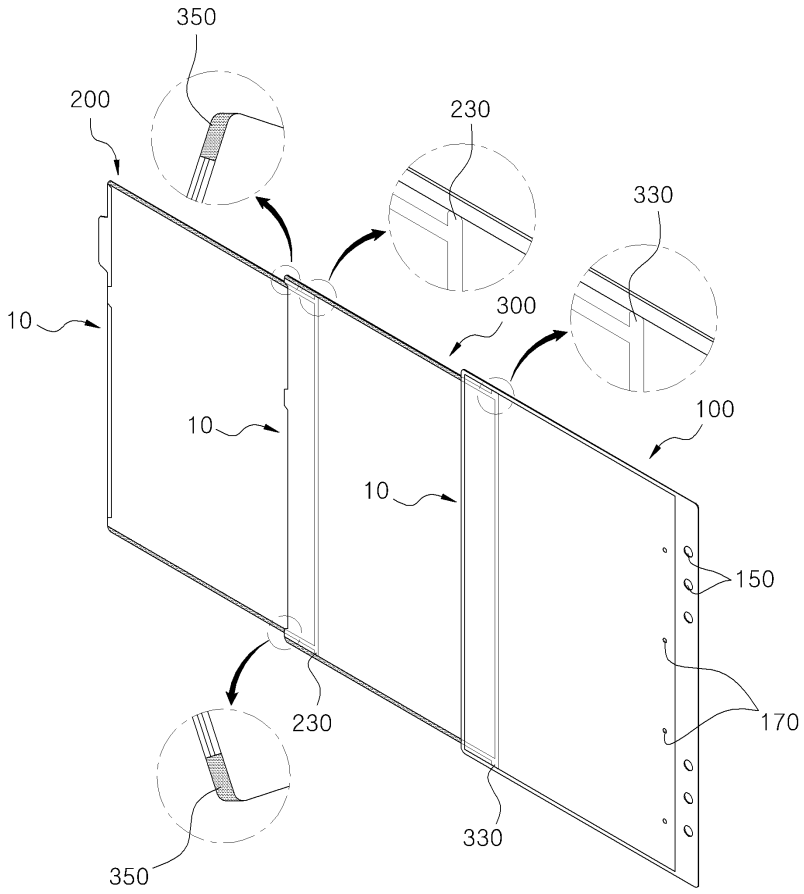
350
200
230
330
300
10
10
10
100
150
170
230
330
350

도면5

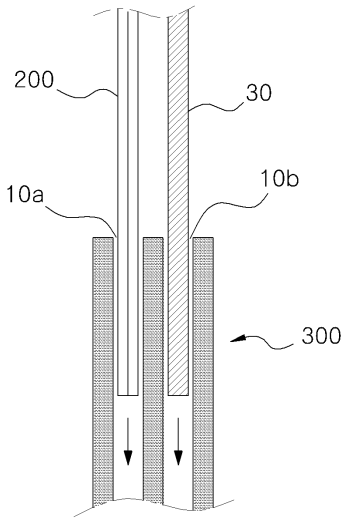
200
30
10a
10b
300

도면6

