(19)国家知识产权局

(12)实用新型专利

(10)授权公告号 CN 219793399 U
(45)授权公告日 2023.10.03

(21)申请号 202320538814.5

(22)申请日 2023.03.20

(73)专利权人 江苏德进纺织机械有限公司
地址 214217 江苏省无锡市宜兴市万石镇华康路26号

(72)发明人 邓少伟

(74)专利代理机构 无锡市天宇知识产权代理事务所(普通合伙) 32208
专利代理师 周舟

(51)Int.Cl.
D06G 1/00(2006.01)
B08B 1/02(2006.01)
B08B 13/00(2006.01)

权利要求书1页 说明书3页 附图2页

(54)实用新型名称

一种具有除尘功能的节能型拉幅定型机

(57)摘要

本实用新型公开了一种具有除尘功能的节能型拉幅定型机，涉及拉幅定型机技术领域，为解决现有技术中的拉幅定型机上不具备除尘的功能，从而在拉幅定型完之后布料的表面会聚集毛絮，在输送至烤箱时会掉落在输送带上，长时间毛絮的堆积会影响其使用的问题。除尘机构，其设置在所述输送机一侧的上下端面，且所述除尘机构设置有两个，两个所述除尘机构内部的顶端和外部的底端均设置有清理仓，且所述清理仓与除尘机构滑动连接；除尘辊，其设置在两个所述除尘机构的内部，且所述除尘辊与除尘机构的内部转动连接，所述除尘辊的表面设置有除尘齿，且所述除尘齿设置有若干个，所述烘干箱的前端面安装有热风机，且所述热风机安装有三个。

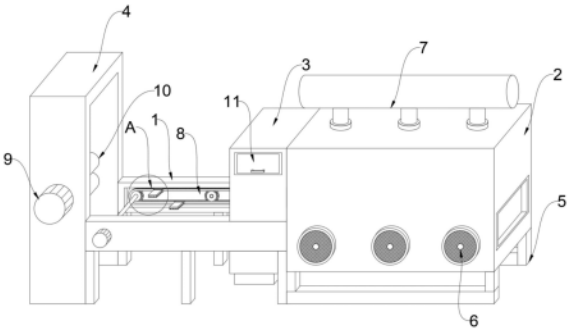

CN 219793399 U

1.一种具有除尘功能的节能型拉幅定型机,包括输送机(1)和烘干箱(2),所述输送机(1)的一侧设置有烘干箱(2),所述烘干箱(2)的一侧端面设置有出料口,所述输送机(1)的另一侧设置有输送架(4),所述输送机(1)和烘干箱(2)的底部均安装有支撑架(5);

其特征在于:还包括:

除尘机构(3),其设置在所述输送机(1)一侧的上下端面,且所述除尘机构(3)设置有两个,两个所述除尘机构(3)内部的顶端和外部的底端均设置有清理仓(11),且所述清理仓(11)与除尘机构(3)滑动连接;

除尘辊(18),其设置在两个所述除尘机构(3)的内部,且所述除尘辊(18)与除尘机构(3)的内部转动连接,所述除尘辊(18)的表面设置有除尘齿(19),且所述除尘齿(19)设置有若干个。

2.根据权利要求1所述的一种具有除尘功能的节能型拉幅定型机,其特征在于:所述烘干箱(2)的前端面安装有热风机(6),且所述热风机(6)安装有三个,所述烘干箱(2)的上表面安装有通风管道(7)。

3.根据权利要求1所述的一种具有除尘功能的节能型拉幅定型机,其特征在于:所述输送架(4)的前端面安装有电机(9),所述输送架(4)的内部安装有传输辊(10),且所述传输辊(10)安装有两个。

4.根据权利要求1所述的一种具有除尘功能的节能型拉幅定型机,其特征在于:所述输送机(1)内部的前后端面均设置有传动槽(8),所述传动槽(8)的内部安装有传动齿轮(14),且所述传动齿轮(14)安装有若干个,所述传动齿轮(14)之间安装有转动杆(15)。

5.根据权利要求4所述的一种具有除尘功能的节能型拉幅定型机,其特征在于:所述传动齿轮(14)上安装有输送带(12),所述输送带(12)的内部设置有连接槽(13),且所述连接槽(13)设置有若干个,所述传动齿轮(14)通过连接槽(13)与输送带(12)插接连接。

6.根据权利要求5所述的一种具有除尘功能的节能型拉幅定型机,其特征在于:所述输送带(12)的前端面安装有固定机构(16),且所述固定机构(16)设置有若干个,所述固定机构(16)的前端面设置有固定钉板(17),且所述固定钉板(17)设置有两个,两个所述固定钉板(17)与固定机构(16)转动连接。

7.根据权利要求1所述的一种具有除尘功能的节能型拉幅定型机,其特征在于:两个所述除尘机构(3)内部的顶端和底端均设置有清洁齿(20),所述除尘辊(18)的后端设置有集尘仓(21),所述集尘仓(21)的内部设置有三个第一吸尘管(22),且所述第一吸尘管(22)的上设置有吸尘口,所述第一吸尘管(22)之间设置有第二吸尘管(23)。

一种具有除尘功能的节能型拉幅定型机

技术领域

[0001] 本实用新型涉及拉幅定型机技术领域，具体为一种具有除尘功能的节能型拉幅定型机。

背景技术

[0002] 拉幅定型机是将未定型的布匹，通过剥边器平幅送入机器中，通过针板的运动牵带，将布幅送入烘箱中，即可完成定型，其可广泛应用于梭织物、针织物等多种纺织品的后整理工序当中；

[0003] 例如公告号为CN108796923B的中国授权专利(一种拉幅定型机)：包括机架，机架设有两条相互平行的输送链，两条输送链侧壁均固接有若干个连接块，连接块固接有针板，针板上端面固接有定位针，输送链设有用于夹持并固定布匹边沿的夹持组件，夹持组件包括若干个铰接于连接块侧壁的夹持板、两个设于机架并分别驱动对应夹持板向下转动并使夹持板抵接于布匹上表面的推动件，能够固定住布匹边沿，避免布匹脱离针板，方便对布匹进行定幅。

[0004] 但是，上述现有技术中的拉幅定型机上不具备除尘的功能，从而在拉幅定型完之后布料的表面会聚集毛絮，在输送至烤箱时会掉落在输送带上，长时间毛絮的堆积会影响其使用的问题；因此，不满足现有的需求，对此我们提出了一种具有除尘功能的节能型拉幅定型机。

实用新型内容

[0005] 本实用新型的目的在于提供一种具有除尘功能的节能型拉幅定型机，以解决上述背景技术中提出的现有技术中的拉幅定型机上不具备除尘的功能，从而在拉幅定型完之后布料的表面会聚集毛絮，在输送至烤箱时会掉落在输送带上，长时间毛絮的堆积会影响其使用的问题。

[0006] 为实现上述目的，本实用新型提供如下技术方案：一种具有除尘功能的节能型拉幅定型机，包括输送机和烘干箱，所述输送机的一侧设置有烘干箱，所述烘干箱的一侧端面设置有出料口，所述输送机的另一侧设置有输送架，所述输送机和烘干箱的底部均安装有支撑架；

[0007] 还包括：

[0008] 除尘机构，其设置在所述输送机一侧的上下端面，且所述除尘机构设置有两个，两个所述除尘机构内部的顶端和外部的底端均设置有清理仓，且所述清理仓与除尘机构滑动连接；

[0009] 除尘辊，其设置在两个所述除尘机构的内部，且所述除尘辊与除尘机构的内部转动连接，所述除尘辊的表面设置有除尘齿，且所述除尘齿设置有若干个。

[0010] 优选的，所述烘干箱的前端面安装有热风机，且所述热风机安装有三个，所述烘干箱的上表面安装有通风管道。

[0011] 优选的，所述输送架的前端面安装有电机，所述输送架的内部安装有传输辊，且所述传输辊安装有两个。

[0012] 优选的，所述输送机内部的前后端面均设置有传动槽，所述传动槽的内部安装有传动齿轮，且所述传动齿轮安装有若干个，所述传动齿轮之间安装有转动杆。

[0013] 优选的，所述传动齿轮上安装有输送带，所述输送带的内部设置有连接槽，且所述连接槽设置有若干个，所述传动齿轮通过连接槽与输送带插接连接。

[0014] 优选的，所述输送带的前端面安装有固定机构，且所述固定机构设置有若干个，所述固定机构的前端面设置有固定钉板，且所述固定钉板设置有两个，两个所述固定钉板与固定机构转动连接。

[0015] 优选的，两个所述除尘机构内部的顶端和底端均设置有清洁齿，所述除尘辊的后端设置有集尘仓，所述集尘仓的内部设置有三个第一吸尘管，且所述第一吸尘管的上设置有吸尘口，所述第一吸尘管之间设置有第二吸尘管。

[0016] 与现有技术相比，本实用新型的有益效果是：

[0017] 本实用新型通过在输送机一侧的上下端均设置除尘机构，当固定在钉板上的布料通过两个除尘机构之间时，利用其内部除尘辊的转动，使得其表面的除尘齿将布料表面的毛絮刮除，在刮除的同时除尘辊后端集尘仓底部的吸尘口对布料上的毛絮进行二次吸附除尘，保证了除尘的质量和效率，解决了现有技术中的拉幅定型机上不具备除尘的功能，从而在拉幅定型完之后布料的表面会聚集毛絮，在输送至烤箱时会掉落在输送带上，长时间毛絮的堆积会影响其使用的问题。

[0018] 通过在两个除尘机构内部的上下端分别设置清洁齿，当除尘齿进行转动除尘的同时，利用清洁齿对除尘齿之间堆积的毛絮剔除，并落在集尘仓，避免除尘齿因毛絮的堆积影响除尘效果的情况，并且集尘仓内部的第二吸尘管将毛絮吸入清理仓内，方便进行统一的处理。

附图说明

[0019] 图1为本实用新型的拉幅定型机整体结构示意图；

[0020] 图2为本实用新型的拉幅定型机A处结构放大示意图；

[0021] 图3为本实用新型的拉幅定型机除尘机构内部结构放大示意图；

[0022] 图4为本实用新型的拉幅定型机除尘机构内部集尘仓结构放大示意图

[0023] 图中：1、输送机；2、烘干箱；3、除尘机构；4、输送架；5、支撑架；6、热风机；7、通风管道；8、传动槽；9、电机；10、传输辊；11、清理仓；12、输送带；13、连接槽；14、传动齿轮；15、转动杆；16、固定机构；17、固定钉板；18、除尘辊；19、除尘齿；20、清洁齿；21、集尘仓；22、第一吸尘管；23、第二吸尘管。

具体实施方式

[0024] 下面将结合本实用新型实施例中的附图，对本实用新型实施例中的技术方案进行清楚、完整地描述，显然，所描述的实施例仅仅是本实用新型一部分实施例，而不是全部的实施例。

[0025] 请参阅图1-4，本实用新型提供的一种实施例：一种具有除尘功能的节能型拉幅定

型机，包括输送机1和烘干箱2，输送机1的一侧设置有烘干箱2，烘干箱2的一侧端面设置有出料口，输送机1的另一侧设置有输送架4，输送机1和烘干箱2的底部均安装有支撑架5；

[0026] 还包括：

[0027] 除尘机构3，其设置在输送机1一侧的上下端面，且除尘机构3设置有两个，两个除尘机构3内部的顶端和外部的底端均设置有清理仓11，且清理仓11与除尘机构3滑动连接，当固定在钉板上的布料通过两个除尘机构3之间时，利用其内部除尘辊18的转动，使得其表面的除尘齿19将布料表面的毛絮刮除，在刮除的同时除尘辊18后端集尘仓21底部的吸尘口对布料上的毛絮进行二次吸附除尘，保证了除尘的质量和效率；

[0028] 除尘辊18，其设置在两个除尘机构3的内部，且除尘辊18与除尘机构3的内部转动连接，除尘辊18的表面设置有除尘齿19，且除尘齿19设置有若干个。

[0029] 请参阅图1，烘干箱2的前端面安装有热风机6，且热风机6安装有三个，烘干箱2的上表面安装有通风管道7。

[0030] 请参阅图1，输送架4的前端面安装有电机9，输送架4的内部安装有传输辊10，且传输辊10安装有两个。

[0031] 请参阅图1和图2，输送机1内部的前后端面均设置有传动槽8，传动槽8的内部安装有传动齿轮14，且传动齿轮14安装有若干个，传动齿轮14之间安装有转动杆15。

[0032] 请参阅图1和图2，传动齿轮14上安装有输送带12，输送带12的内部设置有连接槽13，且连接槽13设置有若干个，传动齿轮14通过连接槽13与输送带12插接连接。

[0033] 请参阅图1和图2，输送带12的前端面安装有固定机构16，且固定机构16设置有若干个，固定机构16的前端面设置有固定钉板17，且固定钉板17设置有两个，两个固定钉板17与固定机构16转动连接。

[0034] 请参阅图3和图4，两个除尘机构3内部的顶端和底端均设置有清洁齿20，除尘辊18的后端设置有集尘仓21，集尘仓21的内部设置有三个第一吸尘管22，且第一吸尘管22的上设置有吸尘口，第一吸尘管22之间设置有第二吸尘管23。

[0035] 工作原理：使用时，当固定在钉板上的布料通过两个除尘机构3之间时，利用其内部除尘辊18的转动，使得其表面的除尘齿19将布料表面的毛絮刮除，在刮除的同时除尘辊18后端集尘仓21底部的吸尘口对布料上的毛絮进行二次吸附除尘，保证了除尘的质量和效率，解决了现有技术中的拉幅定型机上不具备除尘的功能，从而在拉幅定型完之后布料的表面会聚集毛絮，在输送至烤箱时会掉落在输送带12上，长时间毛絮的堆积会影响其使用的问题，并且在两个除尘机构3内部的上下端分别设置清洁齿20，当除尘齿19进行转动除尘的同时，利用清洁齿20将除尘齿19之间堆积的毛絮剔除，并落在集尘仓21，避免除尘齿19因毛絮的堆积影响除尘效果的情况，并且集尘仓21内部的第二吸尘管23将毛絮吸入清理仓11内，方便进行统一的处理。

[0036] 对于本领域技术人员而言，显然本实用新型不限于上述示范性实施例的细节，而且在不背离本实用新型的精神或基本特征的情况下，能够以其他的具体形式实现本实用新型。因此，无论从哪一点来看，均应将实施例看作是示范性的，而且是非限制性的，本实用新型的范围由所附权利要求而不是上述说明限定，因此旨在将落在权利要求的等同要件的含义和范围内的所有变化囊括在本实用新型内。不应将权利要求中的任何附图标记视为限制所涉及的权利要求。

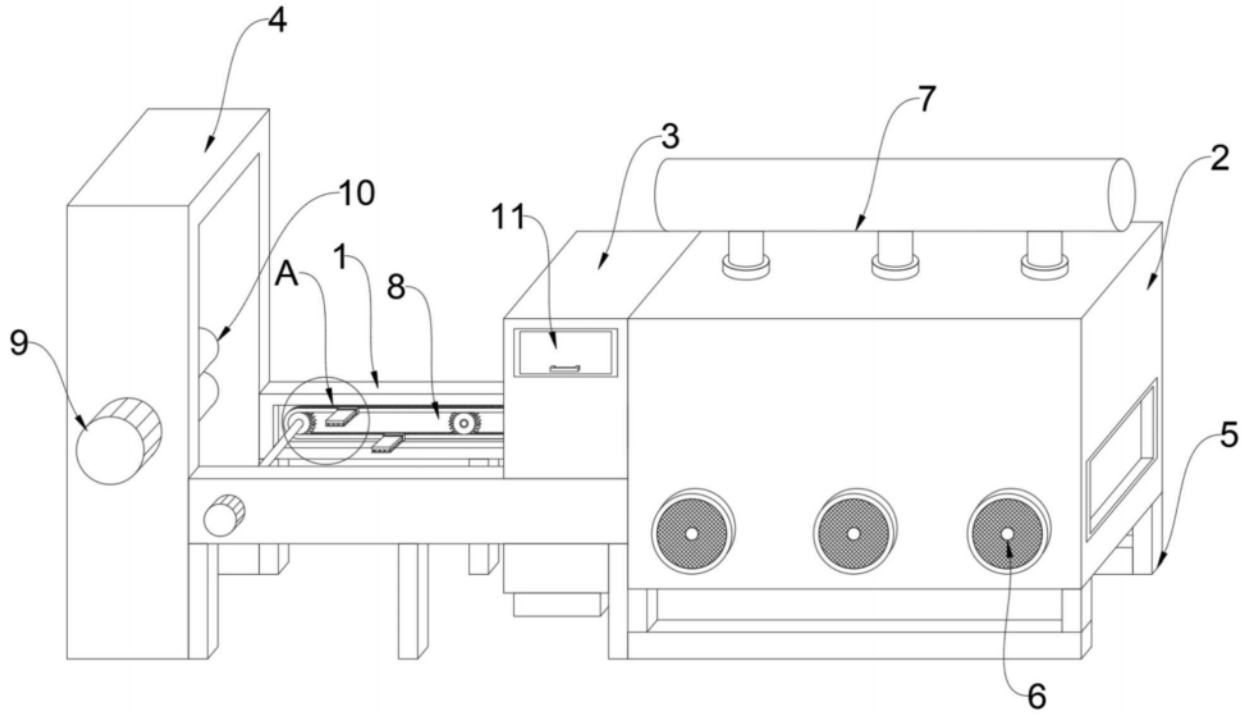

图1

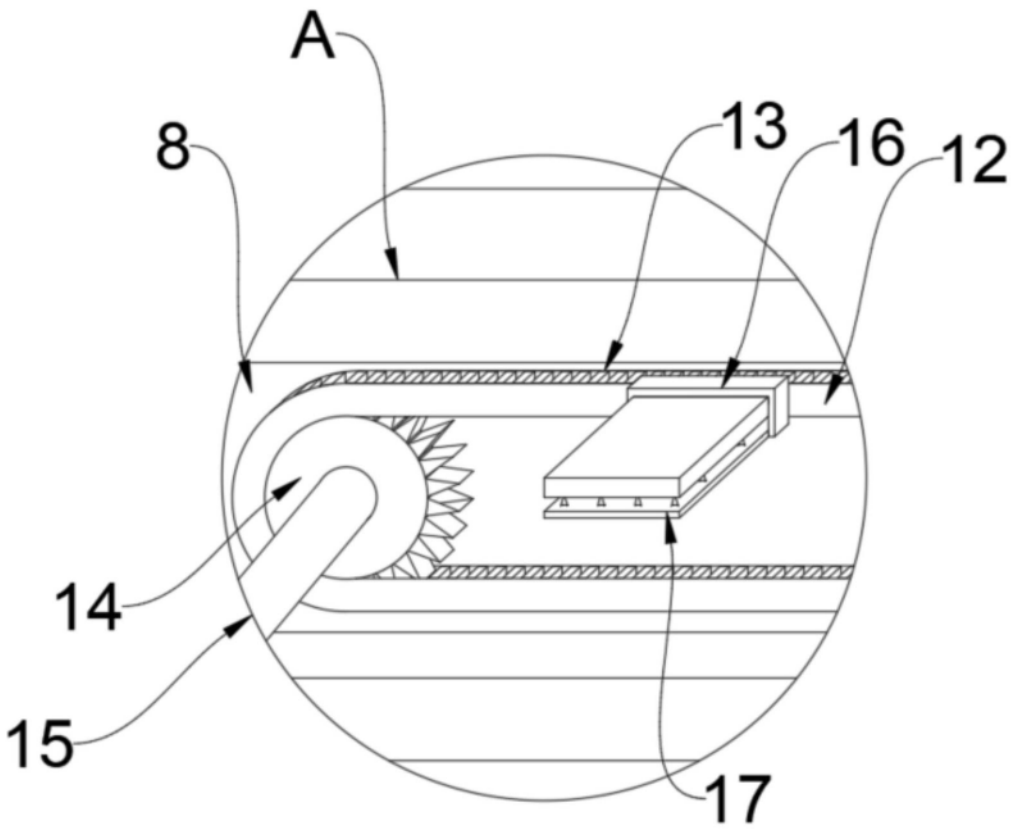

图2

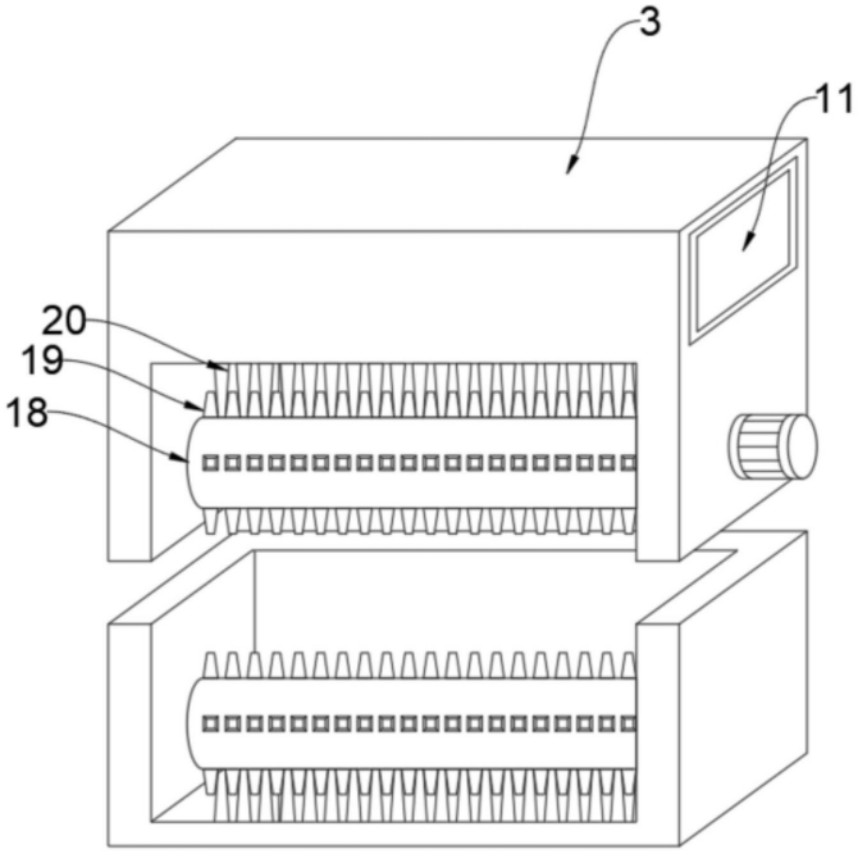

图3

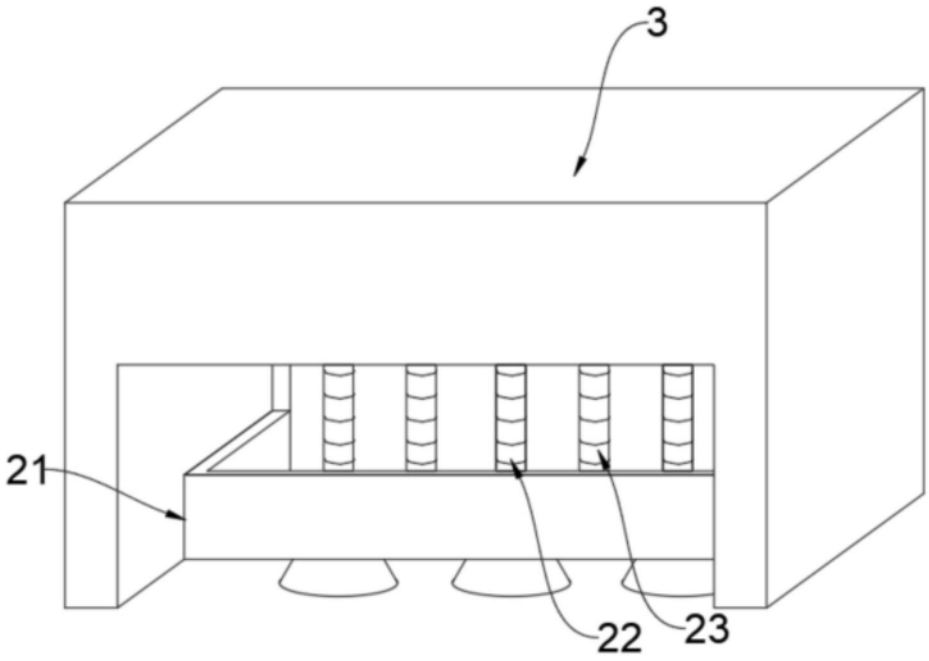

图4