(19)中华人民共和国国家知识产权局

(12)实用新型专利

(10)授权公告号 CN 209436640 U
(45)授权公告日 2019.09.27

(21)申请号 201821405958.9

(22)申请日 2018.08.27

(73)专利权人 东莞市逸鹏智能家居有限公司
地址 523000 广东省东莞市常平镇松柏塘村塘肚路2号

(72)发明人 龙迎辉

(74)专利代理机构 东莞市奥丰知识产权代理事务所(普通合伙) 44424
代理人 田小红

(51)Int.Cl.
A47B 77/06(2006.01)
A47B 77/08(2006.01)
A47B 69/00(2006.01)
F24C 15/20(2006.01)

权利要求书1页 说明书3页 附图2页

(54)实用新型名称

一种新型多功能岛台橱柜

(57)摘要

本实用新型公开的一种新型多功能岛台橱柜,包括主柜体和台板,所述台板在所述主柜体上,所述主柜体为矩形结构,所述台板为矩形结构,所述台板的前侧设有清洗槽和水龙头,所述台板的后侧设有灶台,所述清洗槽和灶台之间设有抽油烟机,所述抽油烟机的进烟通道的外壳设在灶台内侧的台板上,所述抽油烟机的进烟网口在所述灶台的一面,所述主柜体的后侧设有两个结构相同的地柜和数个第一抽屉柜,所述地柜在所述主柜体的两侧,所述第一抽屉柜在所述地柜之间。与现有技术相比,本实用新型一种新型多功能岛台橱柜,设计新颖合理,实用性强,集成橱柜储藏、洗涤、烹饪三大功能区,适合小户型家居的开放式厨房布局,小巧灵便,易清洁。

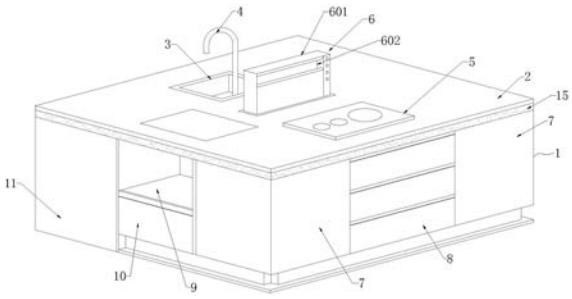

CN 209436640 U

1.一种新型多功能岛台橱柜，包括主柜体和台板，所述台板在所述主柜体上，其特征在于：所述主柜体为矩形结构，所述台板为矩形结构，所述台板的前侧设有清洗槽和水龙头，所述台板的后侧设有灶台，所述清洗槽和灶台之间设有抽油烟机，所述抽油烟机的进烟通道的外壳设在灶台内侧的台板上，所述抽油烟机的进烟网口在所述灶台的一面，所述主柜体的后侧设有两个结构相同的地柜和数个第一抽屉柜，所述地柜在所述主柜体的两侧，所述第一抽屉柜在所述地柜之间，所述第一抽屉柜纵向并排设置；所述主柜体的左侧中间设储物格，所述储物格下方设有一个第二抽屉柜，所述储物格的左侧设有第一储物柜。

2.根据权利要求1所述的一种新型多功能岛台橱柜，其特征在于：所述主柜体的前侧的一端设有开放层板柜，所述开放层板柜包括数个层板和固定杆，所述层板依次间隔上下设置且分别与所述固定杆固定连接，所述固定杆的两端分别与所述主柜体固定连接。

3.根据权利要求2所述的一种新型多功能岛台橱柜，其特征在于：所述主柜体的右侧设有酒柜，所述酒柜并排设置所述开放层板柜一侧，所述酒柜包括酒柜架和酒柜门，所述酒柜门上有数个透风孔。

4.根据权利要求1所述的一种新型多功能岛台橱柜，其特征在于：所述清洗槽下方设有垃圾桶。

5.根据权利要求1所述的一种新型多功能岛台橱柜，其特征在于：所述第一抽屉柜设有三个。

6.根据权利要求1所述的一种新型多功能岛台橱柜，其特征在于：所述主柜体的顶端外围设有金边，所述金边沿着所述主柜体的外侧环绕一周设置。

一种新型多功能岛台橱柜

技术领域

[0001] 本实用新型涉及橱柜技术领域，具体是一种新型多功能岛台橱柜。

背景技术

[0002] 厨柜是指厨房中存放厨具以及做饭操作的平台。整体橱柜，亦称“整体厨房”，是指由橱柜、电器、燃气具、厨房功能用具四位一体组成的橱柜组合。其特点是将橱柜与操作台以及厨房电器和各种功能部件有机结合在一起，并按照消费者家中厨房结构、面积、以及家庭成员的个性化需求，通过整体配置、整体设计、整体施工，最后形成成套产品；实现厨房工作每一道工序的整体协调，并营造出良好的家庭气氛、浓厚的生活气息。

[0003] 岛型橱柜，岛台橱柜指的是独立于橱柜之外的，下有柜体的单独操作区。岛台橱柜只适用于开放式厨房，在现代装修中其最大的作用就是作为厨房与其他空间的隔断。目前生活中的岛台整体橱柜在存放东西上基本放置在台板上，没有一个合理的区分，这样当放置的东西比较多时，台板上会变的比较杂乱，取放东西比较麻烦。

实用新型内容

[0004] 本实用新型的目的在于提供一种新型多功能岛台橱柜，以解决背景技术中的技术问题。

[0005] 为了实现上述目的，本实用新型提供如下技术方案：

[0006] 一种新型多功能岛台橱柜，包括主柜体和台板，所述台板在所述主柜体上，所述主柜体为矩形结构，所述台板为矩形结构，所述台板的前侧设有清洗槽和水龙头，所述台板的后侧设有灶台，所述清洗槽和灶台之间设有抽油烟机，所述抽油烟机的进烟通道的外壳设在灶台内侧的台板上，所述抽油烟机的进烟网口在所述灶台的一面，所述主柜体的后侧设有两个结构相同的地柜和数个第一抽屉柜，所述地柜在所述主柜体的两侧，所述第一抽屉柜在所述地柜之间，所述第一抽屉柜纵向并排设置；所述主柜体的左侧中间设储物格，所述储物格下方设有一个第二抽屉柜，所述储物格的左侧设有第一储物柜。

[0007] 所述主柜体的前侧的一端设有开放层板柜，所述开放层板柜包括数个层板和固定杆，所述层板依次间隔上下设置且分别与所述固定杆固定连接，所述固定杆的两端分别与所述主柜体固定连接。

[0008] 所述主柜体的右侧设有酒柜，所述酒柜并排设置所述开放式层板柜一侧，所述酒柜包括酒柜架和酒柜门，所述酒柜门上有数个透风孔。

[0009] 所述清洗槽下方设有垃圾桶。

[0010] 所述第一抽屉柜设有三个。

[0011] 所述主柜体的顶端外围设有金边，所述金边沿着所述主柜体的外侧环绕一周设置。

[0012] 与现有技术相比，本实用新型一种新型多功能岛台橱柜，设计新颖合理，实用性强，集成橱柜储藏、洗涤、烹饪三大功能区，适合小户型家居的开放式厨房布局，小巧灵便，

易清洁，同时还可临时做餐桌和临时的吧台以及学习桌，兼顾多功能使用方法，市场前景可观。

附图说明

[0013] 图1：一种新型多功能岛台橱柜立体结构示意图；

[0014] 图2：一种新型多功能岛台橱柜主视图；

[0015] 图3：一种新型多功能岛台橱柜后视图；

[0016] 图4：一种新型多功能岛台橱柜右视图。

具体实施方式

[0017] 下面将结合本实用新型实施例中的附图，对本实用新型实施例中的技术方案进行清楚、完整地描述。

[0018] 具体实施1：请参阅图1到图4，本实用新型实施例中，一种新型多功能岛台橱柜，包括主柜体1和台板2，所述台板2在所述主柜体1上，所述主柜体1为矩形结构，所述台板2为矩形结构，所述台板2的前侧设有清洗槽3和水龙头4，所述台板1的后侧设有灶台5，所述清洗槽3和灶台5之间设有抽油烟机6，所述抽油烟机6的进烟通道的外壳601设在灶台5内侧的台板2上，所述抽油烟机6的进烟网口602在所述灶台5的一面，便于油烟的吸附。

[0019] 所述主柜体1的后侧设有两个结构相同的地柜7和三个第一抽屉柜8，所述地柜8在所述主柜体1的两侧，所述第一抽屉柜8在所述地柜7之间，所述第一抽屉柜8纵向并排设置；所述主柜体1的左侧中间设储物格9，所述储物格9下方设有一个第二抽屉柜10，所述储物格9可放置微波炉或烤箱等较小的烹饪设备，所述第二抽屉10可用于放置一些果盘等日常用具。所述储物格9的左侧设有第一储物柜11，所述第一储物柜11可放置洗碗机或一些大型的厨房用具，利用收纳空间，整个厨房井然有序。

[0020] 所述主柜体1的前侧的一端设有开放层板柜13，所述开放层板柜13包括三个层板1302和固定杆1301，所述层板1302依次间隔上下设置且一端分别与所述固定杆1301固定连接，所述层板1302的另一端与所述主柜体1固定连接，所述固定杆1301的两端分别与所述主柜体1上下两侧固定连接。所述开放层板柜13放置需经常使用的其他的厨房用具，便于取放。

[0021] 所述主柜体1的右侧设有酒柜14，所述酒柜14并排设置所述开放式层板柜13的一侧，所述酒柜14包括酒柜架和酒柜门1401，所述酒柜门1401上有数个透风孔。

[0022] 所述清洗槽3下方设有垃圾桶12，这样清洗完后的残渣等垃圾可及时丢弃整理。

[0023] 所述主柜体1的顶端外围设有金边15，所述金边15沿着所述主柜体1的外侧环绕一周设置，设置的金边15使整个柜体看起来更美观，强烈的视觉冲击。

[0024] 与现有技术相比，本实用新型一种新型多功能岛台橱柜，设计新颖合理，实用性强，集成橱柜储藏、洗涤、烹饪三大功能区，适合小户型家居的开放式厨房布局，小巧灵便，易清洁，同时还可临时做餐桌和临时的吧台以及学习桌，兼顾多功能使用方法，市场前景可观。

[0025] 对于本领域技术人员而言，显然本实用新型不限于前述示范性实施例的细节，而且在不背离本实用新型的精神或基本特征的情况下，能够以其他的具体形式实现本实用新

型。因此，无论从哪一点来看，均应将实施例看作是示范性的，而且是非限制性的，本实用新型的范围由所附权利要求而不是前述说明限定，因此旨在将落在权利要求的等同要件的含义和范围内的所有变化囊括在本实用新型内。不应将权利要求中的任何附图标记视为限制所涉及的权利要求。

[0026] 此外，应当理解，虽然本说明书按照实施方式加以描述，但并非每个实施方式仅包含一个独立的技术方案，说明书的这种叙述方式仅仅是为清楚起见，本领域技术人员应当将说明书作为一个整体，各实施例中的技术方案也可以经适当组合，形成本领域技术人员可以理解的其他实施方式。

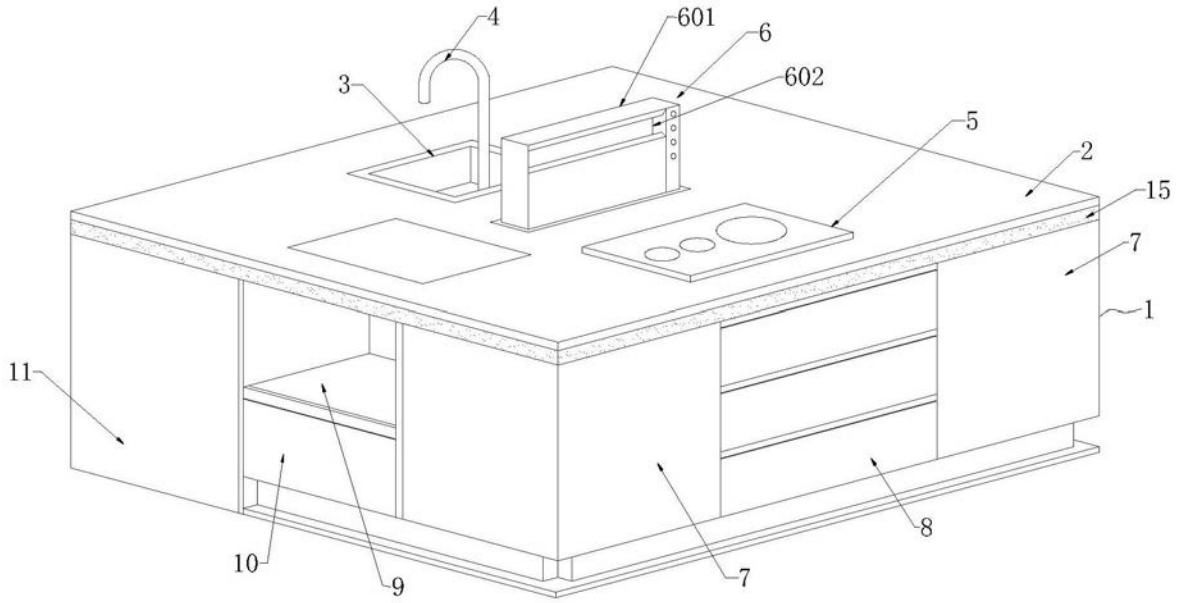

图1

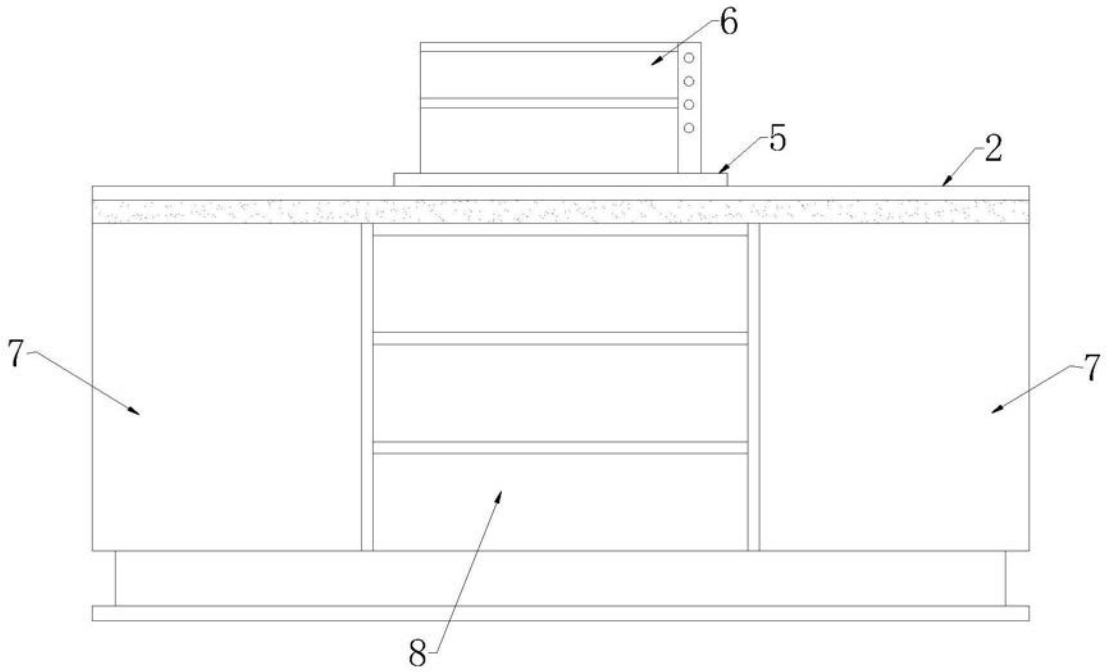

图2

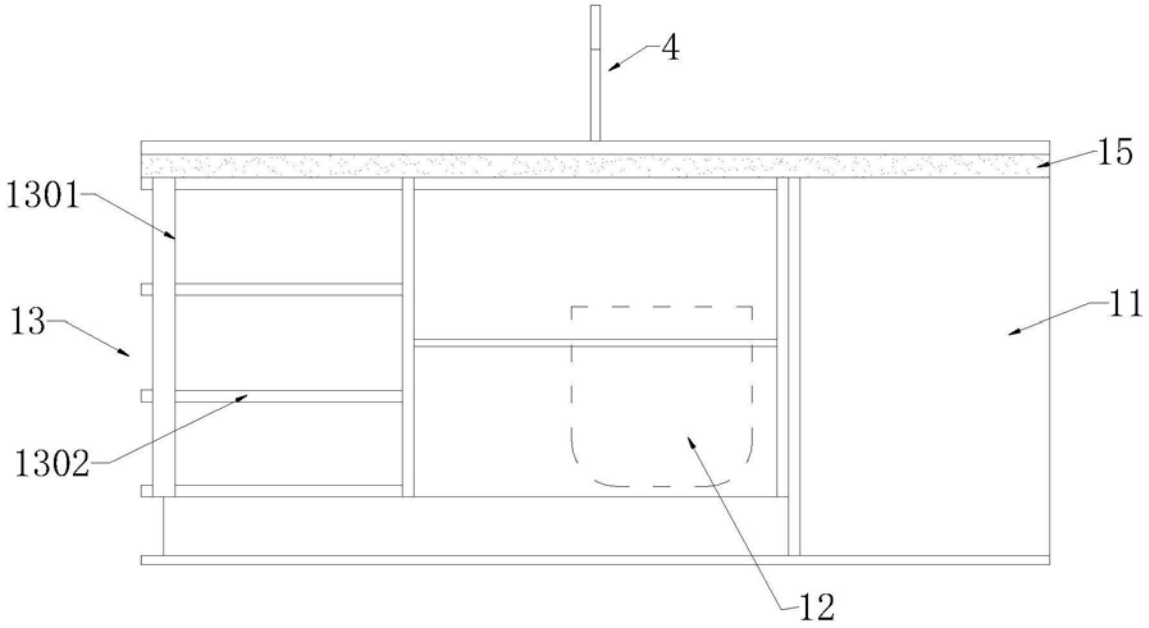

图3

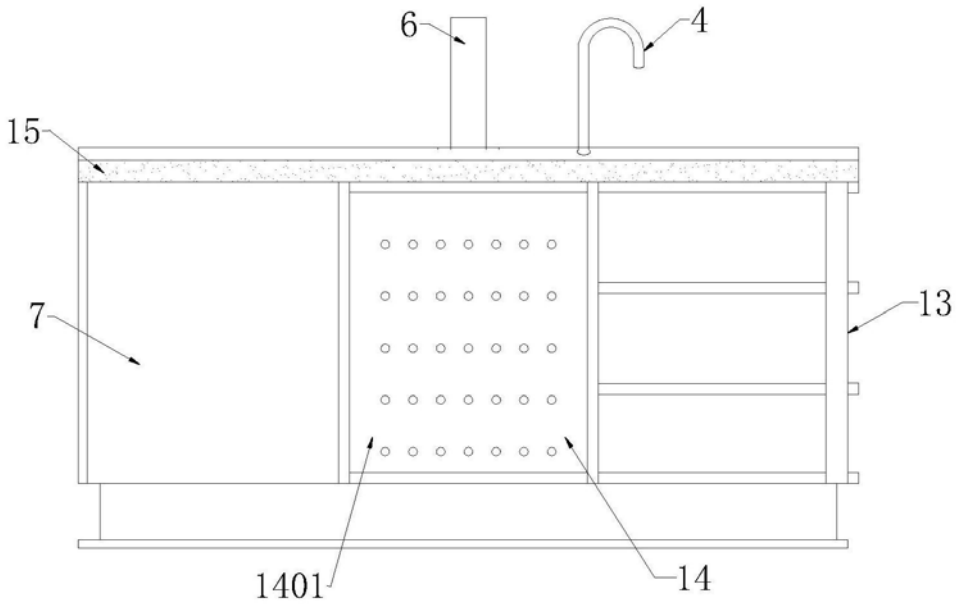

图4