(19)中华人民共和国国家知识产权局

(12)实用新型专利

(10)授权公告号 CN 202853805 U
(45)授权公告日 2013.04.03

(21)申请号 201220545240.6

(22)申请日 2012.10.19

(73)专利权人 林勤耕
地址 325100 浙江省永嘉县江北街道瓯北东大街1弄1号

(72)发明人 林勤耕

(51)Int.Cl.
G01K 17/00(2006.01)

权利要求书 1 页 说明书 1 页 附图 1 页

(54)实用新型名称

一种热能表卧式连接台面结构

(57)摘要

本实用新型公开了一种热能表卧式连接台面结构，包括台面主体、第一内凹台面、内通孔，所述台面主体中心位置一侧设置有第一内凹台面，台面主体中心位置另一侧设置有第二内凹台面；同时，台面主体中心位置设置有通孔；所述第一内凹台面直径大于第二内凹台面直径。本实用新型的有益效果：结构简单、生产成本；通过此结构使得热能表连接台面结构更加端正的同时大大提高结构强度，进而提高其使用寿命及整体性能的稳定性。

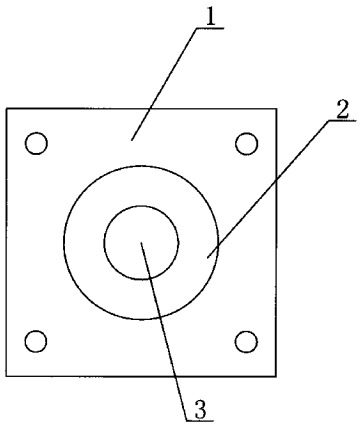

CN 202853805 U

1. 一种热能表卧式连接台面结构，包括台面主体 (1)、第一内凹台面 (2)、内通孔 (3)，其特征在于，所述台面主体 (1) 中心位置一侧设置有第一内凹台面 (2)，台面主体 (1) 中心位置另一侧设置有第二内凹台面 (4)；同时，台面主体 (1) 中心位置设置有通孔 (3)。

2. 根据权利要求 1 所述一种热能表卧式连接台面结构，其特征在于，所述第一内凹台面 (2) 直径大于第二内凹台面 (4) 直径。

一种热能表卧式连接台面结构

技术领域

[0001] 本实用新型涉及一种热能表，特别涉及一种热能表卧式连接台面结构。

背景技术

[0002] 目前市场上热能表连接台面结构简单，形状各异不端正、结构强度较低，严重影响其使用寿命及性能的稳定性。

发明内容

[0003] 针对现有热能表连接台面结构的缺点，本实用新型提供一种新型的热能表卧式连接台面结构。

[0004] 为了实现上述目的，本实用新型所采取的措施

[0005] 一种热能表卧式连接台面结构，包括台面主体、第一内凹台面、内通孔，所述台面主体中心位置一侧设置有第一内凹台面，台面主体中心位置另一侧设置有第二内凹台面；同时，台面主体中心位置设置有通孔；

[0006] 所述第一内凹台面直径大于第二内凹台面直径。

[0007] 本实用新型的有益效果：结构简单、生产成本；通过此结构使得热能表连接台面结构更加端正的同时大大提高结构强度，进而提高其使用寿命及整体性能的稳定性。

附图说明

[0008] 图 1，本实用新型结构示意图。

[0009] 图 2，本实用新型截面结构示意图。

具体实施方式

[0010] 一种热能表卧式连接台面结构，如图 1、图 2 所示，包括台面主体 1、第一内凹台面 2、内通孔 3，所述台面主体 1 中心位置一侧设置有第一内凹台面 2，台面主体 1 中心位置另一侧设置有第二内凹台面 4；同时，台面主体 1 中心位置设置有通孔 3。在专利实际实施过程中，第一内凹台面 2 直径大于第二内凹台面 4 直径。通过在台面主体 1 两侧增加第一内凹台面 2、第二内凹台面 4，使得热能表连接台面结构更加端正的同时大大提高结构强度，进而提高其使用寿命及整体性能的稳定性。

[0011] 本领域内普通的技术人员的简单更改和替换都是本实用新型的保护范围之内。

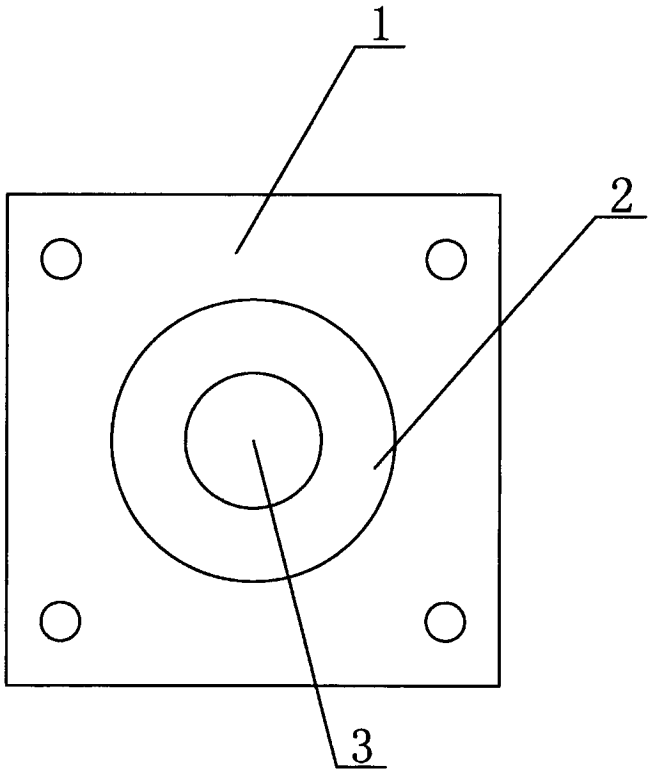

图 1

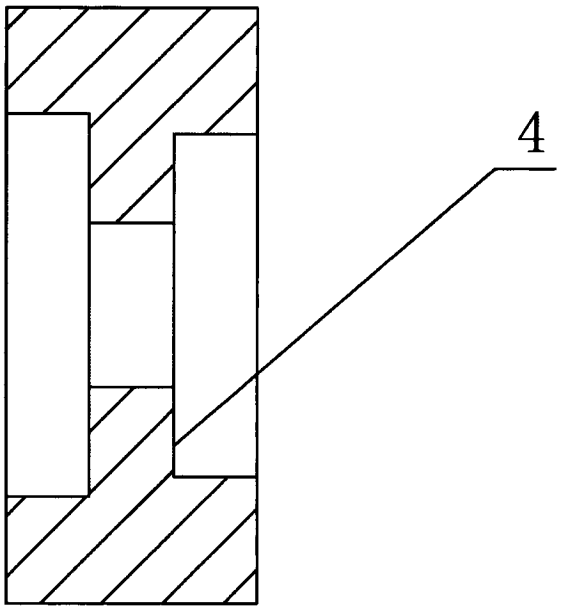

图 2