(19) 대한민국특허청(KR)
(12) 공개특허공보(A)

(51) Int. Cl.[6]
H05K 1/11

(11) 공개번호 특1995-0035538
(43) 공개일자 1995년12월30일

(21) 출원번호 특1995-0010944
(22) 출원일자 1995년05월04일
(30) 우선권주장 94-117612 1994년05월06일 일본(JP)
(71) 출원인 소니 가부시끼가이샤 오오가 노리오
일본국 도오꾜도 시나가와꾸 기다시나가와 6죠메 7반 35고
(72) 발명자 니시따니 유지
일본국 도오꾜도 시나가와꾸 기다시나가와 6죠메 7반 35고 소니 가부시끼가이샤 나이
(74) 대리인 이병호, 최달용

심사청구 : 없음

(54) 프린트 배선판

요약

본 발명의 목적은 칩 부품의 탑재로 미어져 나온 납을 확실하게 흡착 보존할 수 있는 프린트 배선판을 제공하는 것이다.

본 발명의 프린트 배선판(1)은 칩 부품(10)을 배치하기 위한 기판(2)과 납을 거쳐서 칩 부품(10)의 전극부(11)와 결합되는 전극 랜드(3)와 배치되는 칩 부품(10)의 아래부분에서 약간 미어져 나오는 상태로 또한 전극랜드(3)와의 사이에서 소정의 간격 d를 둔 납 흡착용 랜드(5)를 구비한 프린트 배선판(1)이다. 또 배선 패턴(6)의 일부를 납 흡착용 랜드(5)로서 납 흡착용 랜드(5) 및 전극 랜드(3)와 대응하는 영역 이외로 납땜 레지스트(4)를 흡착하거나 납 흡착용 랜드(5)에 스루호울을 설치한 프린트 배선판(1)이기도 하다.

대표도

도1

명세서

[발명의 명칭]

프린트 배선판

[도면의 간단한 설명]

제1a도는 본 발명의 프린트 배선판을 설명하는 개략적인 사시도, 제1b도는 본 발명의 프린트 배선판을 설명하는 개략적인 평면도, 제2a~ 2c도는 칩 부품의 접합 상태를 순서대로 설명하는 단면도, 제3a~ 3c도는 다른 예를 설명하는 개략적인 평면도, 제4a 및 4b도는 스루 호울을 설치한 예를 설명하는 개략적인 평면도.

본 건은 요부공개 건이므로 전문 내용을 수록하지 않았음

(57) 청구의 범위

청구항 1

칩 부품을 배치하기 위한 기판과 이 기판 위에 설치되고 납을 통하여 이 칩 부품의 전극부와 접합되는 전극 랜드를 구비한 프린트 배선판에 있어서, 상기 기판위에, 배치되는 상기 칩 부품의 아래부분에서 약간 미어져 나오는 상태로 또한 상기 전극랜드와의 사이에서 소정의 간격을 둔 상태에서 납흡착용 랜드가 설치되어 있는 것을 특징으로 하는 프린트 배선판.

청구항 2

제1항에 있어서, 배치되는 상기 칩 부품의 아래부분을 이루는 상기 기판위에 소정의 배선 패턴이 설치되고 이 배선 패턴의 일부를 상기 납 흡착용 랜드로서 겸용하고 있으며, 상기 기판상에 상기 납흡착용 랜드 및 상기 전극 랜드와 대응하는 영역 이외의 영역에 상기 납이 부착되지 않은 납땜 레지스터(solder

resist)가 피착되어 있는 것을 특징으로 하는 프린트 배선판.

청구항 3

제1항 또는 제2항에 있어서, 상기 납 흡착용 랜드에는 소정 깊이의 스루호울이 설치되어 있는 것을 특징으로 하는 프린트 배선판.

※ 참고사항 : 최초출원 내용에 의하여 공개하는 것임.

도면

도면1

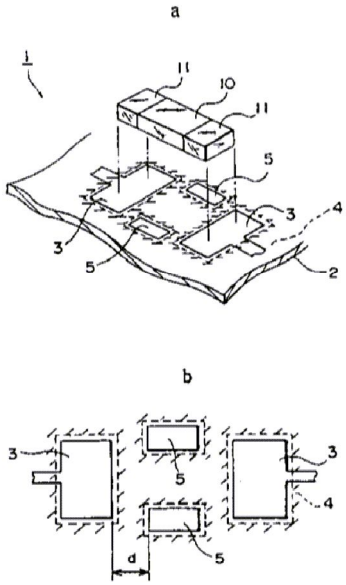

도면2

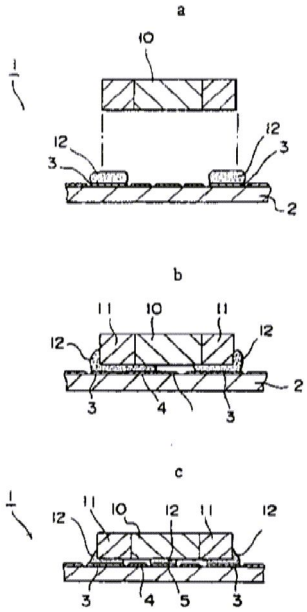

도면3

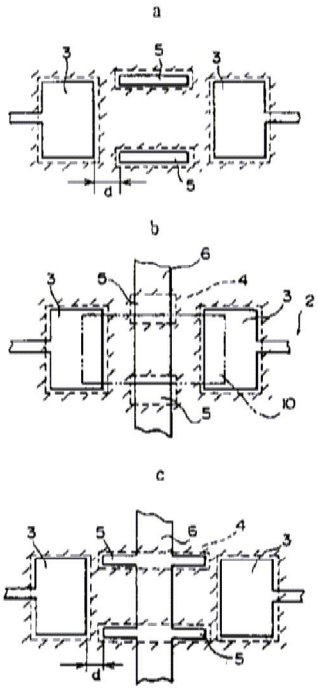

도면4

