(19)中华人民共和国国家知识产权局

(12)发明专利申请

(10)申请公布号 CN 108060741 A
(43)申请公布日 2018.05.22

(21)申请号 201711373880.7

(22)申请日 2017.12.19

(71)申请人 苏州市世好建材新技术工程有限公司
地址 215128 江苏省苏州市吴中区龙西路300号

(72)发明人 史世英 史炯一 濮梓闻

(74)专利代理机构 南京同泽专利事务所(特殊普通合伙) 32245
代理人 石敏

(51)Int.Cl.
E04C 2/288(2006.01)
E04C 2/30(2006.01)
E04C 5/06(2006.01)
B32B 15/18(2006.01)
B32B 15/04(2006.01)
B32B 13/06(2006.01)
B32B 3/08(2006.01)
B32B 7/04(2006.01)

权利要求书1页 说明书1页 附图1页

(54)发明名称

一种一体墙板

(57)摘要

本发明涉及一种一体墙板，包括：钢筋笼、混凝土层、保温板和装饰板；混凝土层位于钢筋笼的两侧，保温板安装在混凝土层的外侧；装饰板安装在保温板外侧；保温板和装饰板内均具有金属网，装饰板通过钢筋与钢筋笼连接；钢筋与保温板和装饰板内的金属网固定连接。本发明提供的一体墙板，直接在混凝土墙体外侧预先装好保温板和装饰板，从而避免二次高空作业，降低成本和风险。

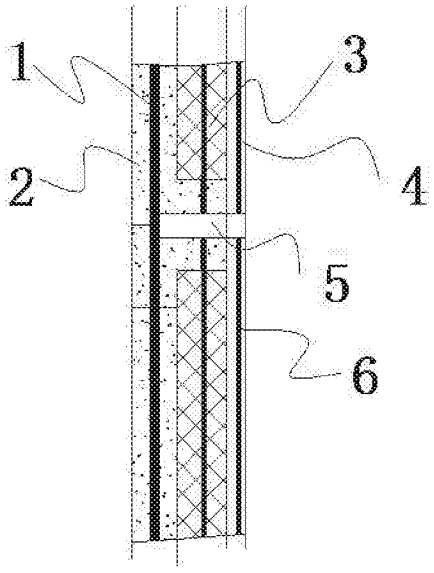

CN 108060741 A

1.一种一体墙板，其特征在于，包括：钢筋笼、混凝土层、保温板和装饰板；所述混凝土层位于所述钢筋笼的两侧，所述保温板安装在所述混凝土层的外侧；所述装饰板安装在所述保温板外侧；所述保温板和装饰板内均具有金属网，所述装饰板通过钢筋与所述钢筋笼连接；所述钢筋与所述保温板和装饰板内的金属网固定连接。

一种一体墙板

技术领域

[0001] 本发明涉及一种一体墙板，属于土木工程技术领域。

背景技术

[0002] 现有技术中，建筑外墙一般是由混凝土墙和贴装的保温板组成，而后，再继续贴装装饰板。这样就需要多次不同的高空作业工序，增加了危险程度和施工成本。

发明内容

[0003] 本发明要解决的技术问题是针对现有技术不足，提出一种预制的一体式墙板。

[0004] 本发明为解决上述技术问题提出的技术方案是：一种一体墙板，包括：钢筋笼、混凝土层、保温板和装饰板；所述混凝土层位于所述钢筋笼的两侧，所述保温板安装在所述混凝土层的外侧；所述装饰板安装在所述保温板外侧；所述保温板和装饰板内均具有金属网，所述装饰板通过钢筋与所述钢筋笼连接；所述钢筋与所述保温板和装饰板内的金属网固定连接。

[0005] 本发明提供的一体墙板，直接在混凝土墙体外侧预先装好保温板和装饰板，从而避免二次高空作业，降低成本和风险。

附图说明

[0006] 下面结合附图对本发明作进一步说明：

图1本发明一个优选的实施例结构示意图。

具体实施方式

实施例

[0007] 本实施例的一体墙板，如图1，包括：钢筋笼1、混凝土层2、保温板3和装饰板4；混凝土层2位于钢筋笼1的两侧，保温板3安装在混凝土层2的外侧；装饰板4安装在保温板3的外侧；保温板3和装饰板4内均具有金属网6，装饰板4通过钢筋6与钢筋笼1连接；钢筋6与保温板3和装饰4板内的金属网6通过焊接或绑扎固定连接。

[0008] 本发明不局限于上述实施例。凡采用等同替换形成的技术方案，均落在本发明要求的保护范围。

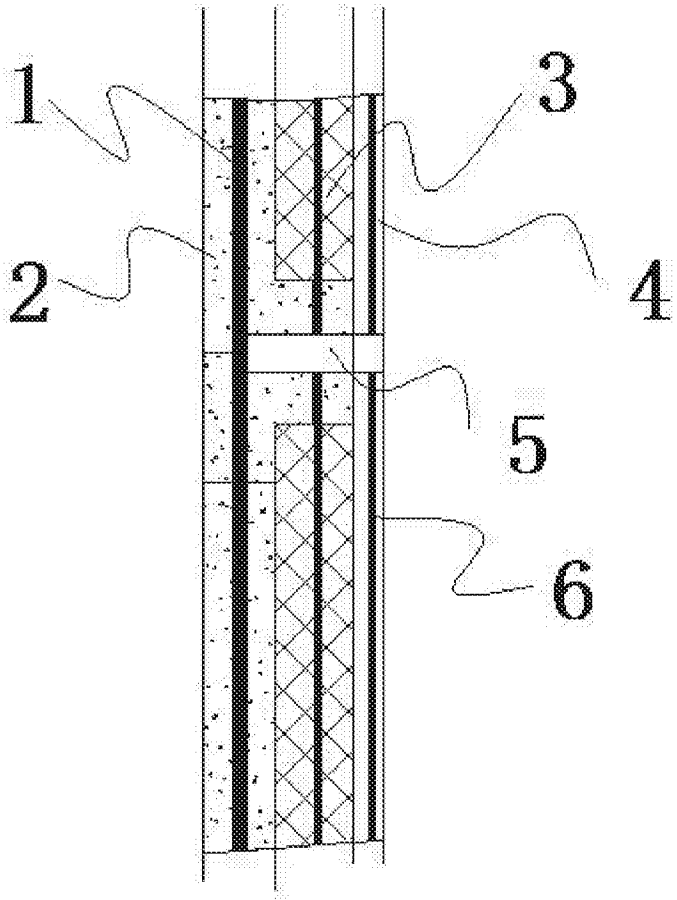

图1