(19)中华人民共和国国家知识产权局

(12)实用新型专利

(10)授权公告号 CN 201759941 U
(45)授权公告日 2011.03.16

(21)申请号 201020531342.3

(22)申请日 2010.09.04

(73)专利权人 王佃芹
地址 277100 山东省枣庄市龙头路42号枣庄市立医院磁共振科

(72)发明人 王佃芹

(51)Int.Cl.
A61M 5/178(2006.01)
A61M 5/31(2006.01)

权利要求书 1 页 说明书 1 页 附图 1 页

(54)实用新型名称

断针提取器

(57)摘要

断针提取器，属于医疗用具技术领域。本实用新型的技术方案是：包括针头、针管、活塞和针芯，其特征是在针管上设有定位翼，定位翼上设有弹力臂。本实用新型结构简单，在给病人进行注射断针时操作简便、省时省力，减轻了医务人员的工作难度。

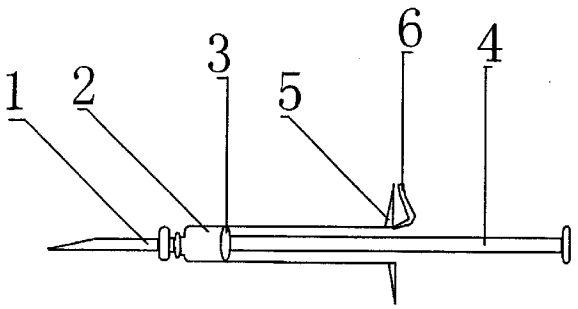

CN 201759941 U

1. 断针提取器，包括针头 (1)、针管 (2)、活塞 (3) 和针芯 (4)，其特征是：在针管 (2) 上设有定位翼 (5)，定位翼 (5) 上设有弹力臂 (6)。

断针提取器

[0001] 技术领域：本实用新型属于医疗用具技术领域，具体地讲是一种断针提取器。

[0002] 背景技术：目前，临床上所使用的注射器主要由针头、针管、活塞和针芯构成，针头根部在注射过程中很容易断裂，特别是在给儿童注射时更为严重，一旦断裂需要及时寻找镊子取出断针，这样操作起来十分麻烦、费时费力，给医务人员增加了极大的工作难度。

[0003] 发明内容：本实用新型的目的是提供一种在给病人进行注射断针时操作简便、省时省力的断针提取器。

[0004] 本实用新型的技术方案是：包括针头、针管、活塞和针芯，其特征是在针管上设有定位翼，定位翼上设有弹力臂。

[0005] 本实用新型的有益效果是：本实用新型结构简单，在给病人进行注射断针时操作简便、省时省力，减轻了医务人员的工作难度。

[0006] 附图说明：附图 1 为本实用新型的结构示意图。

[0007] 图中 1、针头，2、针管，3、活塞，4、针芯，5、定位翼，6、弹力臂。

[0008] 具体实施方式：包括针头 1、针管 2、活塞 3 和针芯 4，其特征是在针管 2 上设有定位翼 5，定位翼 5 上设有弹力臂 6。在给病人进行注射断针时，按压弹力臂 6，用弹力臂 6 和定位翼 5 夹出针体即可。

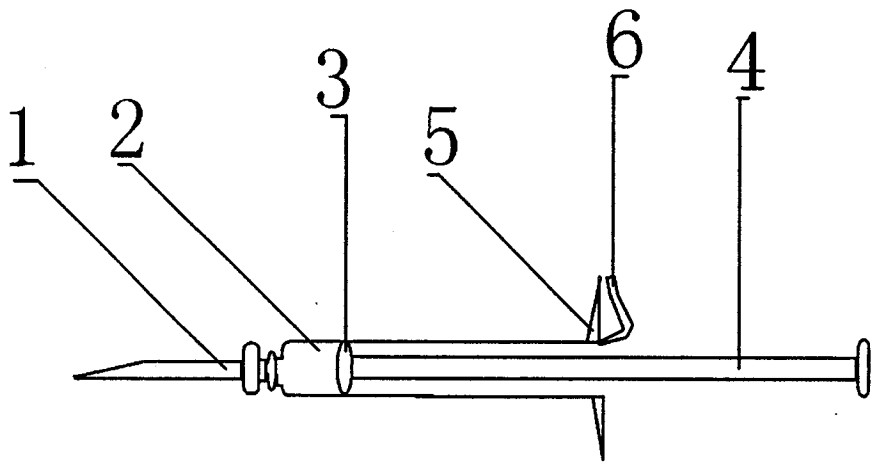

图 1