(19)中华人民共和国国家知识产权局

(12)实用新型专利

(10)授权公告号 CN 209677891 U
(45)授权公告日 2019.11.26

(21)申请号 201821289213.0

(22)申请日 2018.08.10

(73)专利权人 浙江大洋休闲用品制造有限公司
地址 321200 浙江省金华市武义经济开发区百花山工业区

(72)发明人 黄自军

(51)Int.Cl.
A47C 4/30(2006.01)

权利要求书1页 说明书3页 附图3页

(54)实用新型名称

一种折叠式休闲椅

(57)摘要

本实用新型提出了一种折叠式休闲椅，包括第一支架和第二支架，所述第一支架和第二支架的内侧后端顶部均焊接有限位环，所述限位环内活动穿插有立柱，且立柱的表面套有靠垫，所述第一支架和第二支架的底端前后侧分别铰接有第一连杆和第二连杆，所述第一连杆和第二连杆的顶部均焊接有凸块，且两组凸块之间固定有座垫，所述第一支架和第二支架的上端均焊接有用于支撑凸块的托板，所述第二支架的背面转动连接有横杆，且第一支架的背面设有与横杆相配合的限位板。该装置结构设计简单合理，操作方便，在便于折叠的同时也提高了休闲椅使用的稳定性，靠背高度可以调节，提高适用的舒适性，安全稳定，延长使用寿命，有利于推广和普及。

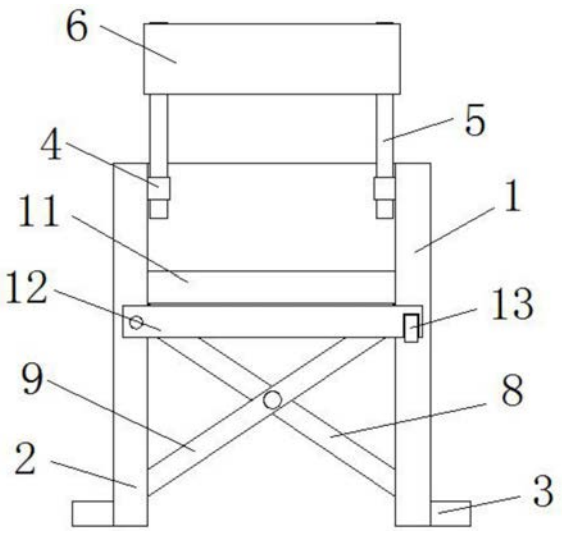

CN 209677891 U

1.一种折叠式休闲椅，其特征在于：包括第一支架和第二支架，所述第一支架和第二支架的底部外侧均安装有支腿，且第一支架和第二支架的内侧后端顶部均焊接有限位环，所述限位环内活动穿插有立柱，且立柱的表面套有靠垫，所述第一支架和第二支架的底端前后侧分别铰接有第一连杆和第二连杆，且第一连杆和第二连杆的中间部位通过销轴铰接，所述第一连杆和第二连杆的顶部均焊接有凸块，且两组凸块之间固定有座垫，所述第一支架和第二支架的上端均焊接有用于支撑凸块的托板，所述第二支架的背面转动连接有横杆，且第一支架的背面设有与横杆相配合的限位板。

2.根据权利要求1所述的一种折叠式休闲椅，其特征在于：所述第一支架、第二支架和支腿均为不锈钢管制成的n字型框架，且支腿的表面包覆有防滑橡胶套。

3.根据权利要求1所述的一种折叠式休闲椅，其特征在于：所述限位环的内部两侧均安装有碰珠销，且立柱的表面两侧设有与碰珠销相配合的限位孔。

4.根据权利要求1所述的一种折叠式休闲椅，其特征在于：所述靠垫和座垫均为尼龙编织而成的布带，且横杆一端底部设有与限位板形状大小相对应的卡槽。

5.根据权利要求1所述的一种折叠式休闲椅，其特征在于：所述托板的顶部内侧设有与凸块大小相对应的凹槽，且凸块和托板的表面均粘贴有带防滑凸起的减震橡胶垫。

一种折叠式休闲椅

技术领域

[0001] 本实用新型属于休闲椅技术领域，特别是指一种折叠式休闲椅。

背景技术

[0002] 休闲椅是指我们平常享受闲暇时光用的椅子，这种椅子并不像餐椅和办公椅那样的正式，它能够给你视觉和身体的双重舒适感，目前市场上的休闲椅种类很多，有折叠椅、转椅、摇椅及躺椅等，休闲椅以其舒适的姿势，受到了越来越多的消费者的青睐，给人们的生活带来无限舒适，对于户外使用来说，折叠椅以方便携带，节省空间，但是现有的折叠椅因为其便携性导致折叠椅的整体稳定性差，而且座椅后背不能调节高度，从而降低了折叠椅的使用寿命和使用的舒适度，不利于广泛的推广和普及。

实用新型内容

[0003] 本实用新型提出是提供一种折叠式休闲椅，解决了现有技术中折叠椅的整体稳定性差，而且座椅后背不能调节高度，从而降低了折叠椅的使用寿命和使用的舒适度的缺陷。

[0004] 本实用新型的技术方案是这样实现的：

[0005] 一种折叠式休闲椅，其特征在于：包括第一支架和第二支架，所述第一支架和第二支架的底部外侧均安装有支腿，且第一支架和第二支架的内侧后端顶部均焊接有限位环，所述限位环内活动穿插有立柱，且立柱的表面套有靠垫，所述第一支架和第二支架的底端前后侧分别铰接有第一连杆和第二连杆，且第一连杆和第二连杆的中间部位通过销轴铰接，所述第一连杆和第二连杆的顶部均焊接有凸块，且两组凸块之间固定有座垫，所述第一支架和第二支架的上端均焊接有用于支撑凸块的托板，所述第二支架的背面转动连接有横杆，且第一支架的背面设有与横杆相配合的限位板。

[0006] 进一步的，所述第一支架、第二支架和支腿均为不锈钢管制成的n字型框架，且支腿的表面包覆有防滑橡胶套。

[0007] 进一步的，所述限位环的内部两侧均安装有碰珠销，且立柱的表面两侧设有与碰珠销相配合的限位孔。

[0008] 进一步的，所述靠垫和座垫均为尼龙编织而成的布带，且横杆一端底部设有与限位板形状大小相对应的卡槽。

[0009] 进一步的，所述托板的顶部内侧设有与凸块大小相对应的凹槽，且凸块和托板的表面均粘贴有带防滑凸起的减震橡胶垫。

[0010] 综上所述，本实用新型的优点在于：

[0011] 本实用新型的一种折叠式休闲椅，通过托板配合横杆可以提高该折叠休闲椅展开的时候提高稳定性，保证人坐在座垫上不会出现第一支架和第二支架向两边倾斜，同时利用支腿可以进一步的提高折叠休闲椅的稳定性，利用限位环中的碰珠销配合立柱表面的限位孔可以便于调节立柱的高度，从而实现对靠垫的高度调节，提高休闲椅使用的舒适性。

附图说明

[0012] 为了更清楚地说明本实用新型实施例或现有技术中的技术方案，下面将对实施例或现有技术描述中所需要使用的附图作简单地介绍，显而易见地，下面描述中的附图仅仅是本实用新型的一些实施例，对于本领域普通技术人员来讲，在不付出创造性劳动性的前提下，还可以根据这些附图获得其他的附图。

[0013] 图1为本实用新型一种折叠式休闲椅的后视结构示意图；

[0014] 图2为本实用新型一种折叠式休闲椅的侧视结构示意图；

[0015] 图3为本实用新型一种折叠式休闲椅的俯视结构示意图；

[0016] 图4为本实用新型一种折叠式休闲椅限位环的剖视图；

[0017] 图5为本实用新型一种折叠式休闲椅托板的结构示意图。

[0018] 图中：1第一支架、2第二支架、3支腿、4限位环、41碰珠销、5立柱、51限位孔、6靠垫、7托板、8第一连杆8、9第二连杆、10凸块、11座垫、12横杆、13限位板。

具体实施方式

[0019] 下面将结合本实用新型实施例中的附图，对本实用新型实施例中的技术方案进行清楚、完整地描述，显然，所描述的实施例仅仅是本实用新型一部分实施例，而不是全部的实施例。基于本实用新型中的实施例，本领域普通技术人员在没有作出创造性劳动前提下所获得的所有其他实施例，都属于本实用新型保护的范围。

[0020] 如图1-5所示，一种折叠式休闲椅，其特征在于：包括第一支架1和第二支架2，所述第一支架1和第二支架2的底部外侧均安装有支腿3，所述第一支架1、第二支架2和支腿3均为不锈钢管制成的n字型框架，且支腿3的表面包覆有防滑橡胶套，所述第一支架1和第二支架2的内侧后端顶部均焊接有限位环4，所述限位环4内活动穿插有立柱5，且立柱5的表面套有靠垫6，所述限位环4的内部两侧均安装有碰珠销41，且立柱5的表面两侧设有与碰珠销41相配合的限位孔51，所述第一支架1和第二支架2的底端前后侧分别铰接有第一连杆8和第二连杆9，且第一连杆8和第二连杆9的中间部位通过销轴铰接，所述第一连杆8和第二连杆9的顶部均焊接有凸块10，且两组凸块10之间固定有座垫11，所述第一支架1和第二支架2的上端均焊接有用于支撑凸块10的托板7，所述托板7的顶部内侧设有与凸块10大小相对应的凹槽，且凸块10和托板7的表面均粘贴有带防滑凸起的减震橡胶垫，所述第二支架2的背面转动连接有横杆12，且第一支架1的背面设有与横杆12相配合的限位板13，所述靠垫6和座垫11均为尼龙编织而成的布带，且横杆12一端底部设有与限位板13形状大小相对应的卡槽。

[0021] 工作原理，使用时，先把第一支架1和第二支架2拉开，此时第一支架1和第二支架2上的第一连杆8和第二连杆9也会跟着打开使第一连杆8和第二连杆9顶端凸块10之间的座垫11绷直，同时凸块10的外端卡在托板7顶部的凹槽内，然后转动第二支架2背面的横杆12使其底端的卡槽卡在第一支架1背面的限位板13上，最后利用限位环4中的碰珠销41配合立柱5表面的限位孔51可以便于调节立柱5的高度，从而实现对靠垫6的高度调节，该装置结构设计简单合理，操作方便，在便于折叠的同时也提高了休闲椅使用的稳定性，靠背高度可以调节，提高适用的舒适性，安全稳定，延长使用寿命，有利于推广和普及。

[0022] 以上所述仅为本实用新型的较佳实施例而已，并不用以限制本实用新型，凡在本

实用新型的精神和原则之内，所作的任何修改、等同替换、改进等，均应包含在本实用新型的保护范围之内。

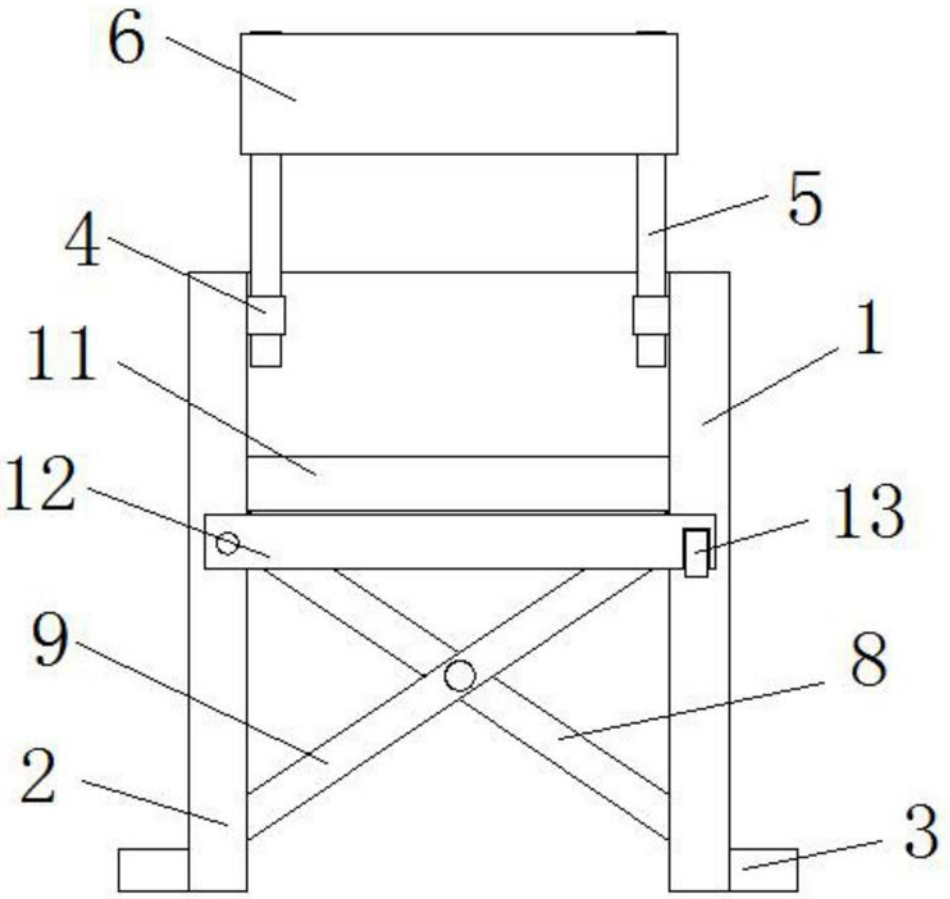

图1

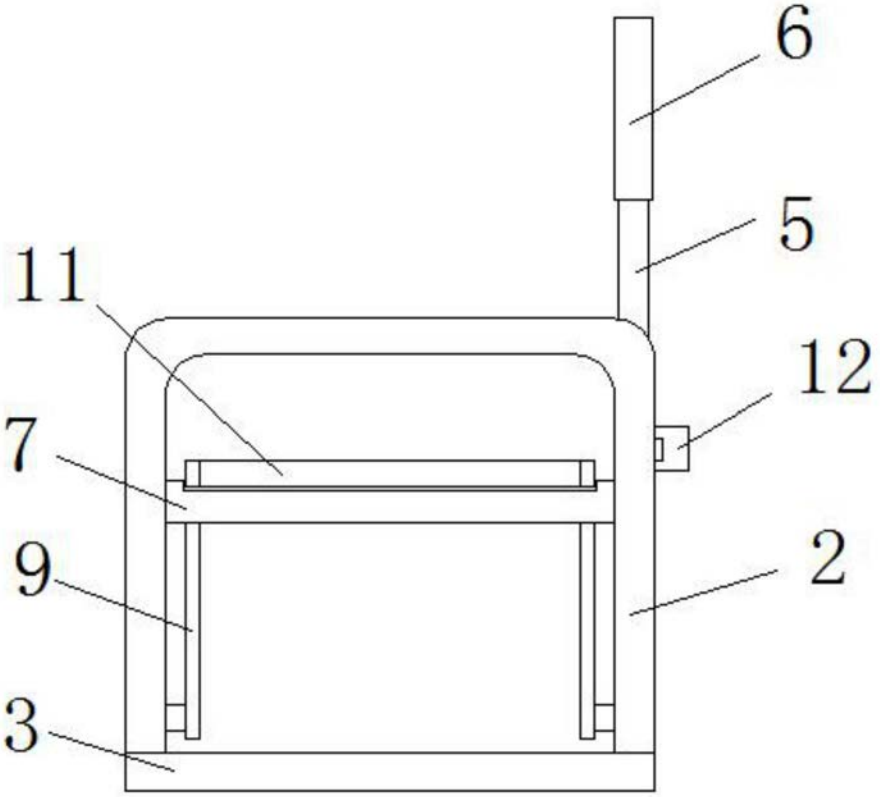

图2

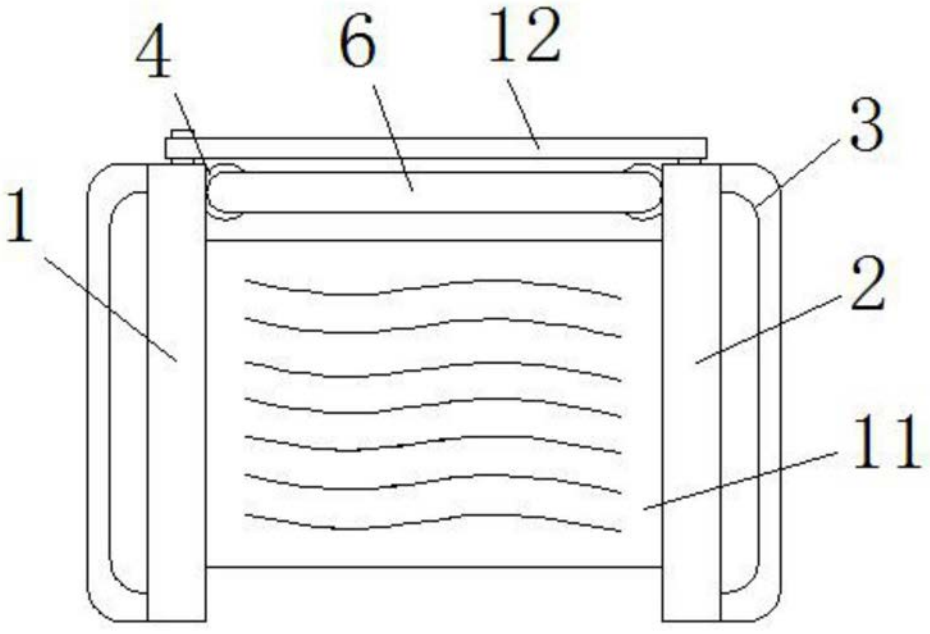

图3

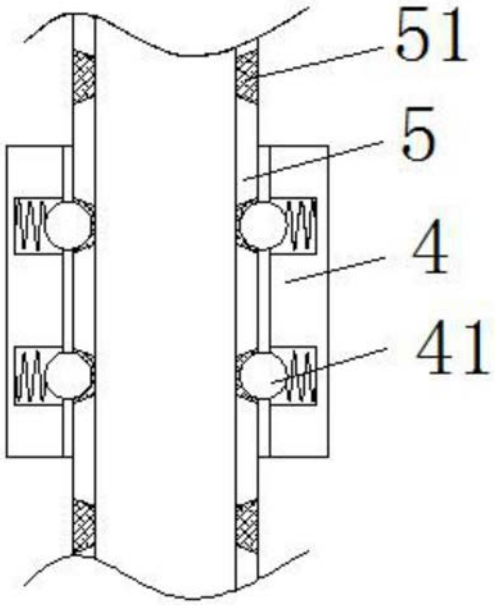

图4

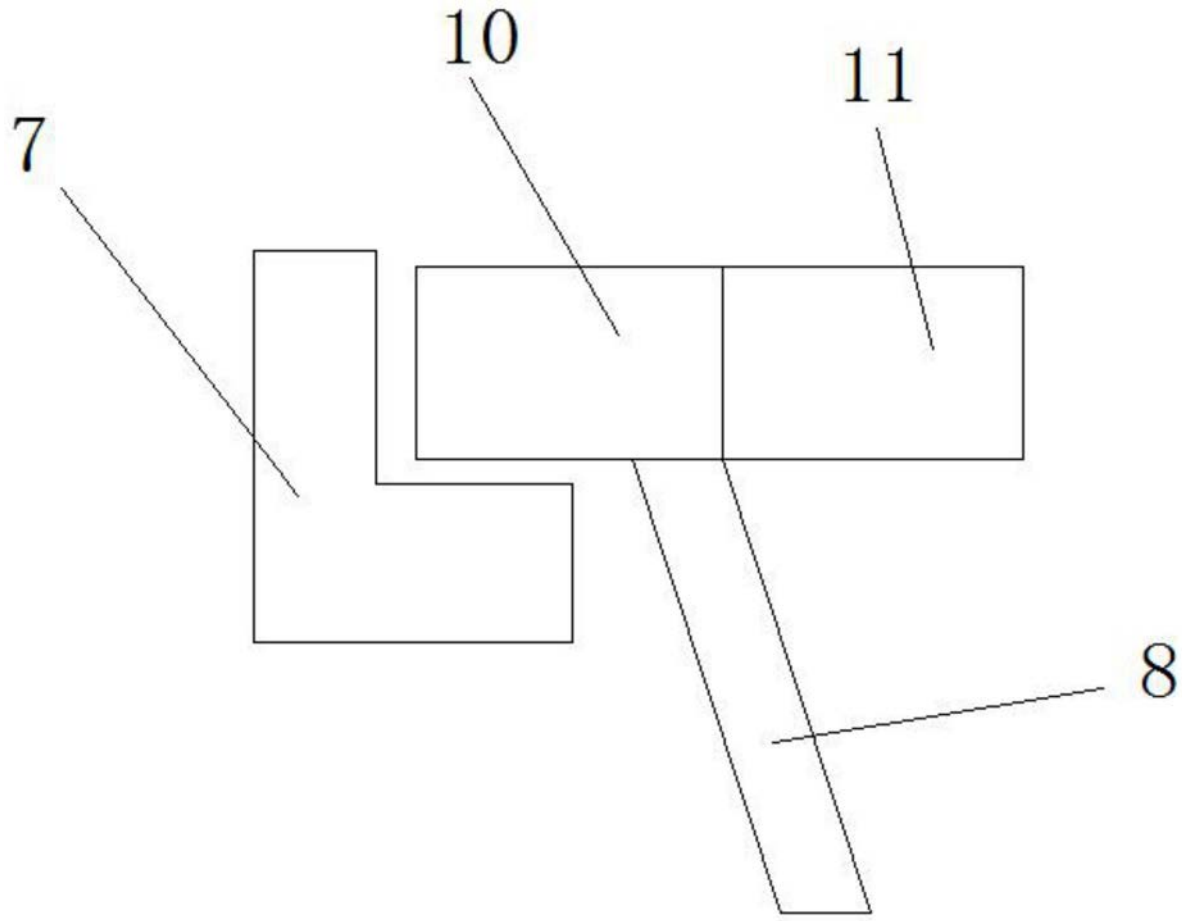

图5