(19)中华人民共和国国家知识产权局

(12)实用新型专利

(10)授权公告号 CN 213406280 U
(45)授权公告日 2021.06.11

(21)申请号 202021011704.6

(22)申请日 2021.05.10

(73)专利权人 张树霞
地址 261041 山东省潍坊市世纪环球中心2412室

(72)发明人 张树霞

(74)专利代理机构 潍坊中润泰专利代理事务所(普通合伙) 37266
代理人 田友亮

(51)Int.Cl.
*A61B 50/13*(2016.01)
*A61B 90/70*(2016.01)
*A61L 2/10*(2006.01)

权利要求书1页 说明书3页 附图4页

(54)实用新型名称

一种妇产科用移动清洗车

(57)摘要

本实用新型属于妇产科领域，尤其是一种妇产科用移动清洗车，现提出如下方案，包括推车以及固定连接在推车外侧壁的第一支撑板、第二支撑板和第三支撑板，所述第三支撑板的内部相对侧壁均固定连接有连接盒，两个所述连接盒的内部侧壁固定连接有弹簧，两个所述弹簧的一端均固定连接有滑块，两个所述滑块的外侧壁均铰接有连接板，四个所述连接板两两之间均铰接有连接块，两个所述连接块的上部共同固定连接有储物箱，所述第二支撑板的上表面固定连接有清洗部件，通过设置有清洗部件，从而可以提高清洗的效率的质量，紫外线灯对工具进行照射，继而可以起到杀菌的作用，通过设置储物箱，从而可以达到缓冲的作用，减少外力对内部药物的影响。

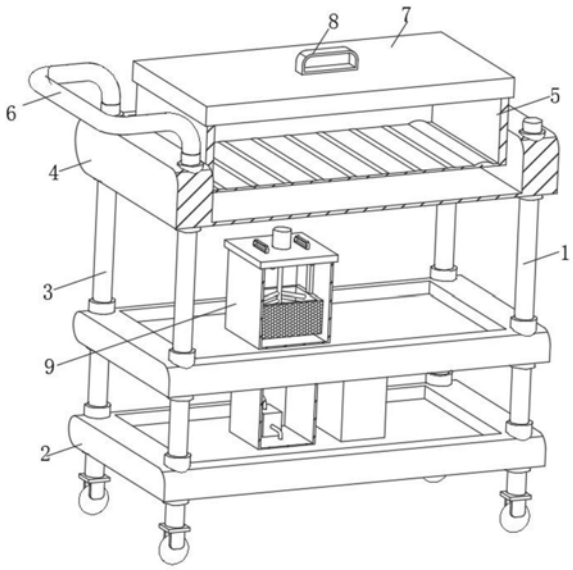


CN 213406280 U

1.一种妇产科用移动清洗车,包括推车(1)以及固定连接在推车(1)外侧壁的第一支撑板(2)、第二支撑板(3)和第三支撑板(4),且第一支撑板(2)、第二支撑板(3)和第三支撑板(4)从上到下依次等距排列在推车(1)上,其特征在于:所述第三支撑板(4)的内部相对侧壁均固定连接有连接盒(10),两个所述连接盒(10)的内部侧壁固定连接有弹簧(11),两个所述弹簧(11)的一端均固定连接有滑块(12),两个所述滑块(12)的外侧壁均铰接有连接板(14),四个所述连接板(14)两两之间均铰接有连接块(13),两个所述连接块(13)的上部共同固定连接有储物箱(5),所述储物箱(5)的上部卡接有第一箱盖(7),所述第二支撑板(3)的上表面固定连接有清洗部件(9)。

2.根据权利要求1所述的一种妇产科用移动清洗车,其特征在于:所述储物箱(5)的外侧壁两端均固定连接有限位板(15),两个限位板(15)的一端分别通过滑槽与第三支撑板(4)滑动连接。

3.根据权利要求1所述的一种妇产科用移动清洗车,其特征在于:所述清洗部件(9)包括固定连接在第二支撑板(3)上表面的清洗箱(91),第一支撑板(2)的上表面分别放置有水箱(92)和废水箱(93),清洗箱(91)的上部卡接有第二箱盖(94),第二箱盖(94)的上表面固定安装有电机(95),电机(95)的输出端贯穿第二箱盖(94)的外侧壁延伸至其下部并固定连接有清洗杆(96),第二箱盖(94)的内部上壁固定连接有两个传动板(910),两个传动板(910)的一端共同固定连接有滤网箱(911),清洗杆(96)的下部位于滤网箱(911)内部,水箱(92)的内部底壁固定安装有水泵(97),清洗箱(91)的内部侧壁固定连接有储水盒(98),储水盒(98)的外侧壁固定连接若干个喷头(99),水泵(97)的输出管和储水盒(98)之间固定连接有连接管(915),连接管(915)的外侧壁固定安装有阀门(916),清洗箱(91)和废水箱(93)之间固定连接有导向管(917)。

4.根据权利要求1所述的一种妇产科用移动清洗车,其特征在于:所述第一箱盖(7)的上表面固定连接有第一把手(8),推车(1)的外侧壁固定连接有推杆(6)。

5.根据权利要求3所述的一种妇产科用移动清洗车,其特征在于:所述第二箱盖(94)的内部上壁固定连接有两个固定板(912),两个固定板(912)的下表面固定连接有若干个紫外线灯(913)。

6.根据权利要求3所述的一种妇产科用移动清洗车,其特征在于:所述第二箱盖(94)的上表面固定连接有两个第二把手(914)。

# 一种妇产科用移动清洗车

## 技术领域

[0001] 本实用新型涉及妇产科领域，特别涉及一种妇产科用移动清洗车。

## 背景技术

[0002] 妇产科是临床医学四大主要学科之一，主要研究女性生殖器官疾病的病因、病理、诊断及防治，妊娠、分娩的生理和病理变化，高危妊娠及难产的预防和诊治，女性生殖内分泌，计划生育及妇女保健等。

[0003] 而妇产科对女性进行治疗时，会使用大量的医疗器具和药物，而医疗器具在使用过后，需要对其进行清洗和杀菌，且药物在运输时，容易受到振动，继而容易对药物造成损坏，尤其是瓶装药物，容易破碎，故此，我们提出一种妇产科用移动清洗车。

## 实用新型内容

[0004] 本实用新型的主要目的在于提供一种妇产科用移动清洗车，可以有效解决现有的妇产科工具使用过后难以及时进行清洗，且在运输药物的过程中，受到振动，容易对内部的药物造成损坏的问题。

[0005] 为实现上述目的，本实用新型采取的技术方案为：

[0006] 一种妇产科用移动清洗车，包括推车以及固定连接在推车外侧壁的第一支撑板、第二支撑板和第三支撑板，且第一支撑板、第二支撑板和第三支撑板从上到下依次等距排列在推车上，所述第三支撑板的内部相对侧壁均固定连接有连接盒，两个所述连接盒的内部侧壁固定连接有弹簧，两个所述弹簧的一端均固定连接有滑块，两个所述滑块的外侧壁均铰接有连接板，四个所述连接板两两之间均铰接有连接块，两个所述连接块的上部共同固定连接有储物箱，所述储物箱的上部卡接有第一箱盖，所述第二支撑板的上表面固定连接有清洗部件。

[0007] 优选的，所述储物箱的外侧壁两端均固定连接有限位板，两个限位板的一端分别通过滑槽与第三支撑板滑动连接。

[0008] 优选的，所述清洗部件包括固定连接在第二支撑板上表面的清洗箱，第一支撑板的上表面分别放置有水箱和废水箱，清洗箱的上部卡接有第二箱盖，第二箱盖的上表面固定安装有电机，电机的输出端贯穿第二箱盖的外侧壁延伸至其下部并固定连接有清洗杆，第二箱盖的内部上壁固定连接有两个传动板，两个传动板的一端共同固定连接有滤网箱，清洗杆的下部位于滤网箱内部，水箱的内部底壁固定安装有水泵，清洗箱的内部侧壁固定连接有储水盒，储水盒的外侧壁固定连接若干个喷头，水泵的输出管和储水盒之间固定连接有连接管，连接管的外侧壁固定安装有阀门，清洗箱和废水箱之间固定连接有导向管。

[0009] 优选的，所述第一箱盖的上表面固定连接有第一把手，推车的外侧壁固定连接有推杆。

[0010] 优选的，所述第二箱盖的内部上壁固定连接有两个固定板，两个固定板的下表面固定连接有若干个紫外线灯。

[0011] 优选的，所述第二箱盖的上表面固定连接有两个第二把手。

[0012] 与现有技术相比，本实用新型具有如下有益效果：

[0013] (1)通过设置有清洗部件，工作人员先将需要清洗的工具放入在滤网箱内，然后将第二箱盖盖在清洗箱上部，启动水泵，将阀门打开，水泵通过连接管将水输送到储水盒内，然后通过喷头对滤网箱内部的工具进行重新，电机带动清洗杆对工具进行搅拌，从而可以提高清洗的效率的质量，清洗过后的水通过导向管输送到水箱内，清洗过后，紫外线灯对工具进行照射，继而可以起到杀菌的作用，结束后，工作人员将第二箱盖取出，然后将工具从滤网箱取出，且便于滤网箱进行清理以及对喷头和紫外线灯进行检修。

[0014] (2)通过设置储物箱，工作人员可以将药物放入其中，然后将第一箱盖盖在储物箱的上部，当推车在移动的时候，受到振动时，储物箱的下部通过连接块利用连接板推动滑块，继而可以推动弹簧，从而可以达到缓冲的作用，减少外力对内部药物的影响，继而可以提高药物的安全性。

## 附图说明

[0015] 图1为本实用新型一种妇产科用移动清洗车的整体结构示意图；

[0016] 图2为本实用新型一种妇产科用移动清洗车的储物箱下方结构示意图；

[0017] 图3为本实用新型一种妇产科用移动清洗车的清洗部件结构示意图；

[0018] 图4为本实用新型一种妇产科用移动清洗车的清洗箱侧视图。

[0019] 图中：1、推车；2、第一支撑板；3、第二支撑板；4、第三支撑板；5、储物箱；6、推杆；7、第一箱盖；8、第一把手；9、清洗部件；91、清洗箱；92、水箱；93、废水箱；94、第二箱盖；95、电机；96、清洗杆；97、水泵；98、储水盒；99、喷头；910、传动板；911、滤网箱；912、固定板；913、紫外线灯；914、第二把手；915、连接管；916、阀门；917、导向管；10、连接盒；11、弹簧；12、滑块； 13、连接块；14、连接板；15、限位板。

## 具体实施方式

[0020] 为使本实用新型实现的技术手段、创作特征、达成目的与功效易于明白了解，下面结合具体实施方式，进一步阐述本实用新型。

[0021] 在本实用新型的描述中，需要说明的是，术语“上”、“下”、“内”、“外”“前端”、“后端”、“两端”、“一端”、“另一端”等指示的方位或位置关系为基于附图所示的方位或位置关系，仅是为了便于描述本实用新型和简化描述，而不是指示或暗示所指的装置或元件必须具有特定的方位、以特定的方位构造和操作，因此不能理解为对本实用新型的限制。此外，术语“第一”、“第二”仅用于描述目的，而不能理解为指示或暗示相对重要性。

[0022] 在本实用新型的描述中，需要说明的是，除非另有明确的规定和限定，术语“安装”、“设置有”、“连接”等，应做广义理解，例如“连接”，可以是固定连接，也可以是可拆卸连接，或一体地连接；可以是机械连接，也可以是电连接；可以是直接相连，也可以通过中间媒介间接相连，可以是两个元件内部的连通。对于本领域的普通技术人员而言，可以具体情况理解上述术语在本实用新型中的具体含义。

[0023] 如图1-4所示，一种妇产科用移动清洗车，包括推车1以及固定连接在推车1外侧壁的第一支撑板2、第二支撑板3和第三支撑板4，且第一支撑板2、第二支撑板3和第三支撑板4

从上到下依次等距排列在推车1上，第三支撑板4的内部相对侧壁均固定连接有连接盒 10，两个连接盒10的内部侧壁固定连接有弹簧11，两个弹簧11的一端均固定连接有滑块12，两个滑块12的外侧壁均铰接有连接板14，四个连接板14两两之间均铰接有连接块13，两个连接块13的上部共同固定连接有储物箱5，储物箱5的上部卡接有第一箱盖7，第二支撑板3的上表面固定连接有清洗部件9，能够在输送过程中对药物进行保护作用。

[0024] 储物箱5的外侧壁两端均固定连接有限位板15，两个限位板15 的一端分别通过滑槽与第三支撑板4滑动连接，能够提高缓冲时的稳定性。

[0025] 清洗部件9包括固定连接在第二支撑板3上表面的清洗箱91，第一支撑板2的上表面分别放置有水箱92和废水箱93，清洗箱91 的上部卡接有第二箱盖94，第二箱盖94的上表面固定安装有电机95，电机95的输出端贯穿第二箱盖94的外侧壁延伸至其下部并固定连接有清洗杆96，第二箱盖94的内部上壁固定连接有两个传动板910，两个传动板910的一端共同固定连接有滤网箱911，清洗杆96的下部位于滤网箱911内部，水箱92的内部底壁固定安装有水泵97，清洗箱91的内部侧壁固定连接有储水盒98，储水盒98的外侧壁固定连接若干个喷头99，水泵97的输出管和储水盒98之间固定连接有连接管915，连接管915的外侧壁固定安装有阀门916，清洗箱91和废水箱93之间固定连接有导向管917，便于对医疗器具进行清洗。

[0026] 第一箱盖7的上表面固定连接有第一把手8，推车1的外侧壁固定连接有推杆6，便于将第一箱盖7打开。

[0027] 第二箱盖94的内部上壁固定连接有两个固定板912，两个固定板912的下表面固定连接有若干个紫外线灯913，能够对医疗器具进一步进行杀菌。

[0028] 第二箱盖94的上表面固定连接有两个第二把手914，便于将第二箱盖94打开。

[0029] 需要说明的是，本实用新型为一种妇产科用移动清洗车，工作人员先对设备进行检查，然后通过第一把手8将第一箱盖7打开，将药物放在储物箱5内，然后将第一箱盖7盖在储物箱5的上部，然后将推车1移动到合适位置，当推车1在移动的时候，受到振动时，储物箱5的下部通过连接块13利用连接板14推动滑块12，继而可以推动弹簧11，可以达到缓冲的作用，然后工作人员将需要清洗的工具放入在滤网箱911内，然后将第二箱盖94盖在清洗箱91上部，启动水泵97，将阀门916打开，水泵97通过连接管915将水输送到储水盒98内，然后通过喷头99对滤网箱911内部的工具进行重新，电机 95带动清洗杆96对工具进行搅拌，从而可以提高清洗的效率的质量，清洗过后的水通过导向管917输送到水箱92内，清洗过后，紫外线灯913对工具进行照射，继而可以起到杀菌的作用，结束后，工作人员将第二箱盖94取出，然后将工具从滤网箱911取出，再对滤网箱 911进行清理即可。

[0030] 以上显示和描述了本实用新型的基本原理和主要特征和本实用新型的优点。本行业的技术人员应该了解，本实用新型不受上述实施例的限制，上述实施例和说明书中描述的只是说明本实用新型的原理，在不脱离本实用新型精神和范围的前提下，本实用新型还会有各种变化和改进，这些变化和改进都落入要求保护的本实用新型范围内。本实用新型要求保护范围由所附的权利要求书及其等效物界定。

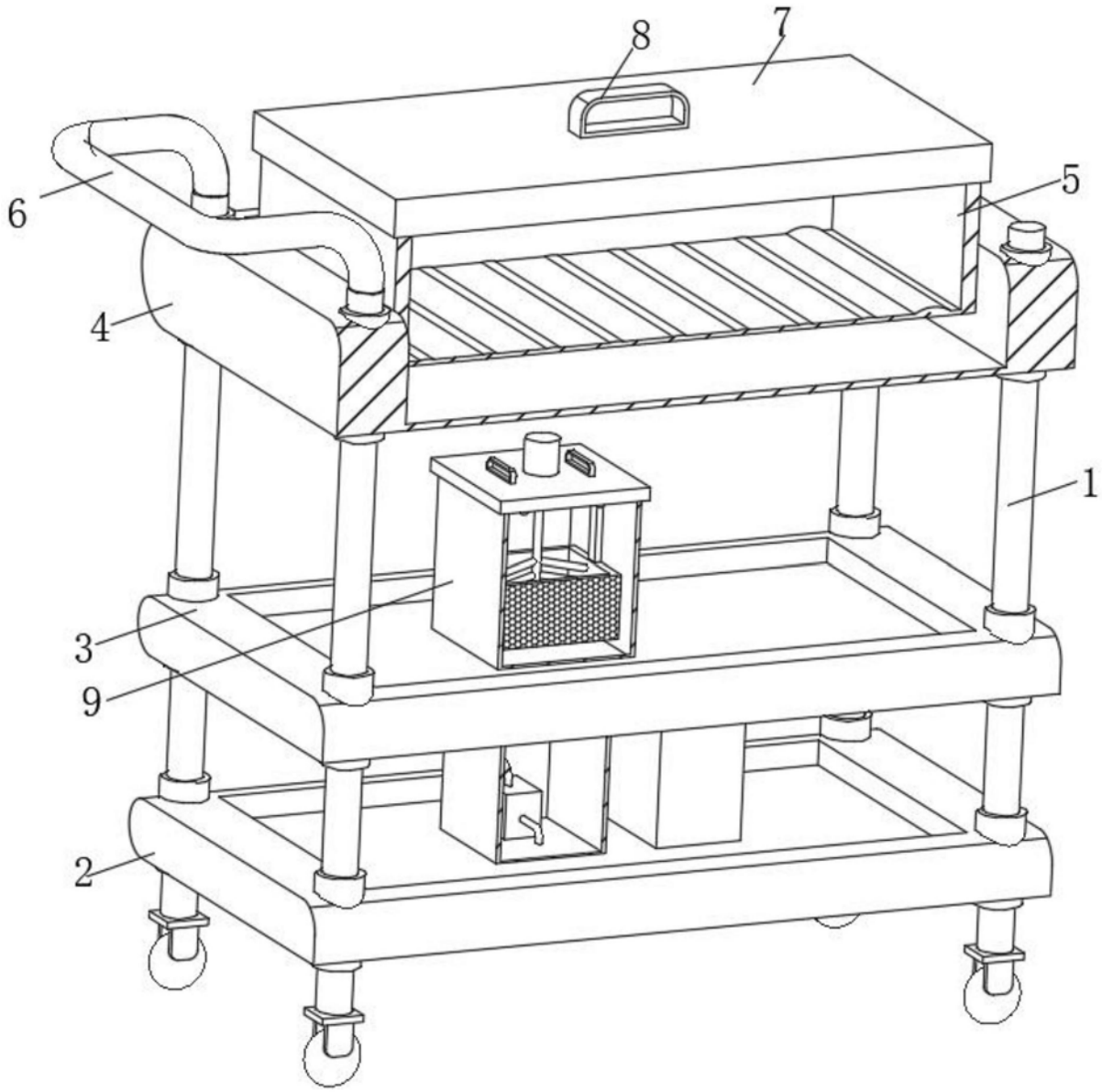


图1

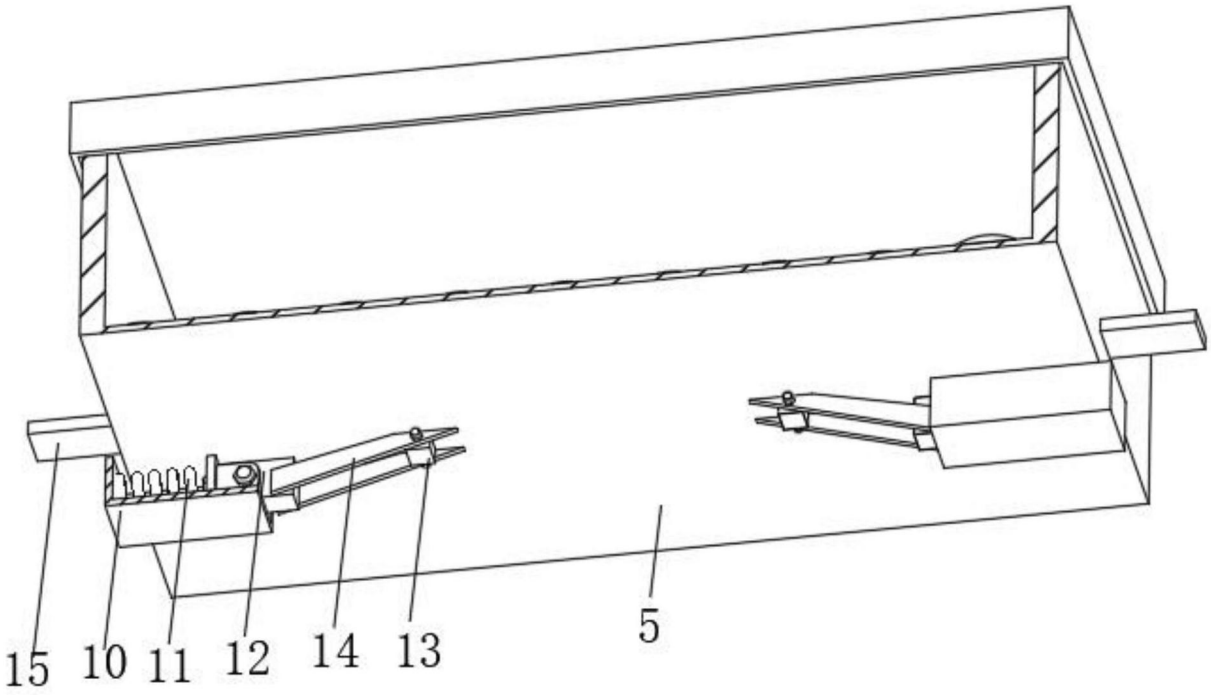


图2

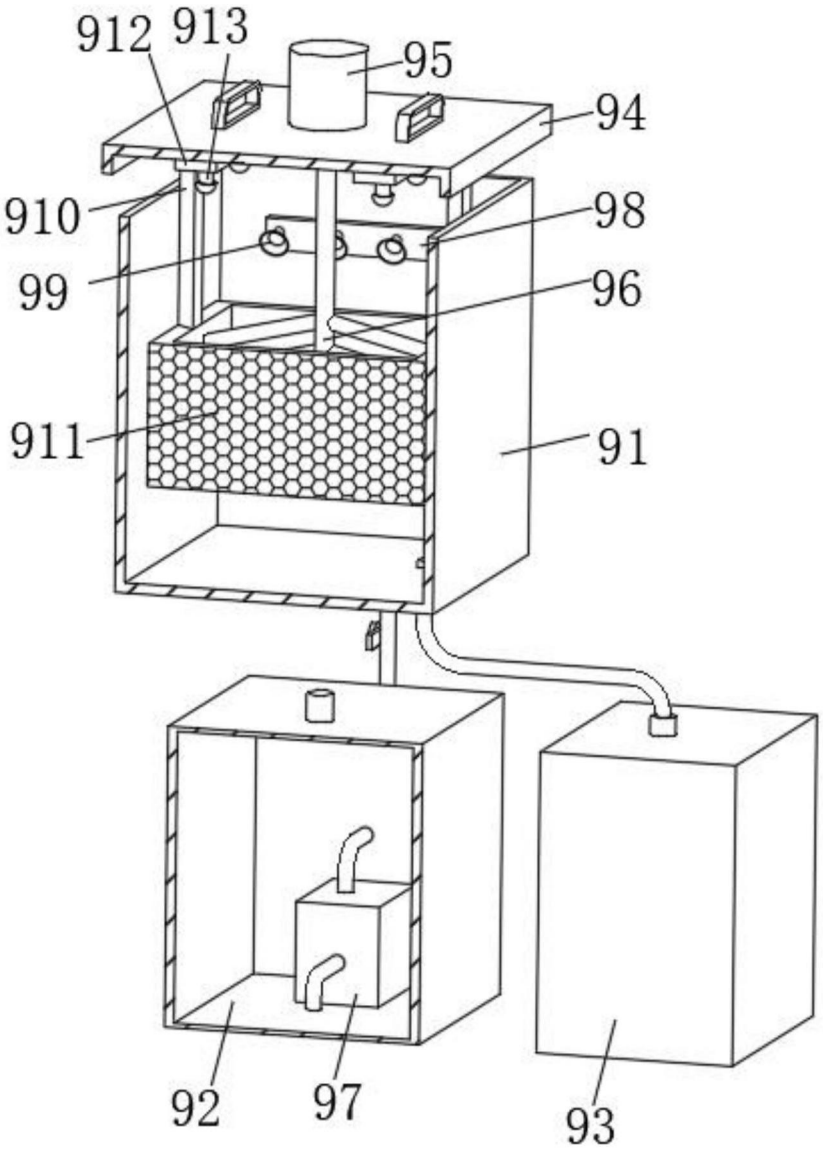


图3

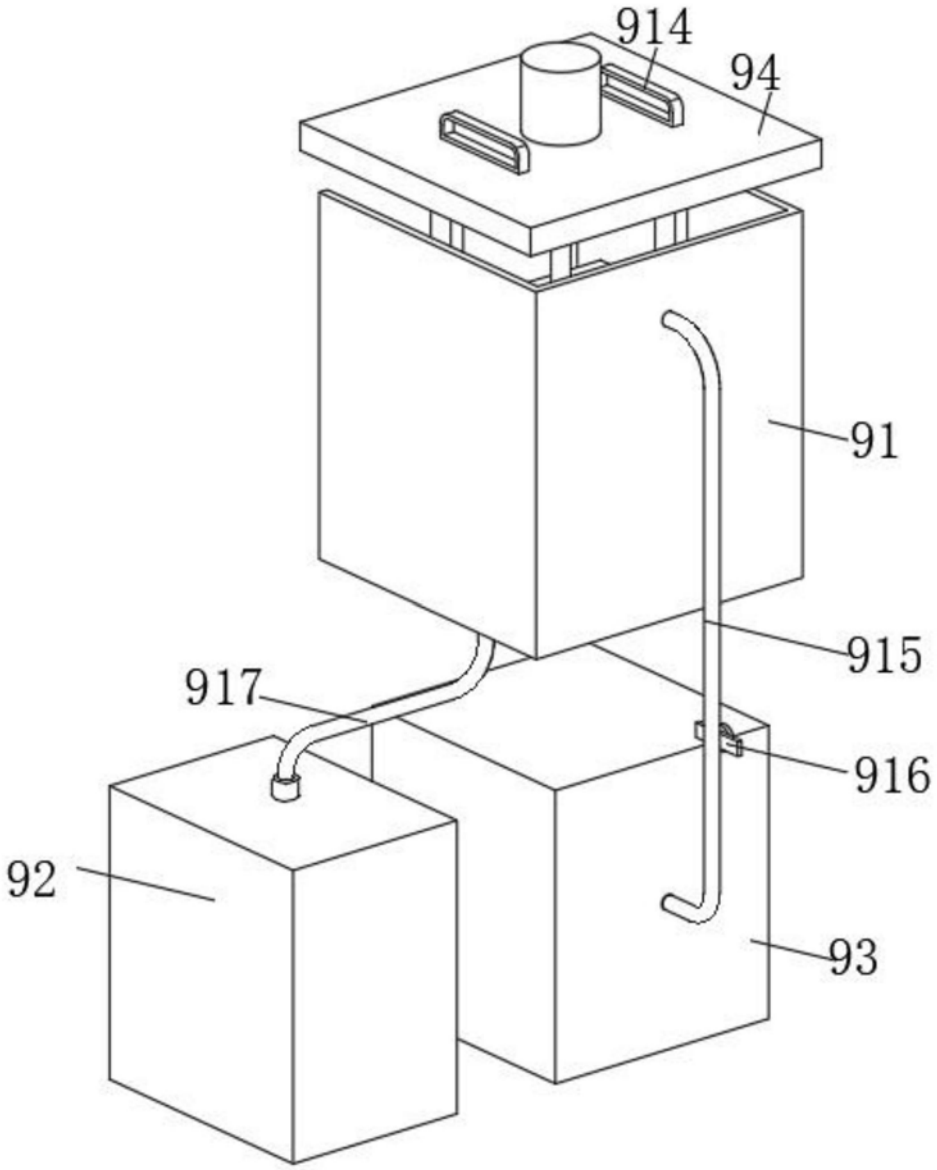


图4