(19)中华人民共和国国家知识产权局

(12)实用新型专利

(10)授权公告号 CN 213641246 U
(45)授权公告日 2021.07.09

(21)申请号 202021692727.8

(22)申请日 2020.08.14

(73)专利权人 姜霞
地址 748100 甘肃省定西市陇西县巩昌镇西郊坪1503栋3单元102室
专利权人 李萍

(72)发明人 姜霞 李萍

(51)Int.Cl.
A61B 50/33(2016.01)
A61G 12/00(2006.01)

权利要求书1页 说明书3页 附图2页

(54)实用新型名称

一种具有分区管理功能的医疗托盘

(57)摘要

本实用新型涉及医疗托盘技术领域，尤其为一种具有分区管理功能的医疗托盘，包括托盘和隔架，所述托盘内侧滑动连接有隔架，所述隔架后端面固定连接有均匀分布的限位柱，所述限位柱外侧均滑动连接有呈前后分布的托盘和垫块，所述隔架前端面中央开设有扣槽，所述托盘上下两侧内部均滑动连接有滑动板，所述滑动板一端面均固定连接有伸缩弹簧，所述伸缩弹簧另一端均与托盘固定连接；本实用新型中，通过设置的隔架、分隔板和限位杆，通过扣槽将隔板拉起，从而实现将托盘分成三部分，实现很好的分区管理的作用，可以防止不同的物品，而分隔板上方可以放置瓶装物品，避免其倾倒，当其无需分区时，将搁架向下移动即可，十分方便。

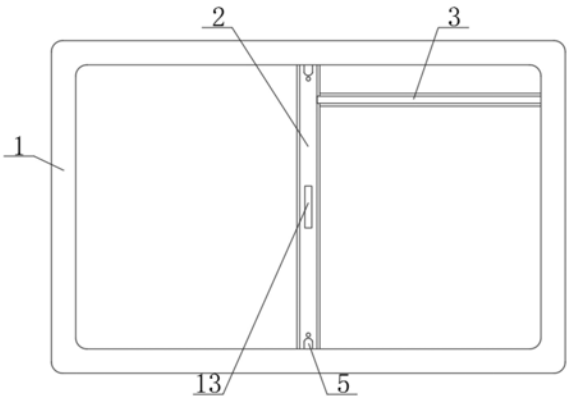

CN 213641246 U

1.一种具有分区管理功能的医疗托盘,包括托盘(1)和隔架(2),其特征在于:所述托盘(1)内侧滑动连接有隔架(2),所述隔架(2)后端面固定连接有均匀分布的限位柱(4),所述限位柱(4)外侧均滑动连接有呈前后分布的托盘(1)和垫块(7),所述隔架(2)前端面中央开设有扣槽(13),所述托盘(1)上下两侧内部均滑动连接有滑动板(8),所述滑动板(8)一端面均固定连接有伸缩弹簧(9),所述伸缩弹簧(9)另一端均与托盘(1)固定连接,所述滑动板(8)另一端均固定连接有限位杆(10),所述隔架(2)前端面上下两侧均开设有导向槽(5),所述隔架(2)前端面上下两侧均滑动连接有限位架(11),所述隔架(2)上端面内部均开设有卡槽(12)。

2.根据权利要求1所述的一种具有分区管理功能的医疗托盘,其特征在于:所述垫块(7)数量为三个,且垫块(7)前端面均与托盘(1)固定连接。

3.根据权利要求1所述的一种具有分区管理功能的医疗托盘,其特征在于:所述限位杆(10)数量为两个,且限位杆(10)关于隔架(2)中心呈上下对称设置,所述限位杆(10)外侧呈弧形设置,所述限位杆(10)通过卡槽(12)与隔架(2)卡合。

4.根据权利要求1所述的一种具有分区管理功能的医疗托盘,其特征在于:所述导向槽(5)内侧呈倾斜设置,所述导向槽(5)位于限位杆(10)的正后方。

5.根据权利要求1所述的一种具有分区管理功能的医疗托盘,其特征在于:所述隔架(2)右端固定连接有分割板(3),所述分割板(3)后端面均固定连接有均匀分布的导向杆(6),所述导向杆(6)外侧与托盘(1)滑动连接。

一种具有分区管理功能的医疗托盘

技术领域

[0001] 本实用新型涉及医疗托盘技术领域，具体为一种具有分区管理功能的医疗托盘。

背景技术

[0002] 目前市场上医院所用的医疗托盘一般都是直接由一个盘子构成，其在进行实际应用时，不可避免的会存放不同的物品，其物品不进行隔开的话，其有可能导致病菌的交叉感染，同时对一些瓶装的物品其没有限位装置，其在端起移动时，容易使其晃动，造成倾倒，因此，针对上述问题提出一种具有分区管理功能的医疗托盘。

实用新型内容

[0003] 本实用新型的目的在于提供一种具有分区管理功能的医疗托盘，以解决上述背景技术中提出的问题。

[0004] 为实现上述目的，本实用新型提供如下技术方案：

[0005] 一种具有分区管理功能的医疗托盘，包括托盘和隔架，所述托盘内侧滑动连接有隔架，所述隔架后端面固定连接有均匀分布的限位柱，所述限位柱外侧均滑动连接有呈前后分布的托盘和垫块，所述隔架前端面中央开设有扣槽，所述托盘上下两侧内部均滑动连接有滑动板，所述滑动板一端面均固定连接有伸缩弹簧，所述伸缩弹簧另一端均与托盘固定连接，所述滑动板另一端均固定连接有限位杆，所述隔架前端面上下两侧均开设有导向槽，所述隔架前端面上下两侧均滑动连接有限位架，所述隔架上端面内部均开设有卡槽。

[0006] 优选的，所述垫块数量为三个，且垫块前端面均与托盘固定连接。

[0007] 优选的，所述限位杆数量为两个，且限位杆关于隔架中心呈上下对称设置，所述限位杆外侧呈弧形设置，所述限位杆通过卡槽与隔架卡合。

[0008] 优选的，所述导向槽内侧呈倾斜设置，所述导向槽位于限位杆的正后方。

[0009] 优选的，所述隔架右端固定连接有分割板，所述分割板后端面均固定连接有均匀分布的导向杆，所述导向杆外侧与托盘滑动连接。

[0010] 与现有技术相比，本实用新型的有益效果是：

[0011] 1、本实用新型中，通过设置的隔架、分隔板、限位柱和限位杆，通过扣槽将隔板拉起，从而实现将托盘分成三部分，实现很好的分区管理的作用，可以防止不同的物品，而分隔板上方可以放置瓶装物品，避免其倾倒，当其无需分区时，将搁架向下移动即可，十分方便；

[0012] 2、本实用新型中，通过设置的垫块、滑动板、伸缩弹簧、限位杆、限位架和卡槽，通过隔架直接向上移动，此时在导向槽的作用下限位杆压缩伸缩弹簧，然后继续滑动，此时可以使其滑动至卡槽中，这种设置方便固定隔架，使其具有很好的分区功能，而在通过向下按动限位架即可使限位杆向两侧移动，此时限位杆的弧面与隔架接触，通过按下搁架即可完成搁架收纳工作。

附图说明

[0013] 图1为本实用新型整体结构示意图；

[0014] 图2为本实用新型托盘剖视图；

[0015] 图3为本实用新型图2的A处结构示意图；

[0016] 图4为本实用新型托盘侧视图。

[0017] 图中：1-托盘、2-隔架、3-分割板、4-限位柱、5-导向槽、6-导向杆、7- 垫块、8-滑动板、9-伸缩弹簧、10-限位杆、11-限位架、12-卡槽、13-扣槽。

具体实施方式

[0018] 下面将结合本实用新型实施例中的附图，对本实用新型实施例中的技术方案进行清楚、完整地描述，显然，所描述的实施例仅仅是本实用新型一部分实施例，而不是全部的实施例。基于本实用新型中的实施例，本领域普通技术人员在没有做出创造性劳动前提下所获得的所有其他实施例，都属于本实用新型保护的范围。

[0019] 请参阅图1-4，本实用新型提供一种技术方案：

[0020] 一种具有分区管理功能的医疗托盘，包括托盘1和隔架2，托盘1内侧滑动连接有隔架2，隔架2后端面固定连接有均匀分布的限位柱4，限位柱4外侧均滑动连接有呈前后分布的托盘1和垫块7，隔架2前端面中央开设有扣槽13，扣槽13的设置方便隔架2的拉出，托盘1上下两侧内部均滑动连接有滑动板8，滑动板8一端面均固定连接有伸缩弹簧9，伸缩弹簧9起到支撑滑动板8的作用，保证限位杆 10的正常使用，伸缩弹簧9另一端均与托盘1固定连接，滑动板8另一端均固定连接有限位杆10，隔架2前端面上下两侧均开设有导向槽5，隔架2前端面上下两侧均滑动连接有限位架11，隔架2上端面内部均开设有卡槽12。

[0021] 垫块7数量为三个，且垫块7前端面均与托盘1固定连接，垫块7的设置保证其放置在不平整的地方，限位杆10数量为两个，且限位杆10关于隔架2中心呈上下对称设置，限位杆10外侧呈弧形设置，这种设置保证其在与导向槽5接触时，其被挤压回收，限位杆10通过卡槽12与隔架2卡合，导向槽5内侧呈倾斜设置，导向槽5位于限位杆10的正后方，这种设置限位杆10通过导向槽5可以向两侧移动，从而保证其通过卡槽12与隔架2卡合，隔架2右端固定连接有分割板3，分割板3后端面均固定连接有均匀分布的导向杆6，导向杆6外侧与托盘1滑动连接，这种设置保证其分隔板3稳定移动。

[0022] 工作流程：托盘1使用时，当其需要分区时，此时通过扣槽13将隔架2向上拉动，此时隔架2两侧的导向槽5与限位杆10接触，限位杆10从而挤压滑动板8，滑动板8挤压伸缩弹簧9，然后继续拉动隔架2，其限位杆10可以通过卡槽12与隔架2卡合，此时隔架2带动分割板3和限位柱4一起移动，此时即可将托盘1分为三个区域，此时可以依次放置物品，而分割板3上方的空间可以放置瓶装物品，防止其倾倒，而垫块7的设置保证在托盘1放置时，及时放置面不平整，其也能很好的实现固定作用，当其无需分区时，通过按动限位架 11，限位架11挤压限位杆10向两侧移动，限位杆10的弧形面与隔架2接触，此时继续按动隔架2即可使其限位杆10与隔架2分离，然后即可使隔架2收纳支托盘1内部，托盘1内部呈一个整体，方便放置较大物品。

[0023] 尽管已经示出和描述了本实用新型的实施例，对于本领域的普通技术人员而言，可以理解在不脱离本实用新型的原理和精神的情况下可以对这些实施例进行多种变化、修

改、替换和变型，本实用新型的范围由所附权利要求及其等同物限定。

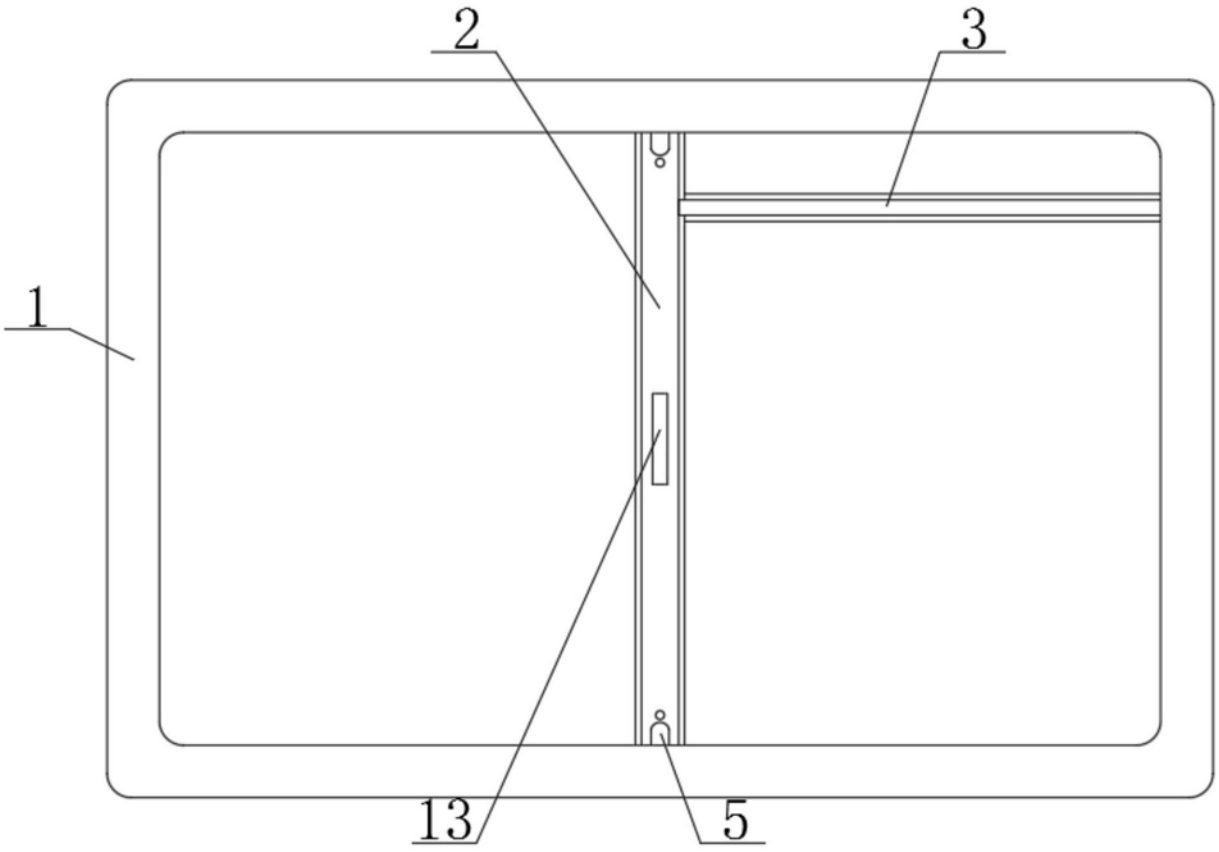

图1

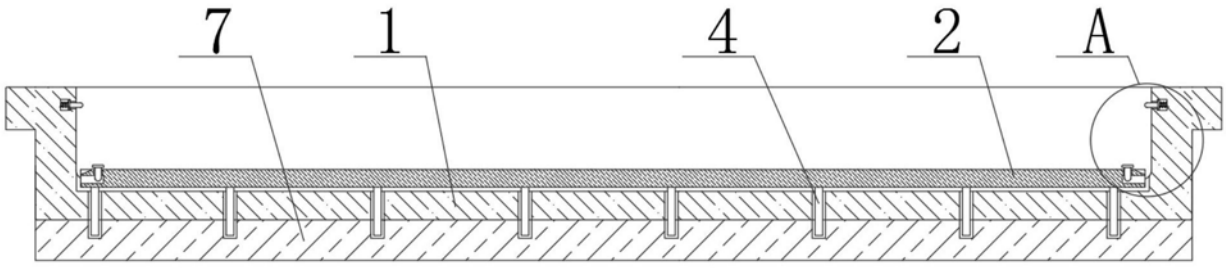

图2

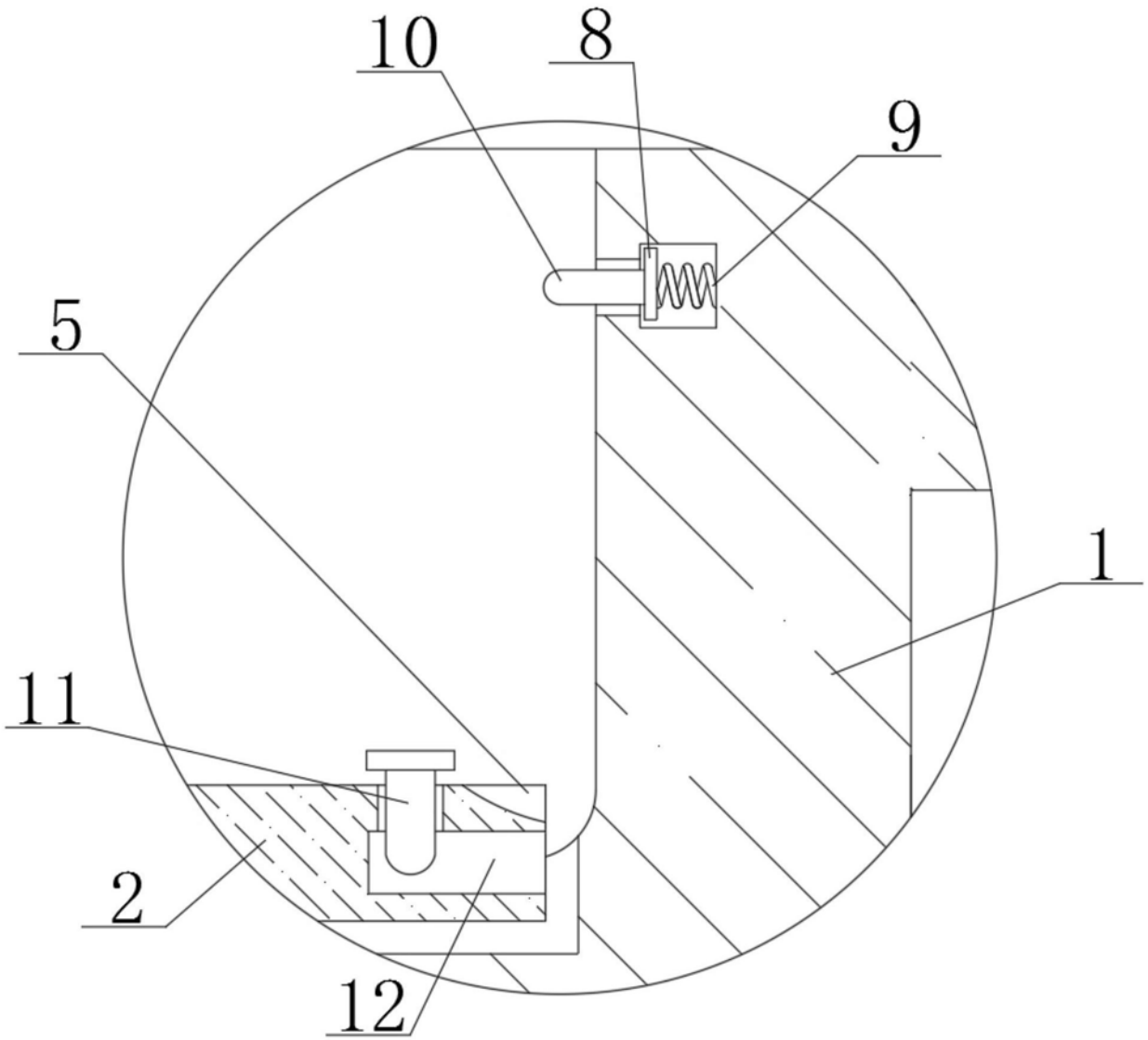

图3

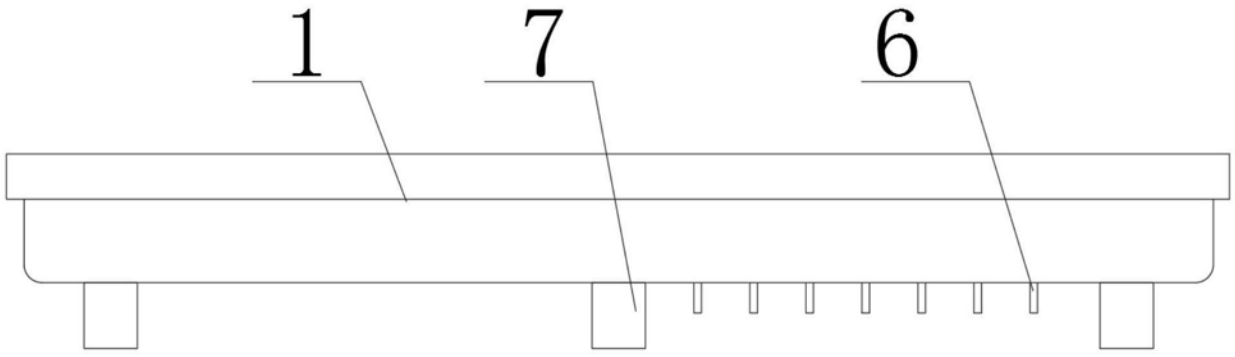

图4