(19)中华人民共和国国家知识产权局

(12)实用新型专利

(10)授权公告号 CN 201854898 U
(45)授权公告日 2011.06.08

(21)申请号 201020510017.9

(22)申请日 2010.08.30

(73)专利权人 王本浩
地址 271100 山东省莱芜市莱城区汶水大街29号莱芜一中50.3.3班

(72)发明人 王本浩

(51)Int.Cl.
A47B 41/00(2006.01)
A47B 88/00(2006.01)

权利要求书 1 页 说明书 1 页 附图 1 页

(54)实用新型名称

带抽屉的书桌

(57)摘要

一种带抽屉的书桌，是一种学生用书桌，主要解决桌洞中的书很难取出问题。带抽屉的书桌，包括书桌本体，其特征是，所述书桌本体的桌洞内设置可以抽拉的抽屉。所述抽屉由一底板、两个侧板、及前后面板构成，所述前面板与抽屉铰接连接，且在前面板和抽屉之间设有卡扣。所述的卡扣由分别设置在正面面板和抽屉侧板上的卡槽和凸起构成。本实用新型将桌洞改为抽屉，减少了人们找书和取书的时间，提高了办事效率。

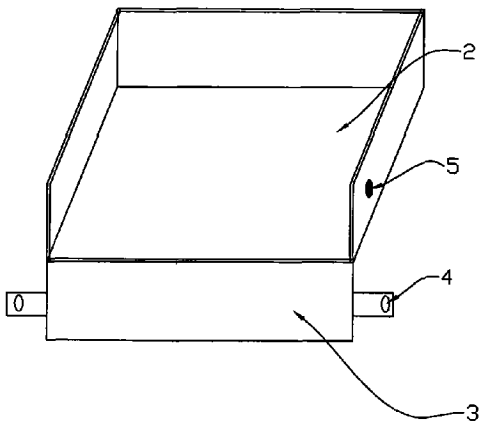

CN 201854898 U

1. 带抽屉的书桌，包括书桌本体，其特征是，所述书桌本体的桌洞内设置可以抽拉的抽屉。

2. 根据权利要求 1 所述的带抽屉的书桌，其特征是，所述抽屉由一底板、两个侧板、及前后面板构成，所述前面板与抽屉铰接连接，且在前面板和抽屉之间设有卡扣。

3. 根据权利要求 2 所述的带抽屉的书桌，其特征是，所述的卡扣由分别设置在正面面板和抽屉侧板上的卡槽和凸起构成。

带抽屉的书桌

技术领域

[0001] 本实用新型涉及一种学生用书桌，尤其是带抽屉的书桌。

背景技术

[0002] 目前，学生书桌由于设计原因放在桌洞中的书很难取出。

实用新型内容

[0003] 本实用新型的目的是针对上述现有技术中的不足提供带抽屉的书桌，该便于取书的课桌具有结构简单、可以很地轻松取出放在桌洞中的书的特点。

[0004] 本实用新型解决其技术问题所采用的技术方案是：该种带抽屉的书桌，包括书桌本体，其特征是，所述书桌本体的桌洞内设置可以抽拉的抽屉。

[0005] 所述抽屉由一底板、两个侧板、及前后面板构成，所述前面板与抽屉铰接连接，且在前面板和抽屉之间设有卡扣。

[0006] 所述的卡扣由分别设置在正面面板和抽屉侧板上的卡槽和凸起构成。

[0007] 本实用新型具有以下突出的有益效果：将传统书桌的基础上增设抽屉，减少了人们找书和取书的时间，提高了取书效率。

附图说明

[0008] 附图 1 是本实用新型的结构示意图；

[0009] 附图 2 是抽屉的结构示意图

[0010] 图中：1 书桌本体，2 抽屉，3 前面板，4 卡槽，5 凸起。

具体实施方式

[0011] 如图 1，图 2 所示，该种带抽屉的书桌，包括书桌本体 1，所述书桌的桌洞内设置抽屉 2，抽屉与桌洞之间通过轨道滑动连接。抽屉由一底板、两个侧板、及前后面板构成，前面板 3 与抽屉 2 铰接连接，且在前面板和抽屉之间设有卡扣。卡扣由分别设置在正面面板和抽屉侧板上的卡槽 4 和凸起 5 构成。

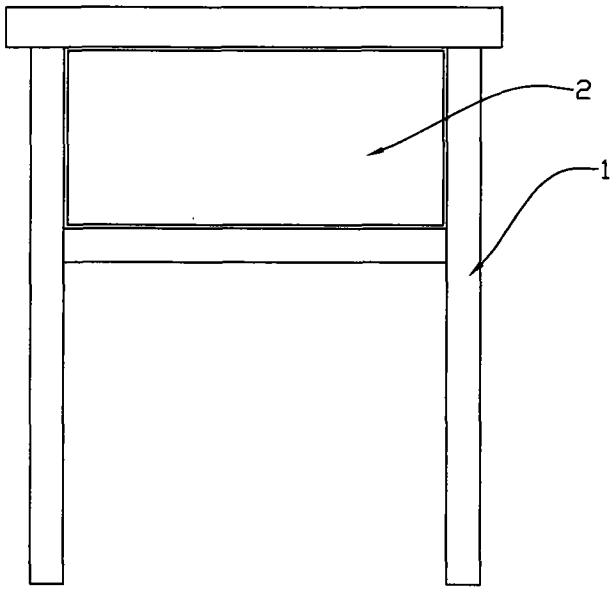

图 1

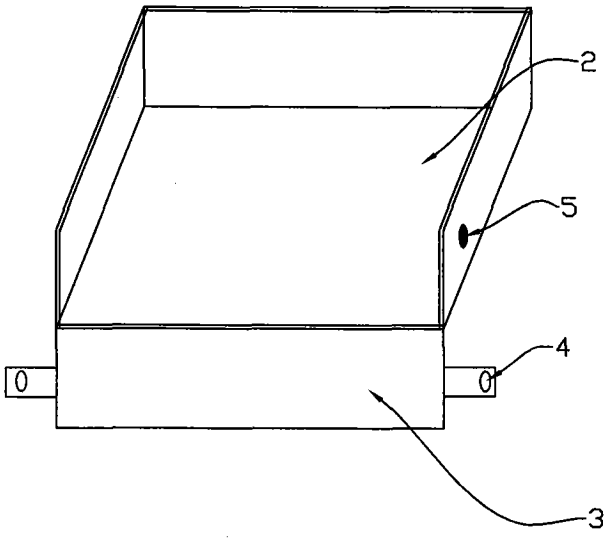

图 2