(19)中华人民共和国国家知识产权局

(12)实用新型专利

(10)授权公告号 CN 212048577 U
(45)授权公告日 2020.12.01

(21)申请号 202020637592.9

(22)申请日 2020.04.24

(73)专利权人 苏州瓦泊特智能科技有限公司
地址 215200 江苏省苏州市吴江区黎里镇北厍东鹤街7号

(72)发明人 徐政

(74)专利代理机构 北京艾皮专利代理有限公司 11777
代理人 丁艳侠

(51)Int.Cl.
B65D 25/38(2006.01)
B65G 45/18(2006.01)

权利要求书1页 说明书3页 附图2页

(54)实用新型名称

一种机电设备用运输装置

(57)摘要

本实用新型公开了一种机电设备用运输装置，包括箱体，所述箱体底部外壁四角位置均转动连接有刹车轮，所述箱体一端外壁固定连接有拉手，拉手外壁固定连接有防滑垫，所述箱体内壁顶部两侧均开设有滑轨，所述滑轨内壁滑动连接有滑块，所述箱体内部设置有多个隔板，所述隔板两侧外壁顶部和滑块固定连接，所述箱体内壁底部四角位置均固定连接有电动推杆。本实用新型通过设置隔板和箱体之间由滑轨实现滑动连接，从而使隔板和箱体可以组成不同的集物仓，且通过设置底板顶部的多个长槽，可以对隔板进行限位，从而实现了分隔放置机电设备的目的，通过设置电动推杆推动底板可以对底板上的机电设备进行上下运输，具有很高的便利性。

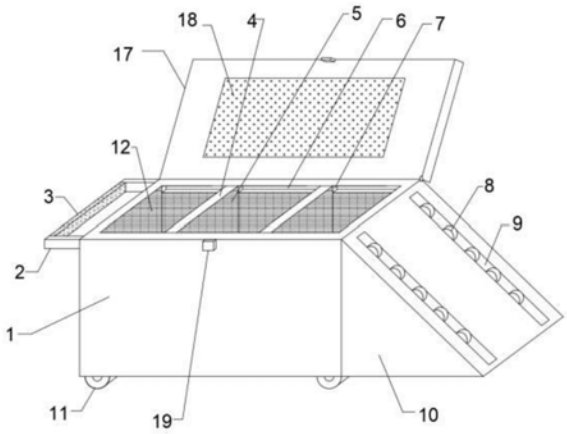

CN 212048577 U

1.一种机电设备用运输装置,包括箱体(1),所述箱体(1)底部外壁四角位置均转动连接有刹车轮(11),所述箱体(1)一端外壁固定连接有拉手(2),拉手(2)外壁固定连接有防滑垫(3),其特征在于,所述箱体(1)内壁顶部两侧均开设有滑轨(6),所述滑轨(6)内壁滑动连接有滑块(7),所述箱体(1)内部设置有多个隔板(4),所述隔板(4)两侧外壁顶部和滑块(7)固定连接,所述箱体(1)内壁底部四角位置均固定连接有电动推杆(13),所述电动推杆(13)顶部固定连接有底板(14),所述底板(14)顶部开设有若干个长槽(16),所述长槽(16)内壁和隔板(4)滑动连接。

2.根据权利要求1所述的一种机电设备用运输装置,其特征在于,所述长槽(16)内壁两侧均固定连接有毛刷(15)。

3.根据权利要求1所述的一种机电设备用运输装置,其特征在于,所述隔板(4)两侧外壁和底板(14)顶部外壁均固定连接有第一海绵垫(5),箱体(1)内壁固定连接有第二海绵垫(12)。

4.根据权利要求1所述的一种机电设备用运输装置,其特征在于,所述箱体(1)远离拉手(2)一端外壁固定连接有第一底座(10),第一底座(10)顶部外壁两侧均开设有第一滑轮槽(9),第一滑轮槽(9)内壁转动连接有第一滑轮(8)。

5.根据权利要求1或4所述的一种机电设备用运输装置,其特征在于,所述箱体(1)一侧外壁转动连接有盖板(17),盖板(17)顶部外壁固定连接有玻璃(18),箱体(1)远离盖板(17)一侧外壁固定连接有卡扣(19)。

6.根据权利要求1所述的一种机电设备用运输装置,其特征在于,所述箱体(1)一端外壁两侧均转动连接有第二底座(23),第二底座(23)顶部开设有第二滑轮槽(25),第二滑轮槽(25)内壁转动连接有第二滑轮(24),箱体(1)靠近第二底座(23)一端外壁两侧均开设有凹槽(21)。

7.根据权利要求6所述的一种机电设备用运输装置,其特征在于,所述箱体(1)两侧外壁均设置有插稍(20),第二底座(23)顶部两侧均开设有插孔(22),第二底座(23)和箱体(1)通过插稍(20)实现可拆卸连接。

一种机电设备用运输装置

技术领域

[0001] 本实用新型涉及运输装置技术领域，尤其涉及一种机电设备用一种机电设备用运输装置。

背景技术

[0002] 机电设备一般指机械、电器及电气自动化设备，在建筑中多指除土工、木工、钢筋、泥水之外的机械、管道设备的统称。它不同于五金，多指能实现一定功能的成品，作为国家工业基础之一，对整个国民经济的发展，以及科技、国防实力的提高有着直接的、重要的影响，还是衡量一个国家科技水平和综合国力的重要标志。

[0003] 而在机电设备使用过程中需要对机电设备进行运输，现有的运输装置大都是将机电设备装在一个箱体内一起运输，大多数锻炼的机电设备体型较大，在运输时会出现晃动的情况，进而使得机电设备之间出现碰撞，导致机电设备上出现划痕影响美观，甚至损坏机电设备，为此研究一种分隔装载机电设备且便于调节的运输装置显得很重要。

实用新型内容

[0004] 本实用新型的目的是为了解决现有技术中存在的缺点，而提出的一种机电设备用运输装置。

[0005] 为了实现上述目的，本实用新型采用了如下技术方案：

[0006] 一种机电设备用运输装置，包括箱体，所述箱体底部外壁四角位置均转动连接有刹车轮，所述箱体一端外壁固定连接有拉手，拉手外壁固定连接有防滑垫，所述箱体内壁顶部两侧均开设有滑轨，所述滑轨内壁滑动连接有滑块，所述箱体内部设置有多个隔板，所述隔板两侧外壁顶部和滑块固定连接，所述箱体内壁底部四角位置均固定连接有电动推杆，所述电动推杆顶部固定连接有底板，所述底板顶部开设有若干个长槽，所述长槽内壁和隔板滑动连接。

[0007] 优选的，所述长槽内壁两侧均固定连接有毛刷。

[0008] 优选的，所述隔板两侧外壁和底板顶部外壁均固定连接有第一海绵垫，箱体内壁固定连接有第二海绵垫。

[0009] 优选的，所述箱体远离拉手一端外壁固定连接有第一底座，第一底座顶部外壁两侧均开设有第一滑轮槽，第一滑轮槽内壁转动连接有第一滑轮。

[0010] 优选的，所述箱体一侧外壁转动连接有盖板，盖板顶部外壁固定连接有玻璃，箱体远离盖板一侧外壁固定连接有卡扣。

[0011] 优选的，所述箱体一端外壁两侧均转动连接有第二底座，第二底座顶部开设有第二滑轮槽，第二滑轮槽内壁转动连接有第二滑轮，箱体靠近第二底座一端外壁两侧均开设有凹槽。

[0012] 优选的，所述箱体两侧外壁均设置有插稍，第二底座顶部两侧均开设有插孔，第二底座和箱体通过插稍实现可拆卸连接。

[0013] 本实用新型的有益效果为：

[0014] 1、通过设置隔板和箱体之间由滑轨实现滑动连接，从而使隔板和箱体可以组成不同的集物仓，且通过设置底板顶部的多个长槽，可以对隔板进行限位，从而实现了分隔放置机电设备的目的，通过设置电动推杆推动底板可以对底板上的机电设备进行上下运输，便于机电设备的装卸，具有很高的便利性。

[0015] 2、通过设置盖板可以实现箱体的封闭性，对机电设备进行保护，通过设置盖板上的玻璃，可以便于使用者对箱体内部的观察，通过设置箱体内壁的第二海绵垫，隔板两侧和底板顶部的第一海绵垫，可以对机电设备进行进一步保护，通过以上设置使装置具有很高的运输安全性。

[0016] 3、通过设置第二底座和箱体转动连接，且通过插稍和插孔可以对第二底座进行限位，当需要对机电设备进行装卸的时候，机电设备可以通过第二底座顶部的第二滑轮传动通过，节省了大量的人力，具有很高的实用性。

附图说明

[0017] 图1为本实用新型实施例1提出的一种机电设备用运输装置的主体结构示意图；

[0018] 图2为本实用新型提出的一种机电设备用运输装置的箱体内部结构示意图；

[0019] 图3为本实用新型实施例1提出的一种机电设备用运输装置的剖面结构示意图；

[0020] 图4为本实用新型实施例2提出的一种机电设备用运输装置的主体结构示意图。

[0021] 图中：1箱体、2拉手、3防滑垫、4隔板、5第一海绵垫、6滑轨、7滑块、8第一滑轮、9第一滑轮槽、10第一底座、11刹车轮、12第二海绵垫、13电动推杆、14底板、15毛刷、16长槽、17盖板、18玻璃、19卡扣、20插稍、21凹槽、22插孔、23第二底座、24第二滑轮、25第二滑轮槽。

具体实施方式

[0022] 下面将结合本实用新型实施例中的附图，对本实用新型实施例中的技术方案进行清楚、完整地描述，显然，所描述的实施例仅仅是本实用新型一部分实施例，而不是全部的实施例。

[0023] 实施例1

[0024] 参照图1-3，一种机电设备用运输装置，包括箱体1，箱体1底部外壁四角位置均转动连接有刹车轮11，箱体1一端外壁固定连接有拉手2，拉手2外壁固定连接有防滑垫3，箱体1内壁顶部两侧均开设有滑轨6，滑轨6内壁滑动连接有滑块7，箱体1内部设置有多个隔板4，隔板4两侧外壁顶部和滑块7固定连接，箱体1内壁底部四角位置均固定连接有电动推杆13，电动推杆13顶部固定连接有底板14，底板14顶部开设有若干个长槽16，长槽16内壁和隔板4滑动连接，通过设置隔板4和箱体1之间由滑轨6实现滑动连接，从而使隔板4和箱体1可以组成不同的集物仓，且通过设置底板14顶部的多个长槽16，可以对隔板4进行限位，从而实现了分隔放置机电设备的目的，通过设置电动推杆13推动底板14可以对底板14上的机电设备进行上下运输，便于机电设备的装卸，具有很高的便利性。

[0025] 本实用新型中，长槽16内壁两侧均固定连接有毛刷15，对隔板两侧进行擦拭，避免灰尘堆积；

[0026] 隔板4两侧外壁和底板14顶部外壁均固定连接有第一海绵垫5，箱体1内壁固定连

接有第二海绵垫12，箱体1一侧外壁转动连接有盖板17，盖板17顶部外壁固定连接有玻璃18，箱体1远离盖板17一侧外壁固定连接有卡扣19，通过设置盖板17可以实现箱体1的封闭性，对机电设备进行保护，通过设置盖板17上的玻璃18，可以便于使用者对箱体1内部的观察，通过设置箱体1内壁的第二海绵垫12，隔板4两侧和底板14顶部的第一海绵垫5，可以对机电设备进行进一步保护，通过以上设置使装置具有很高的运输安全性；

[0027] 箱体1远离拉手2一端外壁固定连接有第一底座10，第一底座10顶部外壁两侧均开设有第一滑轮槽9，第一滑轮槽9内壁转动连接有第一滑轮8，便于机电设备的装卸。

[0028] 工作原理：在本装置空闲处，将上述中所有组件，其指代结构件进行连接，具体连接手段应参考下述工作原理中，各组件之间先后工作顺序完成连接，其详细连接手段为本领域公知技术，下述主要介绍工作原理以及过程，不再对其做说明，使用该装置的时候通过设置隔板4和箱体1之间由滑轨6实现滑动连接，从而使隔板4和箱体1可以组成不同的集物仓，且通过设置底板14顶部的多个长槽16，可以对隔板4进行限位，从而实现了分隔放置机电设备的目的，通过设置电动推杆13推动底板14可以对底板14上的机电设备进行上下运输，便于机电设备的装卸，具有很高的便利性。

[0029] 实施例2

[0030] 参照图2和图4，一种机电设备用运输装置，箱体1一端外壁两侧均转动连接有第二底座23，第二底座23顶部开设有第二滑轮槽25，第二滑轮槽25内壁转动连接有第二滑轮24，箱体1靠近第二底座23一端外壁两侧均开设有凹槽21，箱体1两侧外壁均设置有插稍20，第二底座23顶部两侧均开设有插孔22，第二底座23和箱体1通过插稍20实现可拆卸连接。

[0031] 工作原理：通过设置第二底座23和箱体1转动连接，且通过插稍20和插孔22可以对第二底座23进行限位，当需要对机电设备进行装卸的时候，机电设备可以通过第二底座23顶部的第二滑轮24传动通过，节省了大量的人力，具有很高的实用性。

[0032] 以上，仅为本实用新型较佳的具体实施方式，但本实用新型的保护范围并不局限于此，任何熟悉本技术领域的技术人员在本实用新型揭露的技术范围内，根据本实用新型的技术方案及其实用新型构思加以等同替换或改变，都应涵盖在本实用新型的保护范围之内。

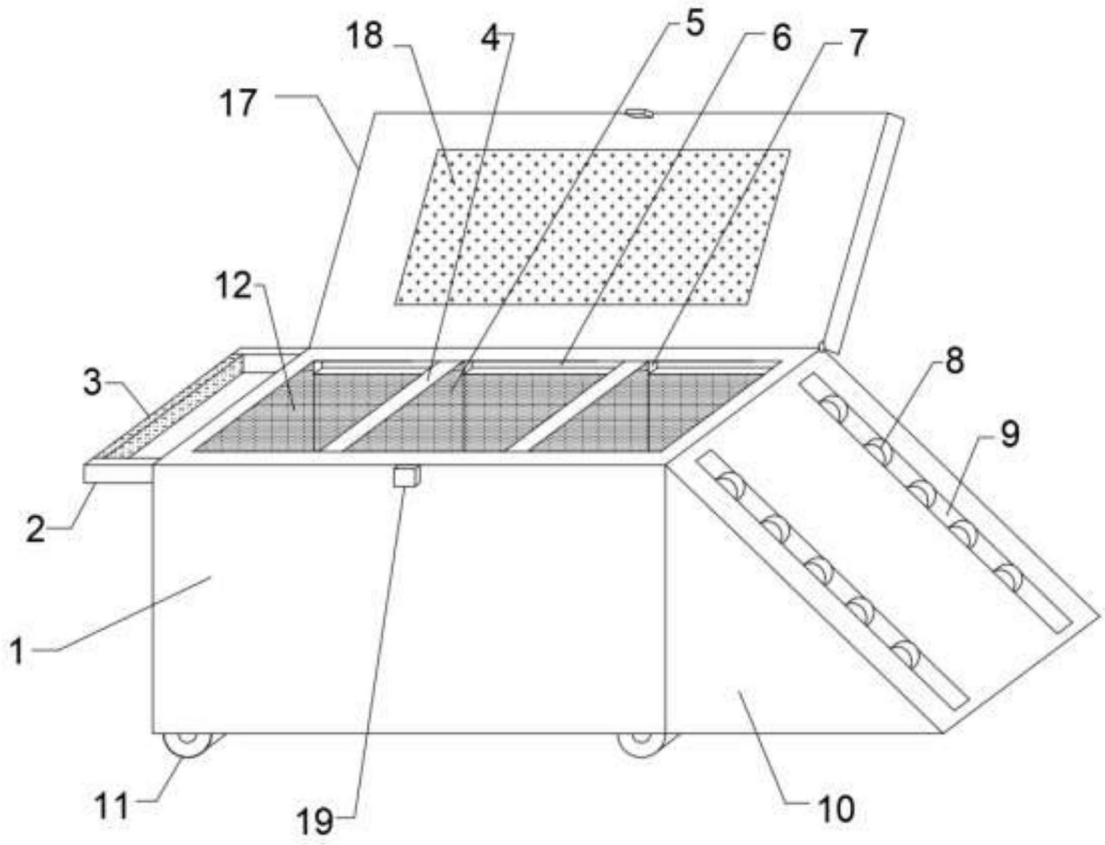

图1

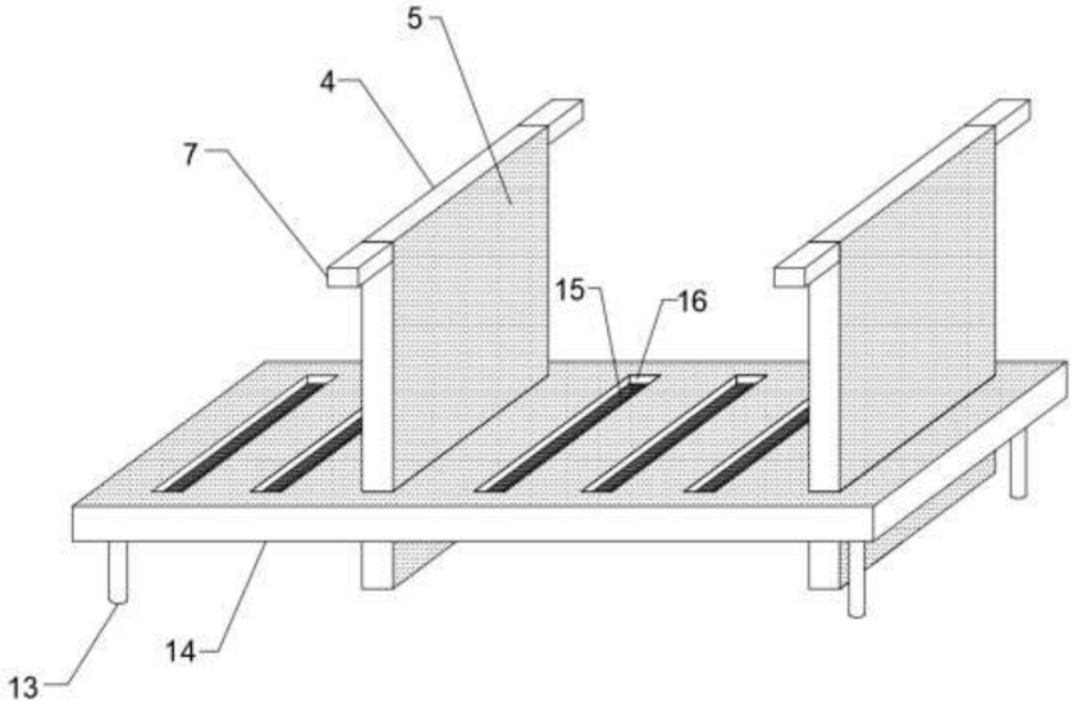

图2

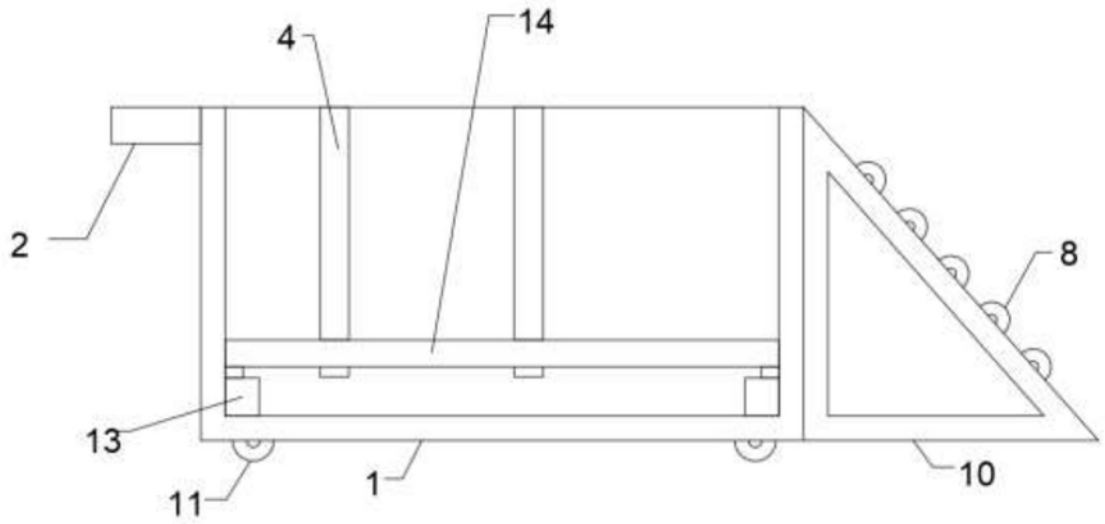

图3

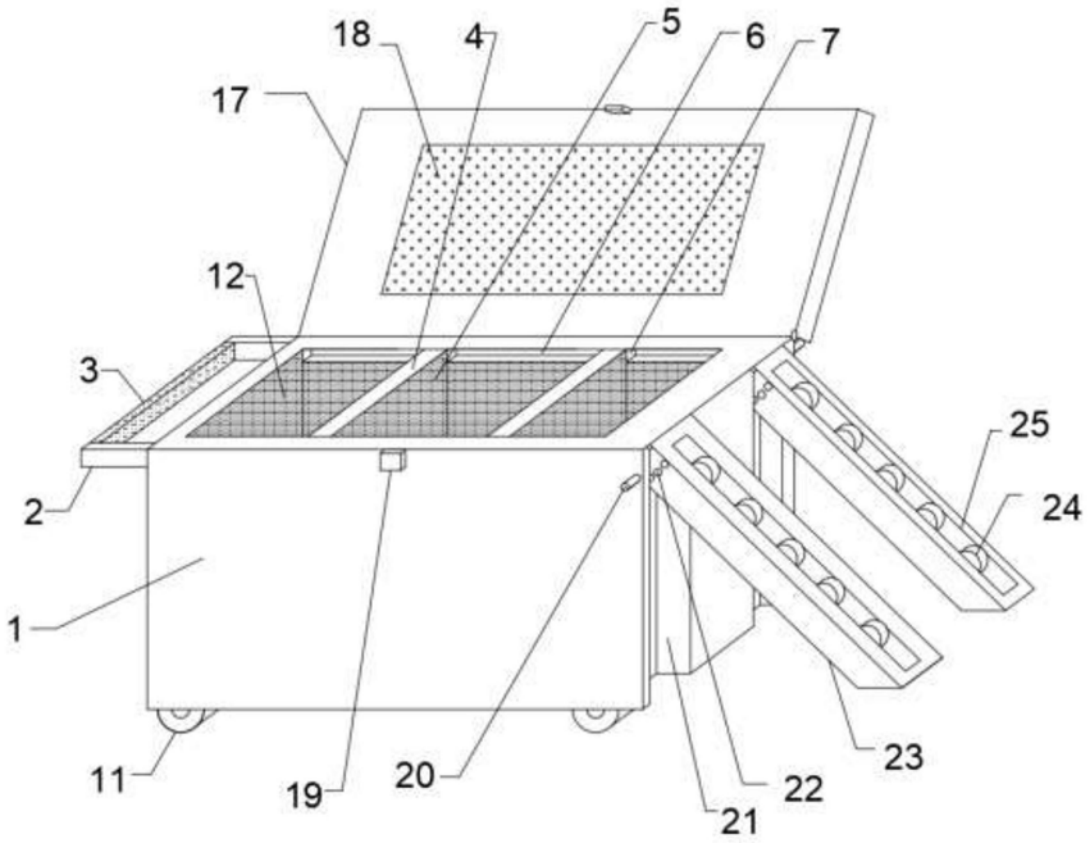

图4