(19)中华人民共和国国家知识产权局

(12)实用新型专利

(10)授权公告号 CN 215674868 U
(45)授权公告日 2022.01.28

(21)申请号 202121998193.6

(22)申请日 2021.08.24

(73)专利权人 黄金萍
地址 510399 广东省广州市海珠区大江冲4号412房

(72)发明人 黄金萍

(74)专利代理机构 深圳远胜智和知识产权代理事务所(普通合伙) 44665
代理人 曹爱红

(51)Int.Cl.
F21S 6/00(2006.01)
F21V 23/00(2015.01)
F21V 19/00(2006.01)
F21V 21/00(2006.01)

权利要求书1页 说明书2页 附图2页

(54)实用新型名称

一种台灯

(57)摘要

本申请涉及一种台灯包括基座、发光组、控制单元和电源单元，基座上设有支撑构件，支撑构件用于放置物件，发光组安装于基座上，用于照明，控制单元与发光组电性连接，以控制发光组的开关以及发光组所发出的光源亮度，电源单元安装于基座内，并与发光组电性连接，以供电源，总的来说，该台灯可实现根据使用者需求对灯光亮度的控制以及物件放置，以节省桌面空间。

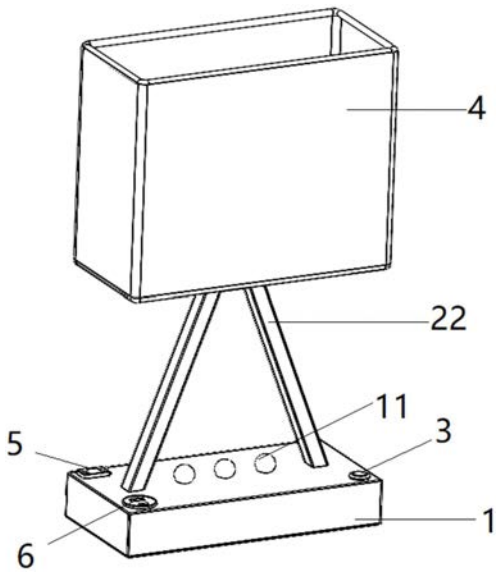

CN 215674868 U

1.一种台灯,其特征在于,包括:

基座(1),所述基座(1)上设有支撑构件(11),所述支撑构件(11)用于放置物件;

发光组(2),所述发光组(2)安装于基座(1)上,用于照明;

控制单元(3),所述控制单元(3)与发光组(2)电性连接,以控制发光组(2)的开关以及发光组(2)所发出的光源亮度;

电源单元,所述电源单元安装于基座(1)内,并与发光组(2)电性连接,以提供电源。

2.根据权利要求1所述的一种台灯,其特征在于,所述发光组(2)包括:

发光体(21);

支架(22),所述支架(22)安装于基座(1)上,所述支架(22)呈梯形结构,所述发光体(21)安装于支架(22)的顶部,并分别与控制单元(3)和电源单元电性连接。

3.根据权利要求2所述的一种台灯,其特征在于,还包括遮罩(4),所述遮罩(4)安装于发光体(21)上,以减缓发光体(21)所发出的光源亮度。

4.根据权利要求1所述的一种台灯,其特征在于,所述支撑构件(11)设有多个,所述支撑构件(11)包括:

凸起小球,多个所述凸起小球并列设置,且多个凸起小球之间的间距用于放置物件。

5.根据权利要求1所述的一种台灯,其特征在于,所述基座(1)上设有与电源单元电性连接插座(5)和USB供电口(6)。

一种台灯

技术领域

[0001] 本实用新型涉及照明设备领域，具体为一种台灯。

背景技术

[0002] 台灯指的是放在桌子上使用的带有底座的电灯，其相比于传统固定到墙面上或天花板上的灯具，要更加小巧精致、方便携带且容易调整，现如今随着生活水平的提高，人们的需求质量也不断提高，台灯的形状、种类也越来越多样化，但是市场上依旧有大部分台灯仅是起到照明作用，功能单一。

实用新型内容

[0003] (一)解决的技术问题

[0004] 为解决以上问题，本实用新型提供了一种台灯。

[0005] (二)技术方案

[0006] 为实现上述目的，本实用新型提供如下技术方案：一种台灯包括基座、发光组、控制单元和电源单元，基座上设有支撑构件，支撑构件用于放置物件，发光组安装于基座上，用于照明，控制单元与发光组电性连接，以控制发光组的开关以及发光组所发出的光源亮度，电源单元安装于基座内，并与发光组电性连接，以供电源。

[0007] 优选地，发光组包括发光体和支架，支架安装于基座上，支架呈梯形结构，发光体安装于支架的顶部，并分别与控制单元和电源单元电性连接。

[0008] 优选地，台灯还包括遮罩，遮罩安装于发光体上，以减缓发光体所发出的光源亮度。

[0009] 优选地，支撑构件设有多个，支撑构件包括凸起小球，多个凸起小球并列设置，且多个凸起小球之间的间距用于放置物件。

[0010] 优选地，基座上设有与电源单元电性连接插座和USB供电口。

[0011] (三)有益效果

[0012] 与现有技术相比，本申请的有益效果是：该台灯包括基座、发光组、控制单元和电源单元，基座上设有支撑构件，支撑构件用于放置物件，发光组安装于基座上，用于照明，控制单元与发光组电性连接，以控制发光组的开关以及发光组所发出的光源亮度，电源单元安装于基座内，并与发光组电性连接，以供电源，总的来说，该台灯可实现根据使用者需求对灯光亮度的控制以及物件放置，以节省桌面空间。

附图说明

[0013] 附图用来提供对本实用新型的进一步理解，并且构成说明书的一部分，与本实用新型的实施例一起用于解释本实用新型，并不构成对本实用新型的限制，在附图中：

[0014] 图1示出了本实用新型实施例的结构示意图；

[0015] 图2示出了本实用新型实施例的爆炸示意图。

[0016] 图中:1基座、11支撑构件、2发光组、21发光体、22支架、3控制单元、4遮罩、5插座、6USB供电口。

具体实施方式

[0017] 下面将结合本实用新型实施例中的附图,对本实用新型实施例中的技术方案进行清楚、完整地描述,显然,所描述的实施例仅仅是本实用新型一部分实施例,而不是全部的实施例。基于本实用新型中的实施例,本领域普通技术人员在没有做出创造性劳动前提下所获得的所有其他实施例,都属于本实用新型保护的范围。

[0018] 参阅附图1-2,本申请公开一种台灯包括基座1、发光组2、控制单元3和电源单元,基座1上设有支撑构件11,支撑构件11用于放置物件,发光组2安装于基座1上,用于照明,控制单元3与发光组2电性连接,以控制发光组2的开关以及发光组2所发出的光源亮度,电源单元安装于基座1内,并与发光组2电性连接,以提供电源。

[0019] 进一步的,发光组2包括发光体21和支架22,支架22安装于基座1上,支架22呈梯形结构,发光体21安装于支架22的顶部,并分别与控制单元3和电源单元电性连接。

[0020] 参阅附图2,发光体21为灯座以及灯泡(图中未示出),控制单元3为触控按钮,以调节电源单元提供给发光体21的电压大小,进而调节发光体21的灯照亮度。

[0021] 进一步的,该台灯还包括遮罩4,遮罩4安装于发光体21上,以减缓发光体21所发出的光源亮度。

[0022] 具体的,遮罩4为长方形灯罩,且为麻布材质。

[0023] 进一步的,支撑构件11设有多个,支撑构件11包括凸起小球,多个凸起小球并列设置,且多个凸起小球之间的间距用于放置物件。

[0024] 具体的,在本实施例中凸起小球设有三个,并并列地设置在支架22底部,两两凸起小球之间存在的间距用于放置物件,在该台灯作为床头柜的夜灯时,使用者可将自己的手机等电子设备卡置在该两两凸起小球之间,减少床头柜的空间占用。

[0025] 进一步的,基座1上设有与电源单元电性连接插座5和USB供电口6。

[0026] 具体的,插座5的设置使得该台灯的基座1形成一个简易排插,使得在不使用到排插的情况,能够直接在基座1上的插座5进行给其他电器设备供电,USB供电口6具体为USB Type A和USB Type C两种接口,以适配不同接口的电子设备。

[0027] 需要注意的是,尽管已经示出和描述了本实用新型的实施例,对于本领域的普通技术人员而言,可以理解在不脱离本实用新型的原理和精神的情况下可以对这些实施例进行多种变化、修改、替换和变型,本实用新型的范围由所附权利要求及其等同物限定。

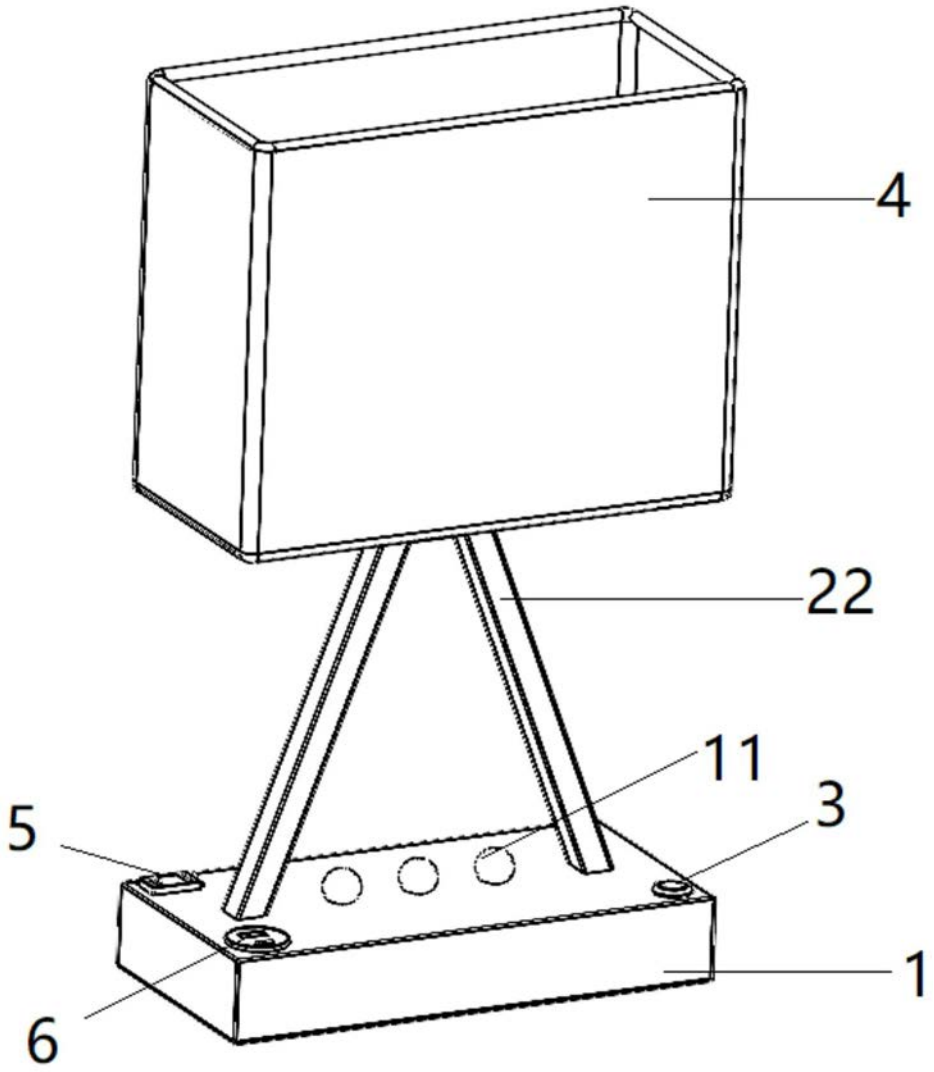

图1

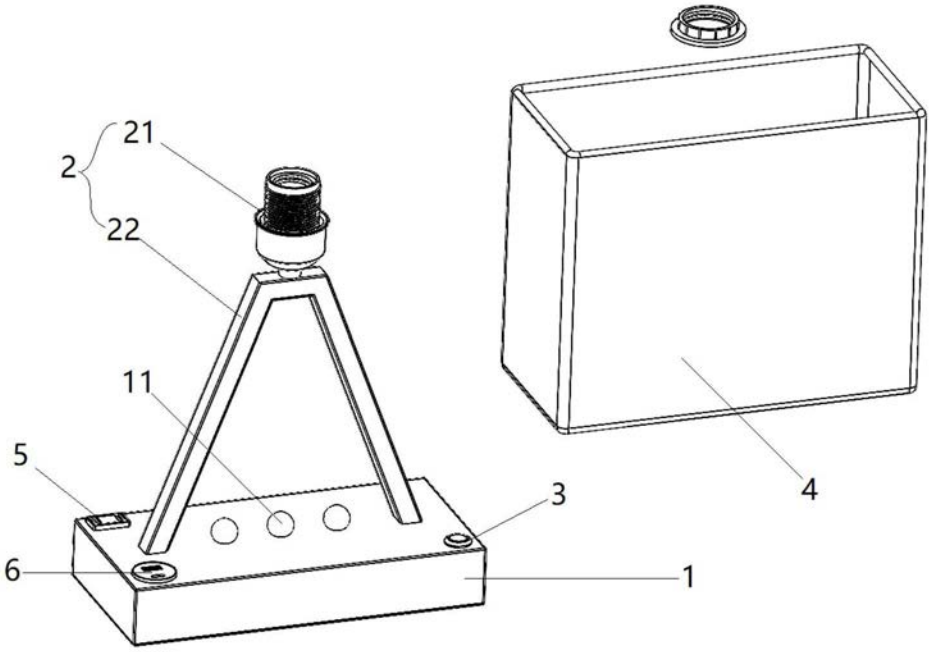

图2