(19)中华人民共和国国家知识产权局

(12)发明专利申请

(10)申请公布号 CN 108758207 A
(43)申请公布日 2018.11.06

(21)申请号 201810545416.X

(22)申请日 2018.05.31

(71)申请人 郑州率众电子科技有限公司
地址 450000 河南省郑州市郑东新区中央特区一期5号楼11层东户

(72)发明人 袁敬涛

(74)专利代理机构 郑州铭晟知识产权代理事务所(特殊普通合伙) 41134
代理人 赵伦

(51)Int.Cl.
F16M 11/04(2006.01)
F16M 11/12(2006.01)
F16M 11/28(2006.01)
H04N 5/225(2006.01)

权利要求书1页 说明书3页 附图2页

(54)发明名称

一种能够稳定放置的数码相机

(57)摘要

本发明公开了一种能够稳定放置的数码相机，包括第一固定柱，所述第一固定柱的表面活动连接有第一固定块，所述第一固定柱的右侧固定连接有挡板，所述第一固定块的顶部固定连接有轴承。本发明通过设置第一固定柱、第一固定块、挡板、轴承、第一活动柱、卡块、第二活动柱、支撑块、相机、卡杆、第二固定块、第三固定块、第二固定柱、配重块、第三固定柱、第四固定柱、第一伸缩管、第二伸缩管、第四固定块和支腿的配合使用，解决了现有的支撑架要把相机固定水平需要反复调节支撑架，从而造成使用困难的问题，该能够稳定放置的数码相机，具备使用方便的优点，便于使用者的使用，提高了支撑架的实用性。

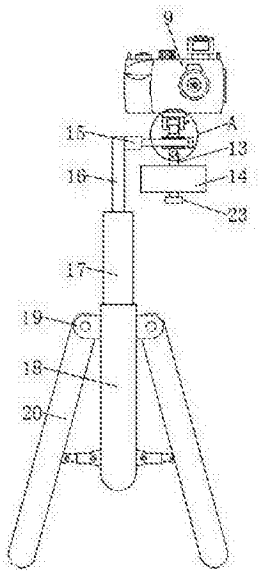

CN 108758207 A

1.一种能够稳定放置的数码相机，包括第一固定柱(1)，其特征在于：所述第一固定柱(1)的表面活动连接有第一固定块(2)，所述第一固定柱(1)的右侧固定连接有挡板(3)，所述第一固定块(2)的顶部固定连接有轴承(4)，所述轴承(4)的内部固定连接有第一活动柱(5)，所述第一活动柱(5)的顶部固定连接有卡块(6)，所述第一活动柱(5)的内部活动连接有第二活动柱(7)，所述第二活动柱(7)的两侧均固定连接有支撑块(8)，所述支撑块(8)的顶部设置有相机(9)，所述卡块(6)的右侧设置有卡杆(10)，所述卡杆(10)的右侧固定连接有第二固定块(11)，所述第一固定块(2)的底部固定连接有第三固定块(12)，所述第三固定块(12)背面通过转轴活动连接有第二固定柱(13)，所述第二固定柱(13)的表面套设有配重块(14)，所述第一固定柱(1)的左侧固定连接有第三固定柱(15)，所述第三固定柱(15)的左侧固定连接有第四固定柱(16)，所述第四固定柱(16)的底部固定连接有第一伸缩管(17)，所述第一伸缩管(17)的外壁活动连接有第二伸缩管(18)，所述第二伸缩管(18)表面顶部的四周均固定连接有第四固定块(19)，所述第四固定块(19)的背面通过转轴活动连接有支腿(20)。

2.根据权利要求1所述的一种能够稳定放置的数码相机，其特征在于：所述卡杆(10)的表面套设有拉簧(21)，所述拉簧(21)的左侧与支撑块(8)固定连接，所述拉簧(21)的右侧与第二固定块(11)固定连接。

3.根据权利要求1所述的一种能够稳定放置的数码相机，其特征在于：所述卡块(6)的右侧开设有配合卡杆(10)使用的卡孔(22)，所述卡孔(22)的数量为若干个，且呈均匀分布，所述卡杆(10)的左侧贯穿支撑块(8)并延伸至卡孔(22)的内部与卡孔(22)活动连接。

4.根据权利要求1所述的一种能够稳定放置的数码相机，其特征在于：所述配重块(14)的重量大于相机(9)的重量，所述第二固定柱(13)的底部螺纹连接有螺纹圈(23)。

5.根据权利要求1所述的一种能够稳定放置的数码相机，其特征在于：所述支撑块(8)的顶部固定连接有固定夹(24)，所述固定夹(24)与相机(9)活动连接，所述固定夹(24)的大小可根据相机(9)厚度的大小进行调节。

一种能够稳定放置的数码相机

技术领域

[0001] 本发明涉及数码配件技术领域，具体为一种能够稳定放置的数码相机。

背景技术

[0002] 照相机简称相机，是一种利用光学成像原理形成影像并使用底片记录影像的设备，很多可以记录影像设备都具备照相机的特征，医学成像设备、天文观测设备等等，照相机是用于摄影的光学器械，被摄景物反射出的光线通过照相镜头和控制曝光量的快门聚焦后，被摄景物在暗箱内的感光材料上形成潜像，经冲洗处理构成永久性的影像，这种技术称为摄影术，分为一般的照相与专业的摄像。

[0003] 数码相机需要使用到支撑架，但现有的支撑架要把相机固定水平需要反复调节支撑架，从而造成使用困难的现象，不便于使用者的使用，降低了支撑架的实用性。

发明内容

[0004] 本发明的目的在于提供一种能够稳定放置的数码相机，具备使用方便的优点，解决了现有的支撑架要把相机固定水平需要反复调节支撑架，从而造成使用困难的问题。

[0005] 为实现上述目的，本发明提供如下技术方案：一种能够稳定放置的数码相机，包括第一固定柱，所述第一固定柱的表面活动连接有第一固定块，所述第一固定柱的右侧固定连接有挡板，所述第一固定块的顶部固定连接有轴承，所述轴承的内部固定连接有第一活动柱，所述第一活动柱的顶部固定连接有卡块，所述第一活动柱的内部活动连接有第二活动柱，所述第二活动柱的两侧均固定连接有支撑块，所述支撑块的顶部设置有相机，所述卡块的右侧设置有卡杆，所述卡杆的右侧固定连接有第二固定块，所述第一固定块的底部固定连接有第三固定块，所述第三固定块背面通过转轴活动连接有第二固定柱，所述第二固定柱的表面套设有配重块，所述第一固定柱的左侧固定连接有第三固定柱，所述第三固定柱的左侧固定连接有第四固定柱，所述第四固定柱的底部固定连接有第一伸缩管，所述第一伸缩管的外壁活动连接有第二伸缩管，所述第二伸缩管表面顶部的四周均固定连接有第四固定块，所述第四固定块的背面通过转轴活动连接有支腿。

[0006] 优选的，所述卡杆的表面套设有拉簧，所述拉簧的左侧与支撑块固定连接，所述拉簧的右侧与第二固定块固定连接。

[0007] 优选的，所述卡块的右侧开设有配合卡杆使用的卡孔，所述卡孔的数量为若干个，且呈均匀分布，所述卡杆的左侧贯穿支撑块并延伸至卡孔的内部与卡孔活动连接。

[0008] 优选的，所述配重块的重量大于相机的重量，所述第二固定柱的底部螺纹连接有螺纹圈。

[0009] 优选的，所述支撑块的顶部固定连接有固定夹，所述固定夹与相机活动连接，所述固定夹的大小可根据相机厚度的大小进行调节。

[0010] 与现有技术相比，本发明的有益效果如下：

1、本发明通过设置第一固定柱、第一固定块、挡板、轴承、第一活动柱、卡块、第二活动

柱、支撑块、相机、卡杆、第二固定块、第三固定块、第二固定柱、配重块、第三固定柱、第四固定柱、第一伸缩管、第二伸缩管、第四固定块和支腿的配合使用，解决了现有的支撑架要把相机固定水平需要反复调节支撑架，从而造成使用困难的问题，该能够稳定放置的数码相机，具备使用方便的优点，便于使用者的使用，提高了支撑架的实用性。

[0011] 2、本发明通过设置拉簧，能够使卡杆更加紧的卡紧在卡孔里，增加相机摄像的稳定性，增加角度调节的灵活性，通过设置卡孔，能够有效增加可摄影的范围，方便调节相机垂直角度，通过螺纹圈，能够有效增强相机的水平，方便更换不同重量的配重块，而且还能使配重块在固定位置，通过设置固定夹，能够方便的放取相机，提高了安装相机的速度，通过设置轴承，能够使相机的横向角度得到调节，便于使用者的使用。

附图说明

[0012] 图1为本发明结构示意图；

图2为本发明结构A的局部放大图；

图3为本发明结构局部右视图。

[0013] 图中：1第一固定柱、2第一固定块、3挡板、4轴承、5第一活动柱、6卡块、7第二活动柱、8支撑块、9相机、10卡杆、11第二固定块、12第三固定块、13第二固定柱、14配重块、15第三固定柱、16第四固定柱、17第一伸缩管、18第二伸缩管、19第四固定块、20支腿、21拉簧、22卡孔、23螺纹圈、24固定夹。

具体实施方式

[0014] 下面将结合本发明实施例中的附图，对本发明实施例中的技术方案进行清楚、完整地描述，显然，所描述的实施例仅仅是本发明一部分实施例，而不是全部的实施例。基于本发明中的实施例，本领域普通技术人员在没有做出创造性劳动前提下所获得的所有其他实施例，都属于本发明保护的范围。

[0015] 请参阅图1-3，一种能够稳定放置的数码相机，包括第一固定柱1，第一固定柱1的表面活动连接有第一固定块2，第一固定柱1的右侧固定连接有挡板3，第一固定块2的顶部固定连接有轴承4，通过设置轴承4，能够使相机9的横向角度得到调节，便于使用者的使用，轴承4的内部固定连接有第一活动柱5，第一活动柱5的顶部固定连接有卡块6，第一活动柱5的内部活动连接有第二活动柱7，第二活动柱7的两侧均固定连接有支撑块8，支撑块8的顶部固定连接有固定夹24，固定夹24与相机9活动连接，固定夹24的大小可根据相机9厚度的大小进行调节，通过设置固定夹24，能够方便的放取相机9，提高了安装相机9的速度，支撑块8的顶部设置有相机9，卡块6的右侧设置有卡杆10，卡块6的右侧开设有配合卡杆10使用的卡孔22，卡孔22的数量为若干个，且呈均匀分布，卡杆10的左侧贯穿支撑块8并延伸至卡孔22的内部与卡孔22活动连接，通过设置卡孔22，能够有效增加可摄影的范围，方便调节相机9垂直角度，卡杆10的右侧固定连接有第二固定块11，卡杆10的表面套设有拉簧21，拉簧21的左侧与支撑块8固定连接，拉簧21的右侧与第二固定块11固定连接，通过设置拉簧21，能够使卡杆10更加紧的卡紧在卡孔22里，增加相机9摄像的稳定性，增加角度调节的灵活性，第一固定块2的底部固定连接有第三固定块12，第三固定块12背面通过转轴活动连接有第二固定柱13，第二固定柱13的表面套设有配重块14，配重块14的重量大于相机9的重量，

第二固定柱13的底部螺纹连接有螺纹圈23，通过螺纹圈23，能够有效增强相机9的水平，方便更换不同重量的配重块14，而且还能使配重块14在固定位置，第一固定柱1的左侧固定连接有第三固定柱15，第三固定柱15的左侧固定连接有第四固定柱16，第四固定柱16的底部固定连接有第一伸缩管17，第一伸缩管17的外壁活动连接有第二伸缩管18，第二伸缩管18表面顶部的四周均固定连接有第四固定块19，第四固定块19的背面通过转轴活动连接有支腿20。

[0016] 使用时，使用者把支腿20放在合适的地方，把相机9固定在固定夹24里，调节第一伸缩管17的高度，第一伸缩管17带动第四固定柱16上下移动，第四固定柱16带动第三固定柱15上下移动，第三固定柱15带动第一固定柱1上下移动，第一固定柱1带动第一固定块2上下移动，第一固定块2带动轴承4上下移动，轴承4带动第一活动柱5上下移动，第一活动柱5带动第二活动柱7上下移动，第二活动柱7带动支撑块8上下移动，支撑块8带动固定夹24上下移动，固定夹24带动相机9上下移动，同时配重块14向下施加重力，使螺纹圈23向下保持垂直，螺纹圈23使使第二固定柱13向下保持垂直，第二固定柱13带动第三固定块12向下保持垂直，第三固定块12带动第一固定块2向下保持垂直，第一固定块2带动轴承4向下保持垂直，轴承4带动第一活动柱5向下保持垂直，第一活动柱5带动第二活动柱7向下保持垂直，第二活动柱7带动支撑块8向下保持垂直，支撑块8带动固定夹24向下保持垂直，固定夹24带动相机9向下保持垂直，同时拉动第二固定块11向右移动，第二固定块11带动卡杆10向右移动，当卡杆10移动出卡孔22，然后调节支撑块8的角度，从而调节相机9的角度，松开第二固定块11，使卡杆10卡在卡孔22中，然后左右转动相机9，调节到合适角度，开始摄像，从而达到方便调节的目的，方便使用者的使用。

[0017] 综上所述：该能够稳定放置的数码相机，通过设置第一固定柱1、第一固定块2、挡板3、轴承4、第一活动柱5、卡块6、第二活动柱7、支撑块8、相机9、卡杆10、第二固定块11、第三固定块12、第二固定柱13、配重块14、第三固定柱15、第四固定柱16、第一伸缩管17、第二伸缩管18、第四固定块19和支腿20的配合使用，解决了现有的支撑架要把相机固定水平需要反复调节支撑架，从而造成使用困难的问题。

[0018] 需要说明的是，在本文中，诸如第一和第二等之类的关系术语仅仅用来将一个实体或者操作与另一个实体或操作区分开来，而不一定要求或者暗示这些实体或操作之间存在任何这种实际的关系或者顺序。而且，术语“包括”、“包含”或者其任何其他变体意在涵盖非排他性的包含，从而使得包括一系列要素的过程、方法、物品或者设备不仅包括那些要素，而且还包括没有明确列出的其他要素，或者是还包括为这种过程、方法、物品或者设备所固有的要素。

[0019] 尽管已经示出和描述了本发明的实施例，对于本领域的普通技术人员而言，可以理解在不脱离本发明的原理和精神的情况下可以对这些实施例进行多种变化、修改、替换和变型，本发明的范围由所附权利要求及其等同物限定。

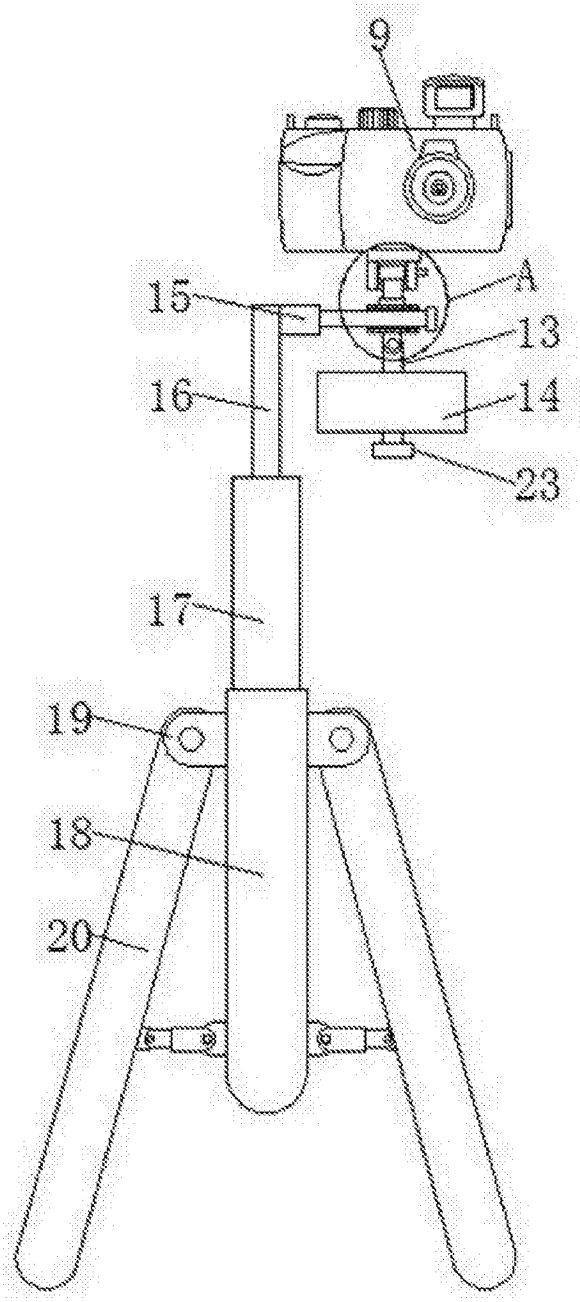

图1

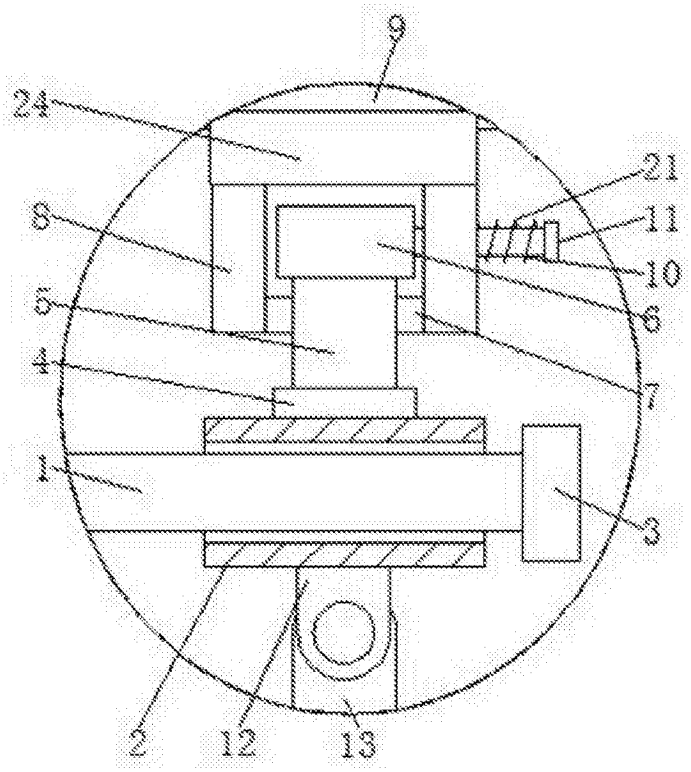

图2

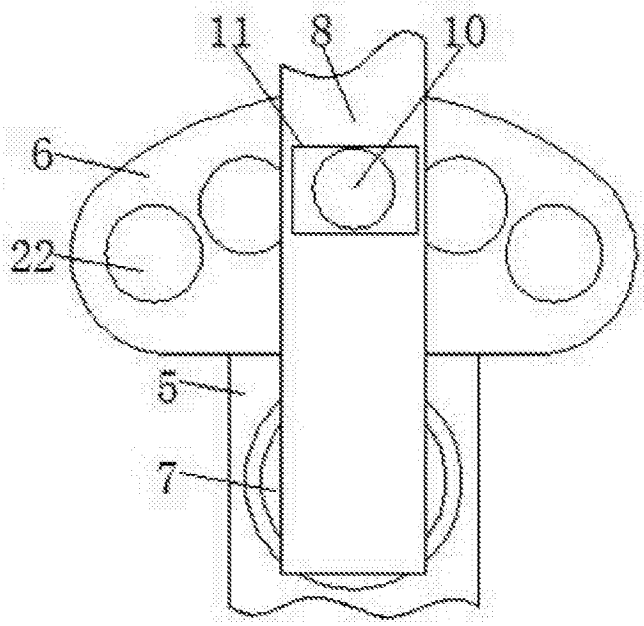

图3