(19)中华人民共和国国家知识产权局

(12)实用新型专利

(10)授权公告号 CN 215024180 U
(45)授权公告日 2021.12.07

(21)申请号 202120328904.2

(22)申请日 2021.02.04

(73)专利权人 河南省儿童医院郑州儿童医院
地址 450000 河南省郑州市郑东新区龙湖外环东路33号

(72)发明人 吴莹莹 李丽 祝聪媞 郭娜

(74)专利代理机构 北京权智天下知识产权代理事务所(普通合伙) 11638
代理人 王新爱

(51)Int.Cl.
A61M 5/52(2006.01)

权利要求书1页 说明书2页 附图3页

(54)实用新型名称

一种急诊手部输液护理装置

(57)摘要

一种急诊手部输液护理装置，有效的解决了现有输液护理装置固定效果不牢靠，及不便于调节高度的问题；包括左右方向的底板，底板前后两侧分别设有左右方向的定位板，两个定位板之间设有一个可上下滑动的支撑板，定位板上端铰接有开口朝下的弧形板，两个弧形板前后对称且其自由端拆卸连接，底板上设有位于定位板左方且可上下移动的掌板，掌板左侧设有四个沿其圆周方向均布的U形环，掌板前侧设有左右贯通的腰形环；此结构简单，操作方便，构思新颖，实用性强。

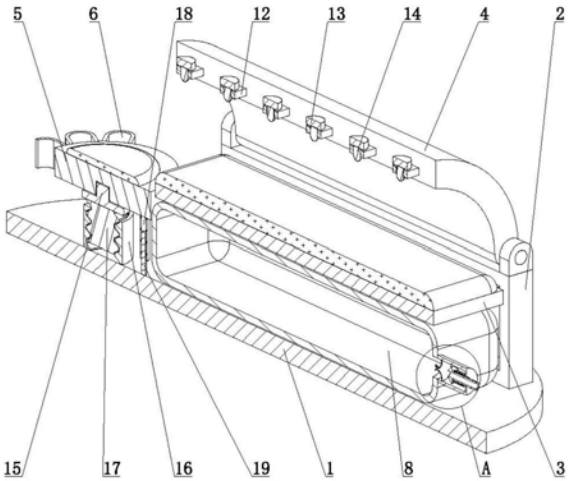

CN 215024180 U

1.一种急诊手部输液护理装置，包括左右方向的底板(1)，其特征在于，底板(1)前后两侧分别设有左右方向的定位板(2)，两个定位板(2)之间设有一个可上下滑动的支撑板(3)，定位板(2)上端铰接有开口朝下的弧形板(4)，两个弧形板(4)前后对称且其自由端拆卸连接，底板(1)上设有位于定位板(2)左方且可上下移动的掌板(5)，掌板(5)左侧设有四个沿其圆周方向均布的U形环(6)，掌板(5)前侧设有左右贯通的腰形环(7)。

2.根据权利要求1所述的一种急诊手部输液护理装置，其特征在于，所述的底板(1)上端面与支撑板(3)下端面之间设有气囊(8)，气囊(8)右端连通有输气筒(9)，输气筒(9)左侧设有开口远离气囊(8)的单向瓣膜(10)，输气筒(9)内同轴滑动连接有位于单向瓣膜(10)右方的锥头管(11)。

3.根据权利要求1所述的一种急诊手部输液护理装置，其特征在于，后侧的所述的弧形板(4)的自由端设有多个沿左右方向均布的卡环(12)，前侧的弧形板(4)的自由端设有多个与卡环(12)一一对应的卡板(13)，卡板(13)下端设有上下轴向且可插入其对应侧的卡环(12)内的插柱(14)。

4.根据权利要求1所述的一种急诊手部输液护理装置，其特征在于，所述的掌板(5)下端转动连接有转盘(15)，底板(1)左侧设有上下轴向的套筒(16)，套筒(16)内同轴螺纹连接有螺杆(17)，螺杆(17)上端伸出套筒(16)且与转盘(15)固定连接。

5.根据权利要求1所述的一种急诊手部输液护理装置，其特征在于，所述的掌板(5)下端设有上下轴向的限位筒(18)，底板(1)上设有上下轴向的限位杆(19)，限位杆(19)上端插入限位筒(18)内。

6.根据权利要求2所述的一种急诊手部输液护理装置，其特征在于，所述的锥头管(11)上套装有位于其阶梯面与输气筒(9)右侧壁之间的拉簧。

7.根据权利要求3所述的一种急诊手部输液护理装置，其特征在于，所述的插柱(14)为弹性或塑料材质。

一种急诊手部输液护理装置

技术领域

[0001] 本实用新型涉及急诊护理器械技术领域，特别是一种急诊手部输液护理装置。

背景技术

[0002] 急诊医学科(室)或急诊医学中心是医院中重症病人最集中、病种最多、抢救和管理任务最重的科室，病人在床上进行手部输液时，最佳的姿势的采用半握拳式，而伸直手指或者全握拳式都会使掌骨或者手部肌肉影响手背上的静脉，目前在进行输液时操作时，一般是将患者的手部用胶带固定在硬板上，由于患者支撑患者手部的高度不方便调节，会增加患者的不耐受程度。如果手部乱动容易导致输液针头错位，需要重新穿刺，增加负担，还会影响治疗效果。

实用新型内容

[0003] 针对上述情况，为克服现有技术之缺陷，本实用新型之目的就是提供一种急诊手部输液护理装置，有效的解决了现有输液护理装置固定效果不牢靠，及不便于调节高度的问题。

[0004] 其解决的技术方案是，本实用新型包括左右方向的底板，底板前后两侧分别设有左右方向的定位板，两个定位板之间设有一个可上下滑动的支撑板，定位板上端铰接有开口朝下的弧形板，两个弧形板前后对称且其自由端拆卸连接，底板上设有位于定位板左方且可上下移动的掌板，掌板左侧设有四个沿其圆周方向均布的U形环，掌板前侧设有左右贯通的腰形环。

[0005] 与现有技术相比，本实用新型的有益效果是：设置了定位板，弧形板及支撑板，通过支撑板的上下移动与两个弧形板的拆卸连接，将患者手臂固定牢靠避免手臂晃动导致输液针头错位，设置了掌板、U形环及腰形环，将患者手掌固定，同时通过套筒、螺杆及转盘的设置，可调整掌板的高度，使用不用的患者，此结构简单，操作方便，构思新颖，实用性强。

附图说明

[0006] 图1是本实用新型的轴测图。

[0007] 图2是本实用新型的全剖主视轴测图。

[0008] 图3是本实用新型的剖切右视轴测图。

[0009] 图4是本实用新型的俯视图。

[0010] 图5是本实用新型图2中A的放大图。

具体实施方式

[0011] 以下结合附图对本实用新型的具体实施方式作进一步详细说明。

[0012] 由图1至图5给出，包括左右方向的底板1，底板1前后两侧分别设有左右方向的定位板2，两个定位板2之间设有一个可上下滑动的支撑板3，定位板2上端铰接有开口朝下的

弧形板4，两个弧形板4前后对称且其自由端拆卸连接，底板1上设有位于定位板2左方且可上下移动的掌板5，掌板5左侧设有四个沿其圆周方向均布的U形环6，掌板5前侧设有左右贯通的腰形环7。

[0013] 为了使支撑板3在两个定位板2之间上下滑动，所述的底板1上端面与支撑板3下端面之间设有气囊8，气囊8右端连通有输气筒9，输气筒9左侧设有开口远离气囊8的单向瓣膜10，输气筒9内同轴滑动连接有位于单向瓣膜10右方的锥头管11。

[0014] 为了两个弧形板4的自由端拆卸连接，所述的后侧的弧形板4的自由端设有多个沿左右方向均布的卡环12，前侧的弧形板4的自由端设有多个与卡环12一一对应的卡板13，卡板13下端设有上下轴向且可插入其对应侧的卡环12内的插柱14。

[0015] 为了使掌板5上下移动，所述的掌板5下端转动连接有转盘15，底板1左侧设有上下轴向的套筒16，套筒16内同轴螺纹连接有螺杆17，螺杆17上端伸出套筒16且与转盘15固定连接。

[0016] 为了防止掌板5随转盘15转动，所述的掌板5下端设有上下轴向的限位筒18，底板1上设有上下轴向的限位杆19，限位杆19上端插入限位筒18内。

[0017] 为了方便气囊8放气，所述的锥头管11上套装有位于其阶梯面与输气筒9右侧壁之间的拉簧。

[0018] 为了使两个弧形板4便于拆卸连接，所述的插柱14为弹性或塑料材质。

[0019] 本实用新型在使用时，其初始状态为插柱14没有插入卡环12内，气缸尚未充气，先将患者小臂放置在支撑板3上，再将患者手掌放置在掌板5上，将患者拇指插入腰形环7内，其余四指依次插入U形环6内，相对转动两个弧形板4，使两个弧形板4自由端接触，再插柱14插入其对应侧的卡环12内，将患者手柄固定，为了避免出现松动，将打气筒或气泵与锥头管11右端连接，对气囊8进行充气；

[0020] 气体经锥头管11再经输气筒9使单向瓣膜10打开，将气体充入气囊8内，气囊8逐渐膨胀并带动支撑板3向上移动，因为单向瓣膜10的设置，充入气囊8内的气体不会再倒流，将气囊8充气至合适高度，使得患者小臂不可产生晃动，避免手臂晃动导致输液针头错位，此时患者手部固定完成，可开始进行输液操作；

[0021] 由于不同患者所适应的高度不同，当需要将掌板5调高时，顺时针转动转盘15，转盘15带动螺杆17顺时针转动并升高，因为限位筒18与限位杆19的设置，掌板5不会随转盘15而转动，掌板5高度升高，当需要将掌板5高度降低时，只需逆时针转动转盘15即可；

[0022] 当患者输液完毕需将患者手部取下时，向左按动锥头管11，锥头管11将单向瓣膜10撑开，气囊8内的气体经锥头管11流出，再将插柱14从卡环12内拆卸下来，再相背转动两个弧形板4，此时可将患者手臂取下。

[0023] 为了更好的使用效果，本实用新型中的支撑板3与掌板5上分别设有软垫。

[0024] 与现有技术相比，本实用新型的有益效果是：设置了定位板，弧形板及支撑板，通过支撑板的上下移动与两个弧形板的拆卸连接，将患者手臂固定牢靠避免手臂晃动导致输液针头错位，设置了掌板、U形环及腰形环，将患者手掌固定，同时通过套筒、螺杆及转盘的设置，可调整掌板的高度，使用不用的患者，此结构简单，操作方便，构思新颖，实用性强。

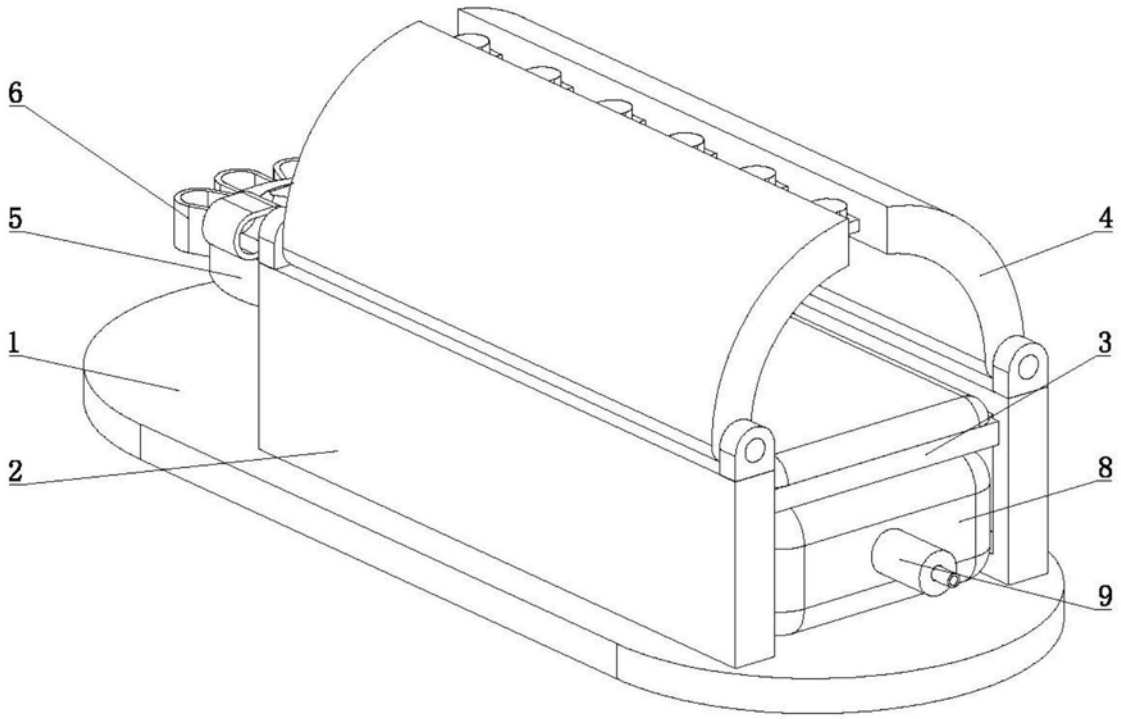

图1

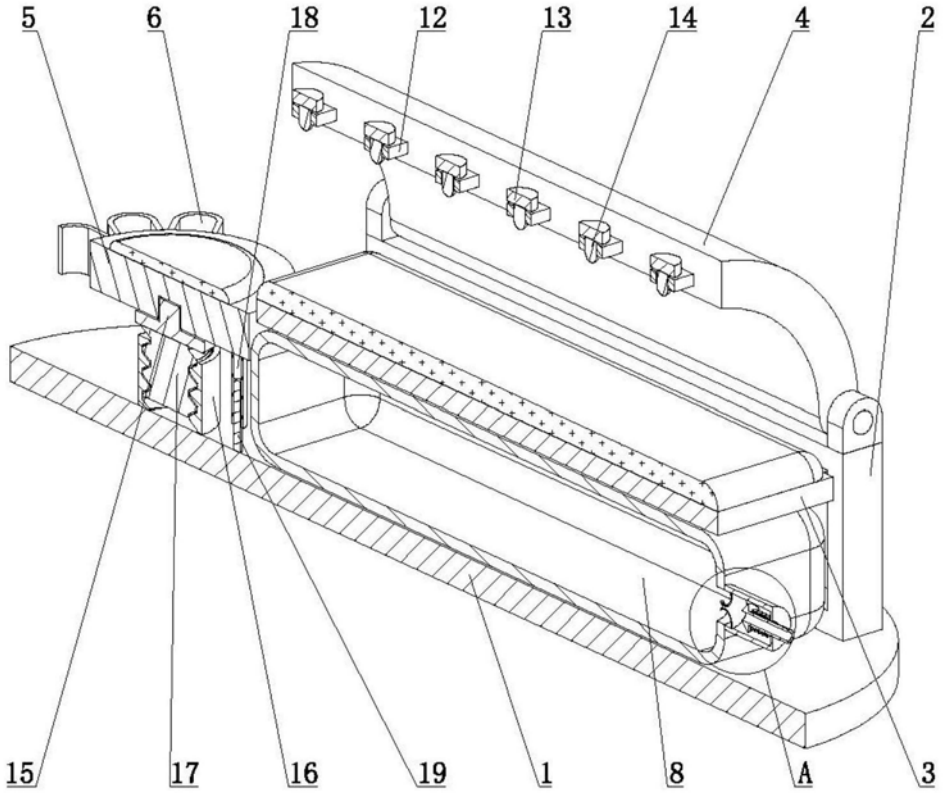

图2

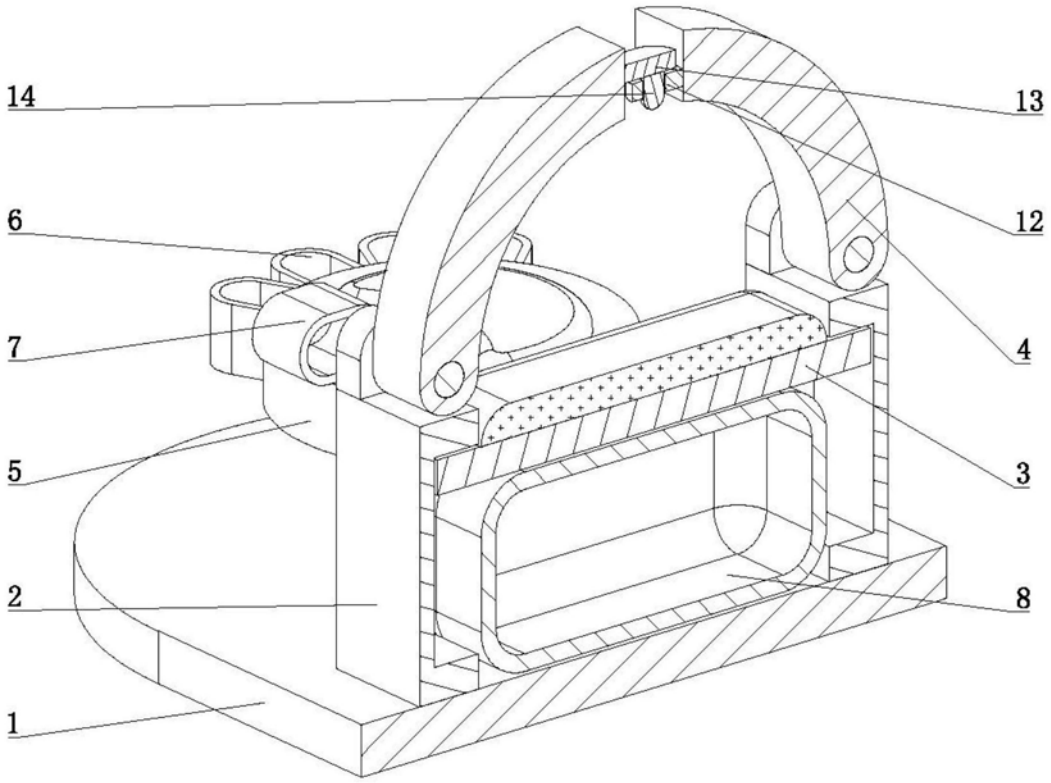

图3

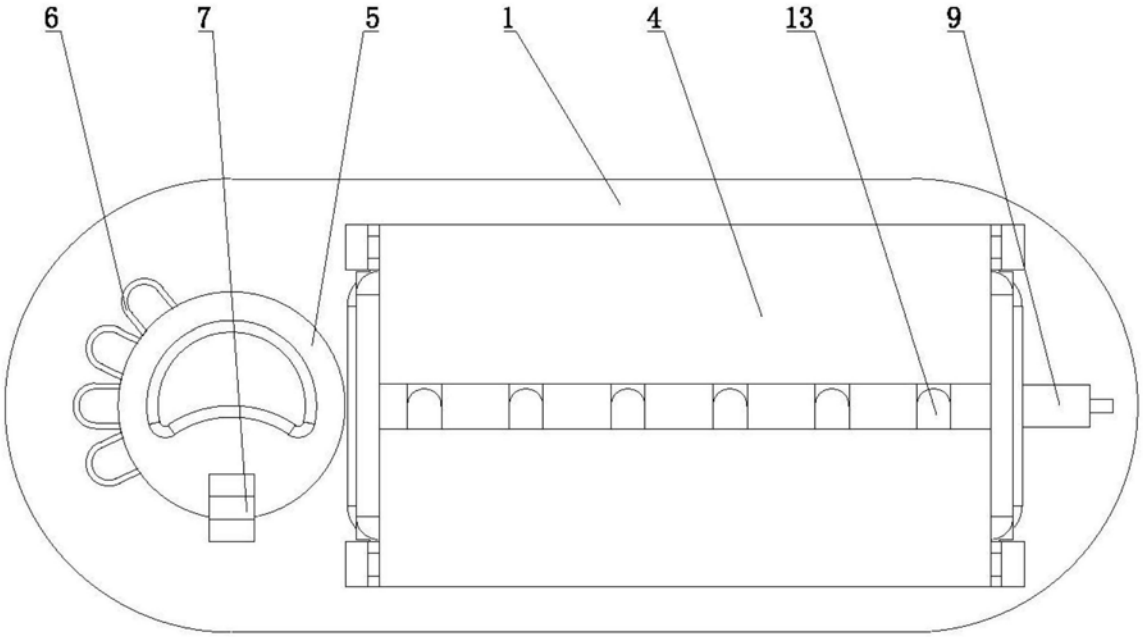

图4

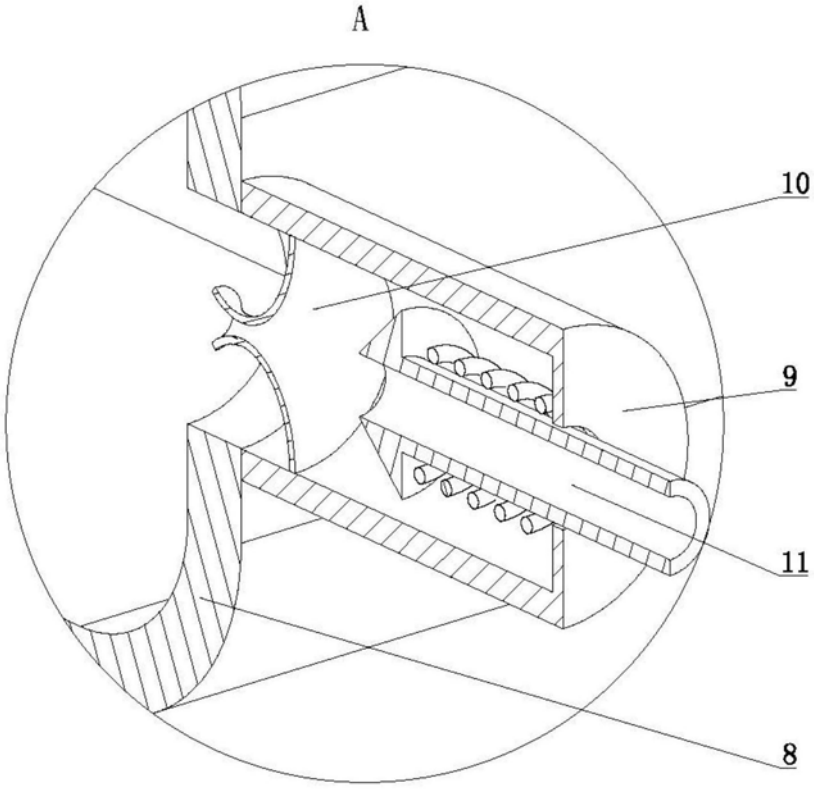

图5