(19)中华人民共和国国家知识产权局

(12)实用新型专利

(10)授权公告号 CN 204492526 U
(45)授权公告日 2015.07.22

(21)申请号 201520122015.5

(22)申请日 2015.03.02

(73)专利权人 安徽环宇铝业有限公司
地址 243100 安徽省马鞍山市当涂经济开发区荷花村路

(72)发明人 陈鹏 王冲 黄德斌

(74)专利代理机构 安徽合肥华信知识产权代理有限公司 34112
代理人 余成俊

(51)Int.Cl.
E06B 3/46(2006.01)
E06B 3/263(2006.01)

权利要求书1页 说明书1页 附图1页

(54)实用新型名称

节能四轨推拉窗平上滑

(57)摘要

本实用新型公开了一种节能四轨推拉窗平上滑，包括左、右两型材板，其特征在于：所述左、右两型材板之间通过隔热条连接，所述左、右两型材板的上端面分别设有两凹腔，所述凹腔的侧壁上设有固定安装板，所述左、右两型材板的下端面设有轨道板，所述轨道板的下端固定安装有隔音槽。本实用新型结构强度大，不易变形，加工简单，隔热防风效果好。

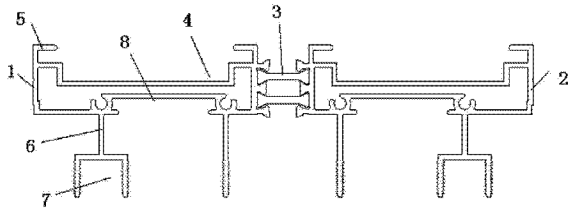

CN 204492526 U

1. 一种节能四轨推拉窗平上滑，包括左、右两型材板，其特征在于：所述左、右两型材板之间通过隔热条连接，所述左、右两型材板的上端面分别设有两凹腔，所述凹腔的侧壁上设有固定安装板，所述左、右两型材板的下端面设有轨道板，所述轨道板的下端固定安装有隔音槽。

2. 根据权利要求 1 所述节能四轨推拉窗平上滑，其特征在于：所述轨道板的一侧设有防风条毛槽。

节能四轨推拉窗平上滑

技术领域

[0001] 本实用新型涉及一种节能四轨推拉窗平上滑。

背景技术

[0002] 现有的技术中存在铝合金窗型材的结构复杂、结构不牢固，安装难度大，渗水严重，隔音效果差，且不能防止空气对流造成热量损坏，而且结构普片存在耗材大，结构连接不牢固等特性，同时也存在安装不变等问题。

实用新型内容

[0003] 本实用新型目的是提供了一种结构强度大，不易变形，加工简单，隔热防风效果好的节能四轨推拉窗平上滑。

[0004] 本实用新型解决技术问题提供如下方案：

[0005] 一种节能四轨推拉窗平上滑，包括左、右两型材板，其特征在于：所述左、右两型材板之间通过隔热条连接，所述左、右两型材板的上端面分别设有两凹腔，所述凹腔的侧壁上设有固定安装板，所述左、右两型材板的下端面设有轨道板，所述轨道板的下端固定安装有隔音槽。

[0006] 所述轨道板的一侧设有防风条毛槽。

[0007] 本实用新型的左、右两型材之间通过隔热条连接，隔热效果好，且在左、右两型材的上端面设有凹腔，使得型材的结构强度加大了，且在左、右型材的下端面设有轨道板，且在轨道板的下端面固定安装有隔音槽，起到很好的隔音效果，且在轨道板一侧设有防风毛槽，在防风毛槽内固定安装有毛条，可以起到很好的防风效果，防止空气对流形成热量损失。

附图说明

[0008] 图 1 为本实用新型的结构示意图。

具体实施方式

[0009] 参见附图，一种节能四轨推拉窗平上滑，包括左、右两型材板 1、2，所述左、右两型材板 1、2 之间通过隔热条 3 连接，所述左、右两型材板 1、2 的上端面分别设有两凹腔 4，所述凹腔 4 的侧壁上设有固定安装板 5，所述左、右两型材板 1、2 的下端面设有轨道板 6，所述轨道板 6 的下端固定安装有隔音槽 7。

[0010] 所述轨道板 6 的一侧设有防风条毛槽 8。

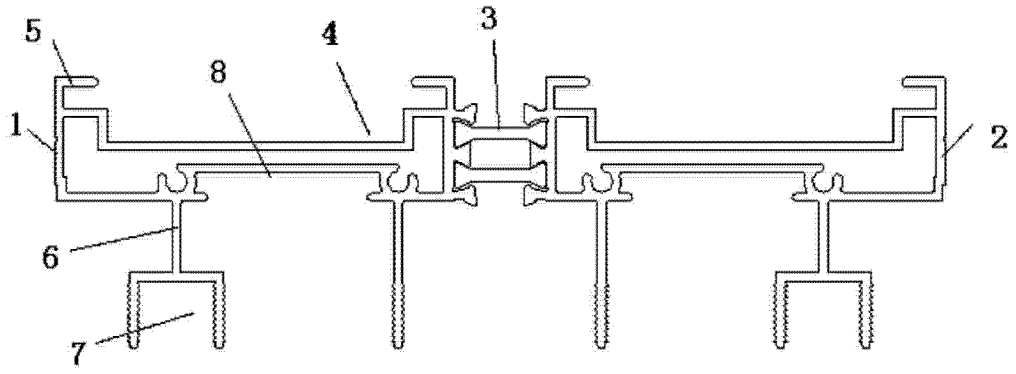

图 1