(19)中华人民共和国国家知识产权局

(12)实用新型专利

(10)授权公告号 CN 207630612 U
(45)授权公告日 2018.07.20

(21)申请号 201721680920.8

(22)申请日 2017.12.06

(73)专利权人 盐城市瑞彩纸品包装材料有限公司

地址 224013 江苏省盐城市盐都区秦南镇江窑村三组

(72)发明人 董书勇

(74)专利代理机构 南京众联专利代理有限公司 32206

代理人 顾进

(51)Int.Cl.

B31B 50/20(2017.01)

权利要求书1页 说明书2页 附图1页

(54)实用新型名称

一种瓦楞纸箱高效压线切边复合装置

(57)摘要

本实用新型公开了一种瓦楞纸箱高效压线切边复合装置，包括底座、工作台、压板、顶座，工作台设置在底座上方，工作台上设有切缝，顶座与底座通过立柱连接，所述压板设置在顶座下方，所述压板为开口向下的空心方形结构，所述压板内部尺寸与工作台外部尺寸相同，压板下边缘设有刀刃，压板内部设有压块，压块上方设有盲孔一，盲孔一内设有上弹簧连接压板，压块下方设有盲孔二，盲孔二内设有下弹簧连接浮动板，压块下平面上设有切刀与凸条，切刀与切缝位置对应，压板外侧设有挡板，挡板上方为弧形，挡板下方为直角面，本实用新型切边的同时进行压线，位置准确，工作效率高。

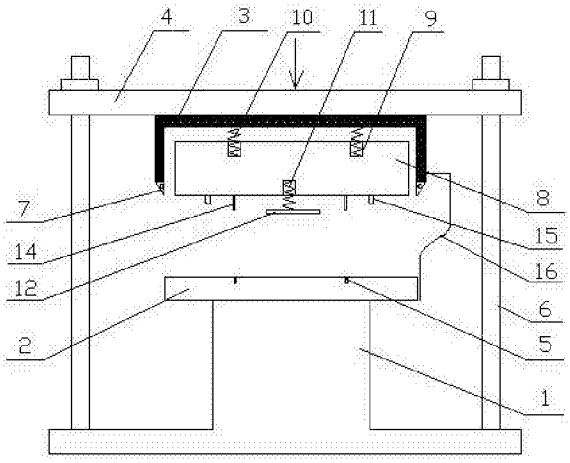

CN 207630612 U

1.一种瓦楞纸箱高效压线切边复合装置，其特征在于：包括底座、工作台、压板、顶座，所述工作台为方形结构，工作台设置在底座上方，工作台上设有切缝，所述顶座设置在工作台上方，顶座与底座通过立柱连接，所述压板设置在顶座下方，所述压板为开口向下的空心方形结构，所述压板内部尺寸与工作台外部尺寸相同，压板下边缘设有刀刃，压板内部设有压块，压块上方设有盲孔一，盲孔一内设有上弹簧连接压板，压块下方设有盲孔二，盲孔二内设有下弹簧连接浮动板，压块下平面上设有切刀与凸条，所述切刀的下边缘低于凸条的下边缘，所述刀刃的下边缘高于凸条的下边缘，切刀与切缝位置对应，压板外侧设有挡板，挡板上方为弧形，挡板下方为直角面，所述直角面设置在工作台的左上角或者右上角外侧，直角面与工作台之间有0.3-0.6cm的距离。

2.根据权利要求1所述的一种瓦楞纸箱高效压线切边复合装置，其特征在于：所述刀刃与压板下边缘通过螺栓活动连接。

3.根据权利要求1所述的一种瓦楞纸箱高效压线切边复合装置，其特征在于：所述立柱是数量为4个，4个立柱组成一个方形结构。

一种瓦楞纸箱高效压线切边复合装置

技术领域

[0001] 本实用新型属于包装机械技术领域，具体涉及一种瓦楞纸箱高效压线切边复合装置。

背景技术

[0002] 包装是产品生产过程的继续，是产品生产加工的最后一道工序，产品的包装是储存和流通过程中保持品质的重要保证，纸箱包装具有取材容易、重量轻、容易印刷、设计成型容易、成本低廉等特点，广泛被用于商品的销售包装和运输包装。纸箱一般是由瓦楞纸板加工而成，在生产中，需要将两面涂胶的纸板粘结压实构成板材后进行加热烘干滚压工序，再进行切割、画线、压痕、印刷并成型，使用纸箱数控切割机可以进行切割、画线、压痕等功能，使用时要确定原点、压紧后再进行改造，操作繁琐，设备成本高，需要改进。

发明内容

[0003] 为解决上述问题，本实用新型公开了一种瓦楞纸箱高效压线切边复合装置，压线与切边同时进行，工作效率高。

[0004] 为达到上述目的，本实用新型的技术方案如下：

[0005] 一种瓦楞纸箱高效压线切边复合装置，包括底座、工作台、压板、顶座，所述工作台为方形结构，工作台设置在底座上方，工作台上设有切缝，所述顶座设置在工作台上方，顶座与底座通过立柱连接，所述压板设置在顶座下方，所述压板为开口向下的空心方形结构，所述压板内部尺寸与工作台外部尺寸相同，压板下边缘设有刀刃，压板内部设有压块，压块上方设有盲孔一，盲孔一内设有上弹簧连接压板，压块下方设有盲孔二，盲孔二内设有下弹簧连接浮动板，压块下平面上设有切刀与凸条，所述切刀的下边缘低于凸条的下边缘，所述刀刃的下边缘高于凸条的下边缘，切刀与切缝位置对应，压板外侧设有挡板，挡板上方为弧形，挡板下方为直角面，所述直角面设置在工作台的左上角或者右上角外侧，直角面与工作台之间有0.3-0.6cm的距离。

[0006] 作为本实用新型的一种改进，所述刀刃与压板下边缘通过螺栓活动连接。

[0007] 作为本实用新型的一种改进，所述立柱是数量为4个，4个立柱组成一个方形结构。

[0008] 本实用新型的有益效果是：

[0009] 本实用新型所述的一种瓦楞纸箱高效压线切边复合装置，切边的同时进行压线，位置准确，工作效率高。

附图说明

[0010] 图1为本实用新型的结构示意图。

[0011] 图2为本实用新型所述的压块仰视图。

[0012] 附图标记列表：

[0013] 1、底座，2、工作台，3、压板，4、顶座，5、切缝，6、立柱，7、刀刃，8、压块，9、盲孔一，

10、上弹簧，11、下弹簧，12、浮动板，13、盲孔二，14、切刀，15、凸条，16、挡板。

具体实施方式

[0014] 下面结合附图和具体实施方式，进一步阐明本实用新型，应理解下述具体实施方式仅用于说明本实用新型而不用于限制本实用新型的范围。需要说明的是，下面描述中使用的词语“前”、“后”、“左”、“右”、“上”和“下”指的是附图中的方向，词语“内”和“外”分别指的是朝向或远离特定部件几何中心的方向。

[0015] 如图所示，本发明所述的一种瓦楞纸箱高效压线切边复合装置，包括底座1、工作台2、压板3、顶座4，所述工作台为方形结构，工作台2设置在底座上方，工作台2上设有切缝5，所述顶座4设置在工作台2上方，顶座与底座通过立柱6连接，所述压板3设置在顶座4下方，所述压板3为开口向下的空心方形结构，所述压板3内部尺寸与工作台2外部尺寸相同，压板3下边缘设有刀刃7，压板3内部设有压块8，压块8上方设有盲孔一9，盲孔一9内设有上弹簧10连接压板，压块8下方设有盲孔二13，盲孔二13内设有下弹簧11连接浮动板12，压块8下平面上设有切刀14与凸条15，所述切刀14的下边缘低于凸条15的下边缘，所述刀刃7的下边缘高于凸条15的下边缘，切刀14与切缝5位置对应，压板3外侧设有挡板16，挡板16上方为弧形，挡板16下方为直角面，所述直角面设置在工作台2的左上角或者右上角外侧，直角面与工作台2之间有0.3-0.6cm的距离。

[0016] 本实用新型所述的一种瓦楞纸箱高效压线切边复合装置，工作时将一叠平铺的瓦楞纸箱放在工作台上，瓦楞纸箱的左上角或者右上角贴住挡板16下方的直角面进行定位，然后装置启动，液压缸带动顶座4往下压，浮动板12先压住纸箱中间，切刀14切入切缝5中，再往下压，凸条15压住纸箱进行压痕，同时凸条15压住纸箱起到固定纸箱的作用，再往下压，刀刃7对纸箱进行切边，最后顶座4升起，一个循环结束，本实用新型在切边的同时进行压线，位置准确，工作效率高，其中挡板16是随着压板3上下移动，切边时挡板16的直角面已经降到工作台下方，不影响正常生产。

[0017] 本实用新型所述刀刃7与压板3下边缘通过螺栓活动连接，便于拆卸更换刀刃7。

[0018] 本实用新型所述立柱6是数量为4个，4个立柱组成一个方形结构，受力均匀，使用寿命长。

[0019] 本实用新型方案所公开的技术手段不仅限于上述实施方式所公开的技术手段，还包括由以上技术特征任意组合所组成的技术方案。

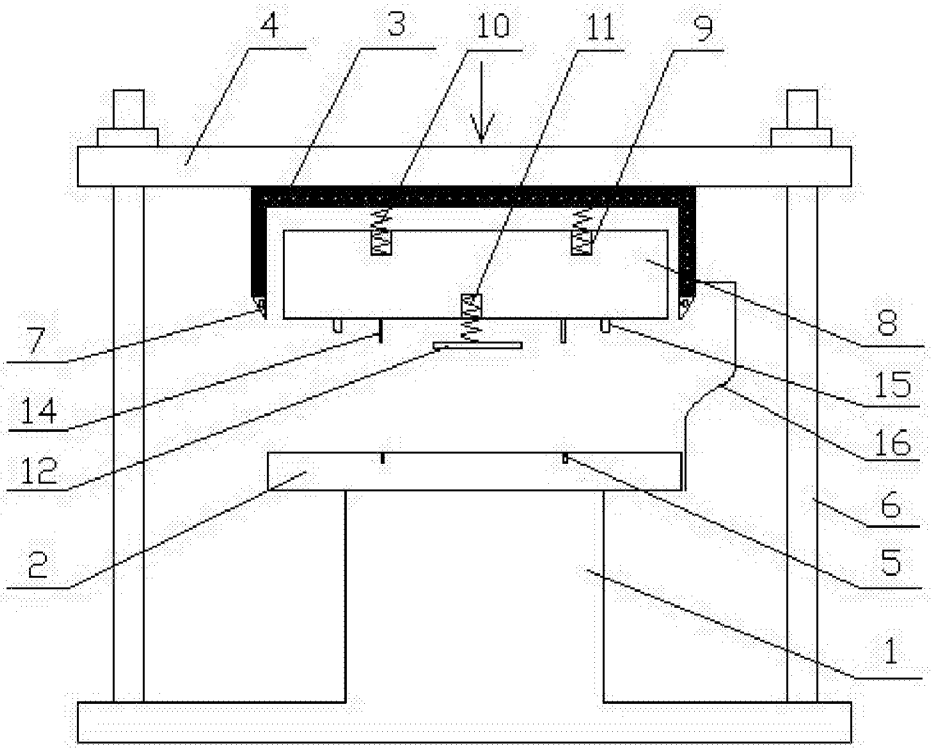

图1

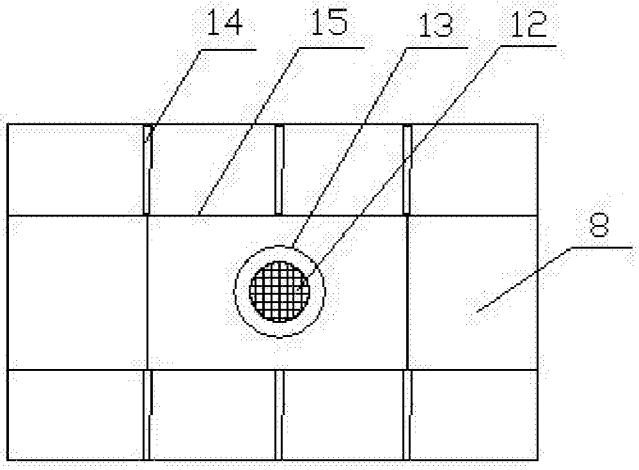

图2