(19) Europäisches Patentamt
European Patent Office
Office européen des brevets

(11) Veröffentlichungsnummer: **0 434 077 A3**

(12) EUROPÄISCHE PATENTANMELDUNG

(21) Anmeldenummer: **90125049.8**

(51) Int. Cl.5: **A63C 11/00**

(22) Anmeldetag: **20.12.90**

(30) Priorität: **20.12.89 DE 8914881 U**

(43) Veröffentlichungstag der Anmeldung: **26.06.91 Patentblatt 91/26**

(84) Benannte Vertragsstaaten: **AT CH DE FR IT LI**

(88) Veröffentlichungstag des später veröffentlichten Recherchenberichts: **06.11.91 Patentblatt 91/45**

(71) Anmelder: **Schreiber, Hans-Jürgen**
Am Querkamp 18b
W-2800 Bremen 33(DE)

(72) Erfinder: **Schreiber, Hans-Jürgen**
Am Querkamp 18b
W-2800 Bremen 33(DE)

(74) Vertreter: **Eisenführ, Speiser & Strasse**
Martinistrasse 24
W-2800 Bremen 1(DE)

(54) Sitzeinrichtung.

(57) Die Erfindung betrifft eine Sitzeinrichtung zur Anbringung an zwei im Abstand zueinander in den Schnee gesteckten Skiern (2, 3), mit einem zwischen den Skiern (2, 3) anzuordnenden Spanntuch (4), ersten Befestigungsmitteln zur Befestigung des unteren Abschnittes (6) des Spanntuches (4) an den Skiern (2, 3) im Bereich der Skibindungen, wobei die ersten Befestigungsmittel ein am unteren Abschnitt (6) des Spanntuches angebrachtes erstes Skistockbefestigungselement (10a, b) zur Befestigung des einen mit den beiden Enden an einer Backe oder einem Schuhhaltebügel (14, 15) der Skibindung jedes Skis (2, 3) festlegbaren Skistockes (12) aufweisen, und zweiten Befestigungsmitteln zur Befestigung des oberen Abschnittes (8) des Spanntuches (4) an den freien Enden (2b, 3b) der Skier (2, 3). Die zweiten Befestigungsmittel weisen ein am oberen Abschnitt (8) des Spanntuches (4) angebrachtes zweites Skistockbefestigungselement (18a, b) zur Befestigung eines anderen Skistockes (20) und an den freien Enden (2b, 3b) der Skier (2, 3) befestigbare Haltelemente (24, 25) zur Halterung jeweils eines Endes des anderen Skistockes (20) auf.

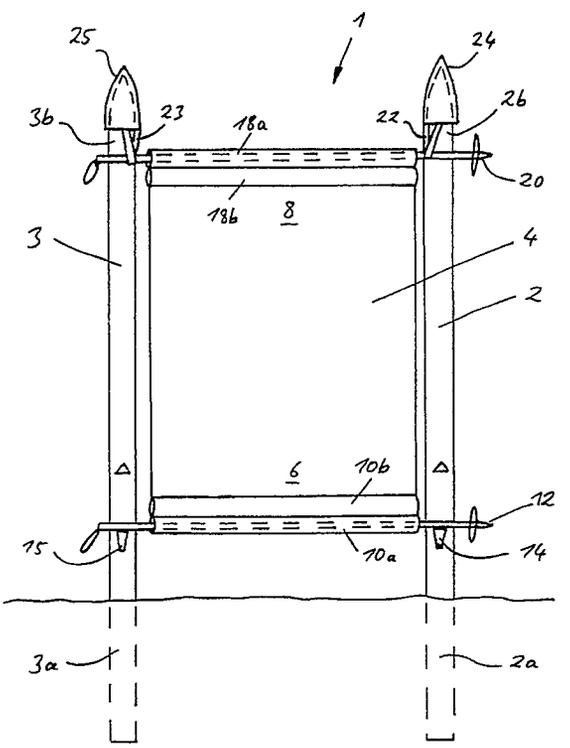

EP 0 434 077 A3

Europäisches Patentamt

EUROPÄISCHER RECHERCHENBERICHT

Nummer der Anmeldung

EP 90 12 5049

EINSCHLÄGIGE DOKUMENTE

Kategorie	Kennzeichnung des Dokuments mit Angabe, soweit erforderlich, der maßgeblichen Teile	Betrifft Anspruch	KLASSIFIKATION DER ANMELDUNG (Int. Cl.5)
X	CH-A-6 237 45 (BALLAUF) * Figuren 1-4 *	1-3,7-9	A 63 C 11/00
X	FR-A-1 383 879 (OSTLER) * Figuren 1,9,10,15 *	1-3	
X	FR-A-2 572 297 (LAVIS) * Figur 2 *	1,2,7,8	
A	EP-A-0 320 464 (RECROSIO) * Figuren 1,2; Spalte 2, Zeilen 53-55 *	1,4,5,7,8, 10	
A	DE-U-8 626 487 (SCHONWALD et al.) * Figuren 1-7 *	1,4,5,10	

RECHERCHIERTE SACHGEBIETE (Int. Cl.5)
A 63 C

Der vorliegende Recherchenbericht wurde für alle Patentansprüche erstellt

Recherchenort	Abschlußdatum der Recherche	Prüfer
Den Haag	16 August 91	STEEGMAN R.

KATEGORIE DER GENANNTEN DOKUMENTE

X: von besonderer Bedeutung allein betrachtet
Y: von besonderer Bedeutung in Verbindung mit einer anderen Veröffentlichung derselben Kategorie
A: technologischer Hintergrund
O: nichtschriftliche Offenbarung
P: Zwischenliteratur
T: der Erfindung zugrunde liegende Theorien oder Grundsätze

E: älteres Patentdokument, das jedoch erst am oder nach dem Anmeldedatum veröffentlicht worden ist
D: in der Anmeldung angeführtes Dokument
L: aus anderen Gründen angeführtes Dokument

&: Mitglied der gleichen Patentfamilie, übereinstimmendes Dokument