(19)中华人民共和国国家知识产权局

(12)实用新型专利

(10)授权公告号 CN 203079163 U
(45)授权公告日 2013.07.24

(21)申请号 201320056999.2

(22)申请日 2013.01.22

(73)专利权人 颜旭华
地址 311201 浙江省杭州市萧山区城厢街道拱秀西 8 幢 1 单元 503 室

(72)发明人 颜旭华

(51)Int.Cl.
B65G 15/00(2006.01)
B65G 21/00(2006.01)
B65G 23/22(2006.01)
B65G 39/12(2006.01)
B65G 23/44(2006.01)

权利要求书1页 说明书2页 附图1页

(54)实用新型名称

带顶紧滚筒的大功率输送机

(57)摘要

本实用新型涉及一种输送机，尤其是涉及一种带顶紧滚筒的大功率输送机。其主要是解决现有技术所存在的输送机的结构较为复杂，安装较为不易，输送效率较低，输送成本较高等的技术问题。本实用新型包括头架，所述的头架上设有电机，电机连接有传动滚筒，头架上还设有托辊，头架连接有倾斜设置的中间架，中间架由立柱支撑在地面上，中间架上设有挂钩式槽型托辊组，立柱上设有下托辊，滚筒、托辊上设有输送带，头架上设有顶紧螺杆，顶紧螺杆端部顶在传动滚筒的转轴上。

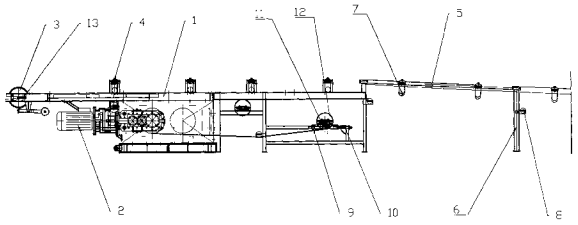

CN 203079163 U

1. 一种带顶紧滚筒的大功率输送机，包括头架 (1)，其特征在于所述的头架 (1) 上设有电机 (2)，电机连接有传动滚筒 (3)，头架上还设有托辊 (4)，头架连接有倾斜设置的中间架 (5)，中间架由立柱 (6) 支撑在地面上，中间架上设有挂钩式槽型托辊组 (7)，立柱上设有下托辊 (8)，滚筒、托辊上设有输送带，头架上设有顶紧螺杆 (13)，顶紧螺杆端部顶在传动滚筒的转轴上。

2. 根据权利要求 1 所述的带顶紧滚筒的大功率输送机，其特征在于所述的头架 (1) 下方设有底座 (9)，底座上设有手动调节螺杆 (10)，手动调节螺杆活动连接有张紧座 (11)，张紧座上设有张紧轮 (12)。

带顶紧滚筒的大功率输送机

技术领域

[0001] 本实用新型涉及一种输送机，尤其是涉及一种带顶紧滚筒的大功率输送机。

背景技术

[0002] 输送机历史较为悠久，中国古代的高转筒车和提水的翻车，是现代斗式提升机和刮板输送机的雏形。输送机是在一定的线路上连续输送物料的物料搬运机械，又称连续输送机。输送机可进行水平、倾斜输送，也可组成空间输送线路，输送线路一般是固定的。输送机输送能力大，运距长，还可在输送过程中同时完成若干工艺操作，所以应用十分广泛。现有的输送机大都为带式输送，即通过将物料放置于输送带上，由电机转动带动输送带运动，将物料输送至相应的高度或指定位置。但是这种输送机的结构较为复杂，安装较为不易，输送效率较低，输送成本较高。

实用新型内容

[0003] 本实用新型是提供一种带顶紧滚筒的大功率输送机，其主要是解决现有技术所存在的输送机的结构较为复杂，安装较为不易，输送效率较低，输送成本较高等的技术问题。

[0004] 本实用新型的上述技术问题主要是通过下述技术方案得以解决的：

[0005] 本实用新型的带顶紧滚筒的大功率输送机，包括头架，所述的头架上设有电机，电机连接有传动滚筒，头架上还设有托辊，头架连接有倾斜设置的中间架，中间架由立柱支撑在地面上，中间架上设有挂钩式槽型托辊组，立柱上设有下托辊，滚筒、托辊上设有输送带，头架上设有顶紧螺杆，顶紧螺杆端部顶在传动滚筒的转轴上。

[0006] 作为优选，所述的头架下方设有底座，底座上设有手动调节螺杆，手动调节螺杆活动连接有张紧座，张紧座上设有张紧轮。

[0007] 因此，本实用新型的输送机的结构较为简单，安装较为容易，输送效率较高，输送成本较低。

附图说明

[0008] 附图 1 是本实用新型的一种结构示意图。

具体实施方式

[0009] 下面通过实施例，并结合附图，对本实用新型的技术方案作进一步具体的说明。

[0010] 实施例：本例的带顶紧滚筒的大功率输送机，如图 1，包括头架 1，头架上设有电机 2，电机连接有传动滚筒 3，头架上还设有托辊 4，头架连接有倾斜设置的中间架 5，中间架由立柱 6 支撑在地面上，中间架上设有挂钩式槽型托辊组 7，立柱上设有下托辊 8，滚筒、托辊上设有输送带，头架上设有顶紧螺杆 13，顶紧螺杆端部顶在传动滚筒的转轴上。头架下方设有底座 9，底座上设有手动调节螺杆 10，手动调节螺杆活动连接有张紧座 11，张紧座上设有张紧轮 12。

[0011] 以上所述仅为本实用新型的具体实施例，但本实用新型的结构特征并不局限于此，任何本领域的技术人员在本实用新型的领域内，所作的变化或修饰皆涵盖在本实用新型的专利范围之中。

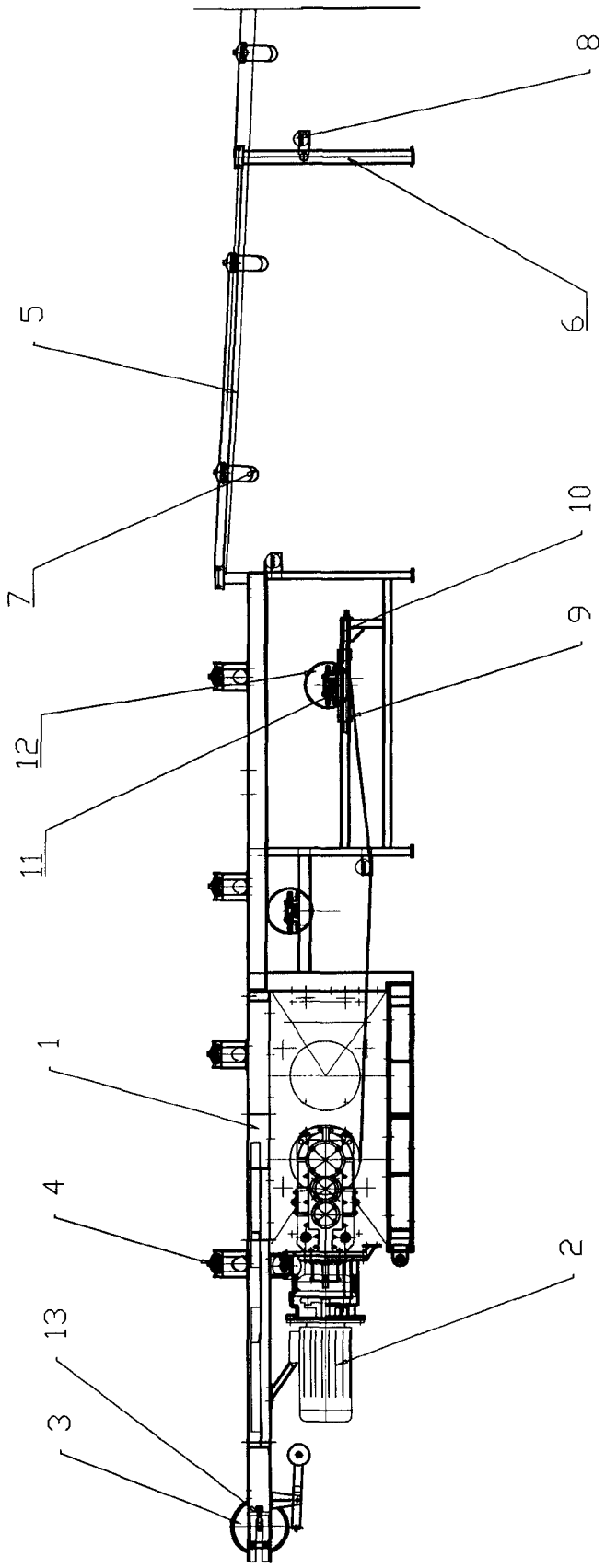

图 1