(19)中华人民共和国国家知识产权局

(12)实用新型专利

(10)授权公告号 CN 203210737 U
(45)授权公告日 2013.09.25

(21)申请号 201320216948.1

(22)申请日 2013.04.25

(73)专利权人 江苏东方液压有限公司
地址 214413 江苏省无锡市江阴市云亭镇工业园区

(72)发明人 卞叶忠

(51)Int.Cl.
B30B 15/32(2006.01)
B30B 9/32(2006.01)

权利要求书1页 说明书2页 附图1页

(54)实用新型名称

一种废金属液压打包机的出包装置

(57)摘要

本实用新型公开一种废金属液压打包机的出包装置，包括箱体、出包板、出包缸、门盖缸、门盖，箱体上安装出包缸，箱体顶部安装门盖缸，门盖缸上的活塞杆连接门盖，所述出包板上设有侧臂、卡块，侧臂与出包缸上的活塞杆固定连接，门盖下端中部设有凹槽，凹槽内设有缓冲层。本实用新型中采用两个出门缸并且其活塞杆在同一水平面上，可以使侧臂受力均匀，出包板顺利进出箱体，在出包板上加设卡块并与门盖上的凹槽相配合，可以有效降低物料在打包时出包板的可活动性，凹槽内加设缓冲层，在门盖盖上时起一定的缓冲作用，更可以使卡块与凹槽配合紧密。

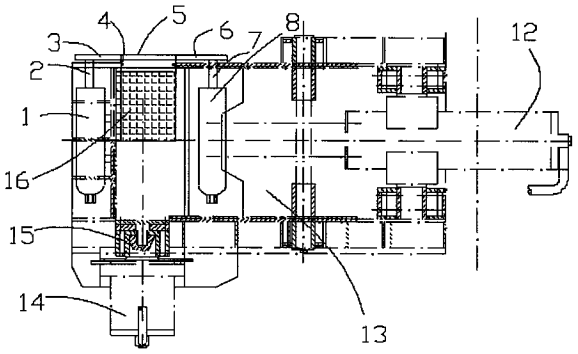

CN 203210737 U

1. 一种废金属液压打包机的出包装置，包括箱体、出包板、出包缸一、出包缸二、门盖缸、门盖，箱体侧面安装出包缸一，箱体底部安装出包缸二，箱体顶部安装门盖缸，门盖缸上的活塞杆连接门盖，其特征在于：所述出包板上设有侧臂一、侧臂二、卡块，侧臂一与出包缸一上的活塞杆一固定连接，侧臂二与出包缸二上的活塞杆二固定连接，所述门盖下端中部设有凹槽，凹槽内设有缓冲层。

2. 如权利要求 1 所述的一种废金属液压打包机的出包装置，其特征在于：所述活塞杆一与活塞杆二在同一水平面上。

3. 如权利要求 1 所述的一种废金属液压打包机的出包装置，其特征在于：所述卡块的厚度小于箱体的壁厚。

4. 如权利要求 1 所述的一种废金属液压打包机的出包装置，其特征在于：所述门盖的厚度等于箱体的壁厚。

一种废金属液压打包机的出包装置

技术领域

[0001] 本实用新型涉及一种液压打包机，特别是涉及一种废金属液压打包机的出包装置。

背景技术

[0002] 废金属液压打包机，主要用于炼钢厂以及回收加工行业，将各种金属边角料，钢刨花、废铜、废铝等挤压成长方体、圆柱体、八角形状等各种形式的合格炉料，以降低运输和冶炼成本，传统的废金属液压打包机在对废料进行打包成形后，采用人工取包，既费时又费力，此外，还有些进过改进的废金属液压打包机的出包装置虽然可以实现自动化，但是其结构复杂、成本高。

发明内容

[0003] 本实用新型针对现有技术的不足之处，提供一种新的废金属液压打包机的出包装置。

[0004] 本实用新型解决现有技术问题的方案是：一种废金属液压打包机的出包装置，包括箱体、出包板、出包缸一、出包缸二、门盖缸、门盖，箱体侧面安装出包缸一，箱体底部安装出包缸二，箱体顶部安装门盖缸，门盖缸上的活塞杆连接门盖，所述出包板上设有侧臂一、侧臂二、卡块，侧臂一与出包缸一上的活塞杆一固定连接，侧臂二与出包缸二上的活塞杆二固定连接，所述门盖下端中部设有凹槽，凹槽内设有缓冲层。

[0005] 作为上述方案的优选，所述活塞杆一与活塞杆二在同一水平面上。

[0006] 作为上述方案的优选，所述卡块的厚度小于箱体的壁厚，卡块与门盖下端的凹槽相配合，其厚度应略小于凹槽的宽度。

[0007] 作为上述方案的优选，所述门盖的厚度等于箱体的壁厚，门盖的厚度也可以略大于箱体的壁厚。

[0008] 与现有技术相比，本实用新型中采用两个出门缸并且其活塞杆在同一水平面上，可以使侧臂受力均匀，出包板顺利进出箱体，在出包板上加设卡块并与门盖上的凹槽相配合，可以有效降低物料在打包时出包板的可活动性，凹槽内加设缓冲层，在门盖盖上时起一定的缓冲作用，更可以使卡块与凹槽配合紧密，采用这样的装置，其结构简单，节省材料，可操作性强。

附图说明

[0009] 图 1 为本实用新型的结构示意图；

[0010] 图 2 为本实用新型门盖的结构示意图。

[0011] 图中：1、出包缸一；2、活塞杆一；3、侧臂一；4、卡块；5、出包板；6、侧臂二；7、活塞杆二；8、出包缸二；9、门盖；10、缓冲层；11、凹槽；12、侧缸；13、侧推头；14、主缸；15、主推头；16、包块。

具体实施方式

[0012] 如图 1 和图 2 所示，一种废金属液压打包机的出包装置，包括箱体、出包板、出包缸一、出包缸二、门盖缸、门盖，箱体侧面安装出包缸一，箱体底部安装出包缸二，箱体顶部安装门盖缸，门盖缸上的活塞杆连接门盖，所述出包板上设有侧臂一、侧臂二、卡块，侧臂一与出包缸一上的活塞杆一固定连接，侧臂二与出包缸二上的活塞杆二固定连接，门盖下端中部设有凹槽，凹槽内设有缓冲层，活塞杆一与活塞杆二在同一水平面上，卡块的厚度小于箱体的壁厚且等于凹槽的宽度，卡块与门盖下端的凹槽相配合，其厚度应略小于凹槽的宽度，门盖的厚度等于箱体的壁厚。

[0013] 使用时，将物料投入打包机箱体内，门盖缸带动门盖关闭（门盖上的凹槽卡住出包板上的卡块）进行初级预压，侧缸带动侧推头向前推进进行初级压缩，主缸带动主推头向左推进进行终极压缩，包块成形后，置于出包板上，侧缸、主缸回程和门盖缸回程，门盖缸带动门盖打开，出包缸工作，带动出包板将包块运出打包机箱体。

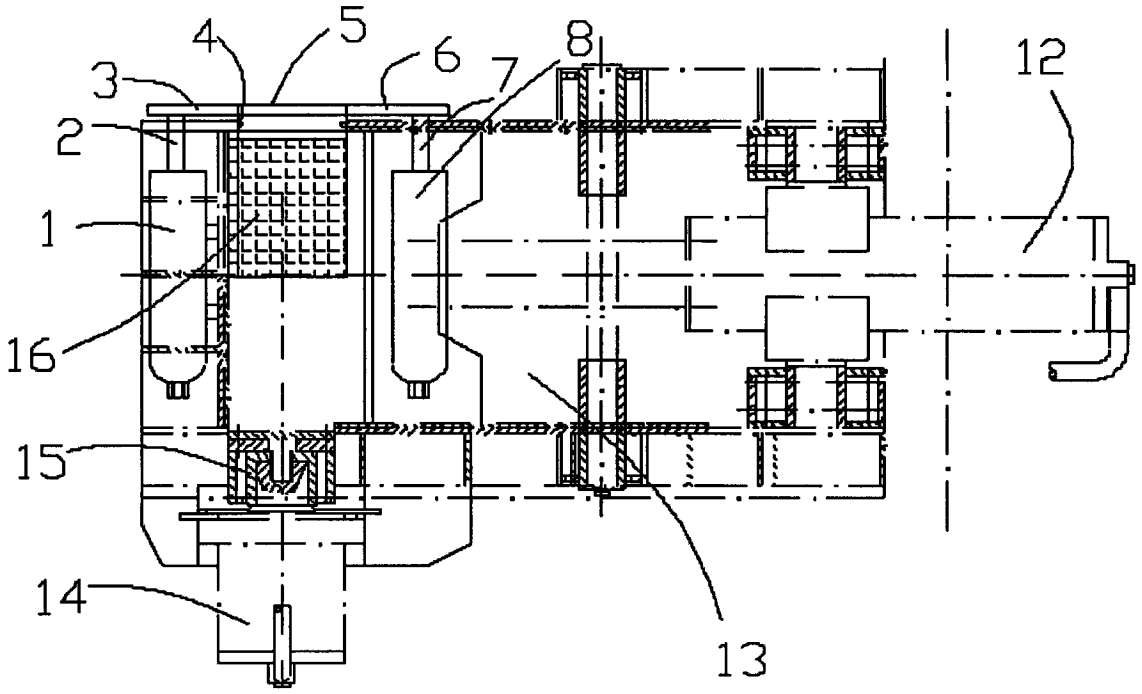

图 1

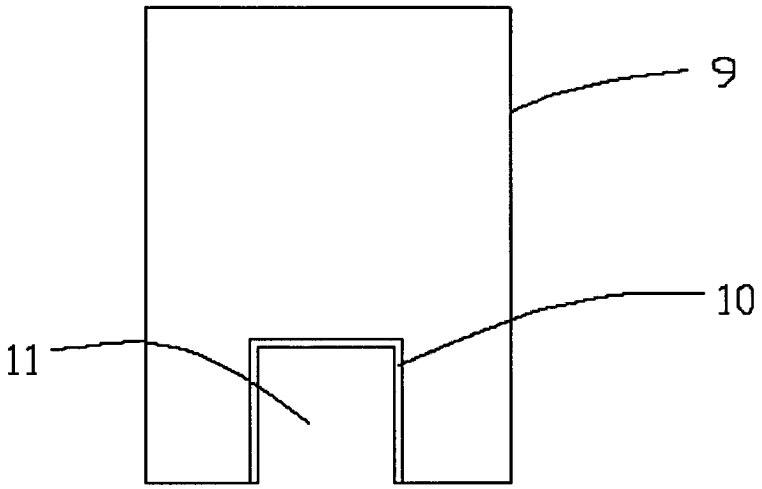

图 2