(19)中华人民共和国国家知识产权局

(12)实用新型专利

(10)授权公告号 CN 206351768 U
(45)授权公告日 2017.07.25

(21)申请号 201621432043.8

(22)申请日 2016.12.26

(73)专利权人 沈阳第四橡胶(厂)有限公司
地址 110000 辽宁省沈阳市铁西区沈阳经济技术开发区十三路68号

(72)发明人 张盼 刘跃进 刘重 艾毅 于健 席春昕 赵树琪 王莉娜 李阔 李令芳

(74)专利代理机构 沈阳科威专利代理有限责任公司 21101
代理人 杨滨

(51)Int.Cl.
B63C 9/20(2006.01)
B63C 9/115(2006.01)

权利要求书1页 说明书2页 附图2页

(54)实用新型名称

一种水上救生衣

(57)摘要

一种水上救生衣，包括由内、外层布料缝制而成且中间设有浮胎仓的救生衣本体，在救生衣中部和下部设有两条带有卡扣结构的系带，所述卡扣结构为带锁卡扣结构。本实用新型结构具有带锁卡扣结构，可有效防止卡扣的意外开启而导致的救生衣脱落，增加了使用安全性；设有求救哨笛，且求救哨笛正处于穿戴者口部附近，可以使落水者在很轻松的状态下用求救哨笛进行求救，防止在受肢体僵硬、受伤或力气用尽的情况下无法发出求救信号，错失被救援机会。

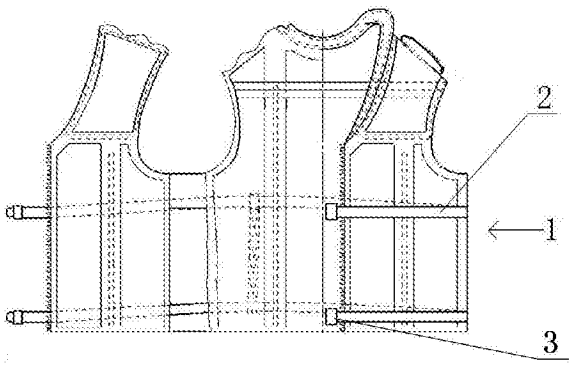

CN 206351768 U

1.一种水上救生衣，包括由内、外层布料缝制而成且中间设有浮胎仓的救生衣本体，其特征在于：在救生衣中部和下部设有卡扣，所述卡扣为带锁卡扣。

2.据权利要求1所述的水上救生衣，其特征在于：所述卡扣包括公扣和母扣；所述公扣包括两只插脚和位于两插脚中间的带有滑道的锁柱以及可在锁柱上滑动的锁舌；母扣包括与插脚相配合的卡槽和与锁柱位置相对应的窗口。

3.根据权利要求1所述的水上救生衣，其特征在于：在救生衣上部设有衣领浮胎，在衣领浮胎上固定有求救哨笛。

一种水上救生衣

技术领域

[0001] 本实用新型属于水上救生器材技术领域，具体涉及一种水上救生衣。

背景技术

[0002] 在抗洪抢险、水上运输、海洋勘探、越洋科考、水上军事行动等活动中大量使用水上救生衣，以便对溺水者实施救生。目前，普遍使用的救生衣有橘红色橡胶涂覆织物粘接成型的充气式救生衣、橘红色织物缝纫成型的填充轻质浮胎式救生衣和双面双色浮胎式救生衣等多种款式，以专利号为 200820012677.7和201120521202.2所公开的“水上救生衣”为主。但作为救生衣，还存在一些不足：1、由于水浪或落水者的挣扎，救生衣卡扣容易脱开，进而容易使救生衣脱落，发生危险；2、对落水者进行施救时，特别是在岸上不方便拖拉落水者，影响救援效率；3、落水者时间稍长肢体僵硬时，不易发出明显求救信号，可能错过最佳救援时间。

实用新型内容

[0003] 本实用新型目的是提供一种水上救生衣，解决现有技术中的问题。

[0004] 本实用新型的技术方案是：一种水上救生衣，包括由内、外层布料缝制而成且中间设有浮胎仓的救生衣本体，在救生衣中部和下部设有两条带有卡扣结构的系带，所述卡扣结构为带锁卡扣结构。

[0005] 进一步的：所述卡扣包括公扣和母扣；所述公扣包括两只插脚和位于两插脚中间的带有滑道的锁柱以及可在锁柱上滑动的锁舌；母扣包括与插脚相配合的卡槽和与锁柱位置相对应的窗口。

[0006] 进一步的：在救生衣上部设有衣领浮胎，在衣领浮胎的中部固定有求救哨笛。

[0007] 本实用新型的有益效果是：本实用新型结构具有带锁卡扣结构，可有效防止卡扣的意外开启而导致的救生衣脱落，增加了使用安全性；设有求救哨笛，且求救哨笛正处于穿戴者口部附近，可以使落水者在很轻松的状态下用求救哨笛进行求救，防止在受肢体僵硬、受伤或力气用尽的情况下无法发出求救信号，错失被救援机会。

附图说明

[0008] 图1为本实用新型结构整体示意图；

[0009] 图2为卡扣结构打开示意图；

[0010] 图3为卡扣结构锁死示意图；

[0011] 图4为求救哨笛位置示意图。

[0012] 图中序号说明：1为救生衣本体、2为系带、3为卡扣结构、31为公扣、311为插脚、312为锁柱、313为锁舌、32为母扣、321为卡槽、322为窗口、4为衣领浮胎、5为求救哨笛。

具体实施方式

[0013] 实施例1：

[0014] 如图1所示为本实用新型结构一种水上救生衣，包括由内、外层布料缝制而成且中间设有浮胎仓的救生衣本体1，在救生衣中部和下部设有两条带有卡扣结构3的系带2，所述卡扣结构为带锁卡扣结构。

[0015] 进一步的：所述卡扣结构3包括公扣31和母扣32；所述公扣31包括两只插脚311和位于两插脚中间的带有滑道的锁柱312以及可在锁柱上滑动的锁舌313；母扣32包括与插脚相配合的卡槽321和与锁柱位置同时也是锁舌位置相对应的窗口322。穿戴好救生衣后，将公扣插入母扣中，插脚与卡槽配合完成卡接，需要打开时，用手按住两插脚向内靠即可。为了防止误操作导致意外开启，可通过窗口将锁舌向图中左侧滑动，锁舌上的两个凸起恰好抵住插脚，防止其向内靠近，从而防止意外开启。所述的锁紧机构也可以设置在母扣内。

[0016] 进一步的：在救生衣上部设有衣领浮胎4，在衣领浮胎上固定有求救哨笛5，在衣领浮胎的中部通过粘接、缝制或采用魔术贴等方式固定有求救哨笛，使求救哨笛正处于穿戴者口部附近，经验证，此位置一般为衣领浮胎沿图中高度为准的中部，该位置可以使落水者在很轻松的状态下用求救哨笛进行求救，防止在受肢体僵硬、受伤或力气用尽的情况下无法发出求救信号，错失被救援机会。

[0017] 此外，在上述实施例中，在救生衣上部设置的衣领浮胎，该衣领浮胎可以是与救生衣本体一体成型或是后期缝制其上的，该浮胎为M状，两边随救生衣本体形状，中部呈V形，可以在落水后浮于水面托住落水者的颈部，使头部上仰、口鼻向上，避免了落水者溺水的危险。

[0018] 同时，本实用新型中，面料采用的是断裂强度耐磨性及手感舒适性和适宜缝纫性能高的防水面料；浮体材料选用经济适用性强，柔软、闭孔率高、尺寸稳定性好的聚乙烯泡沫，提高了穿着的舒适感和安全性。

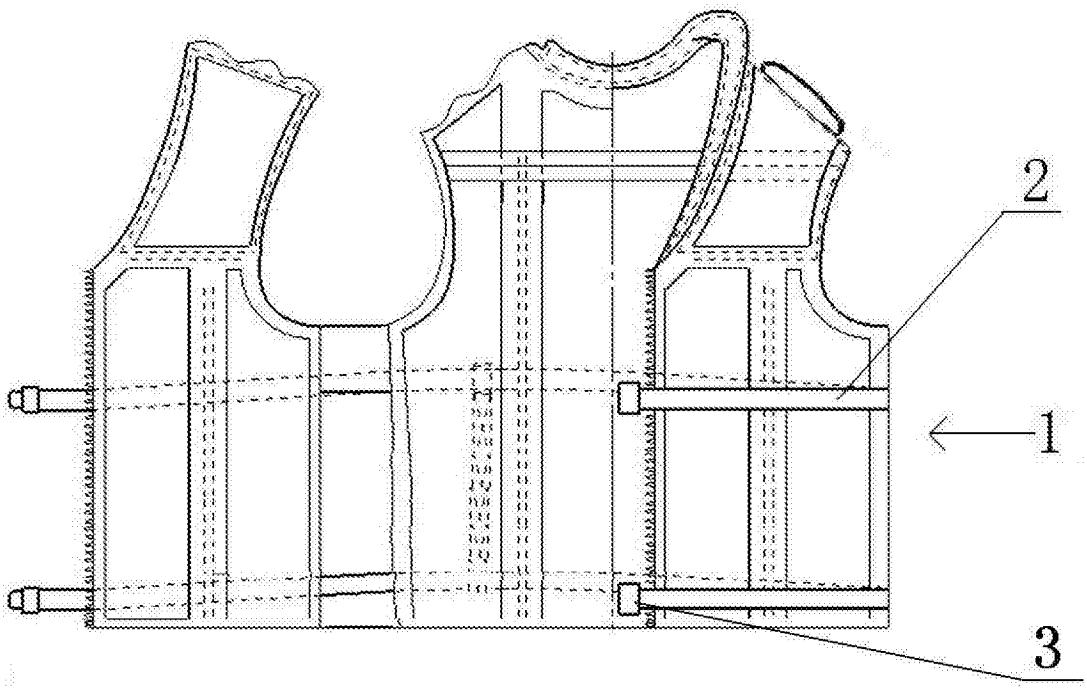

图1

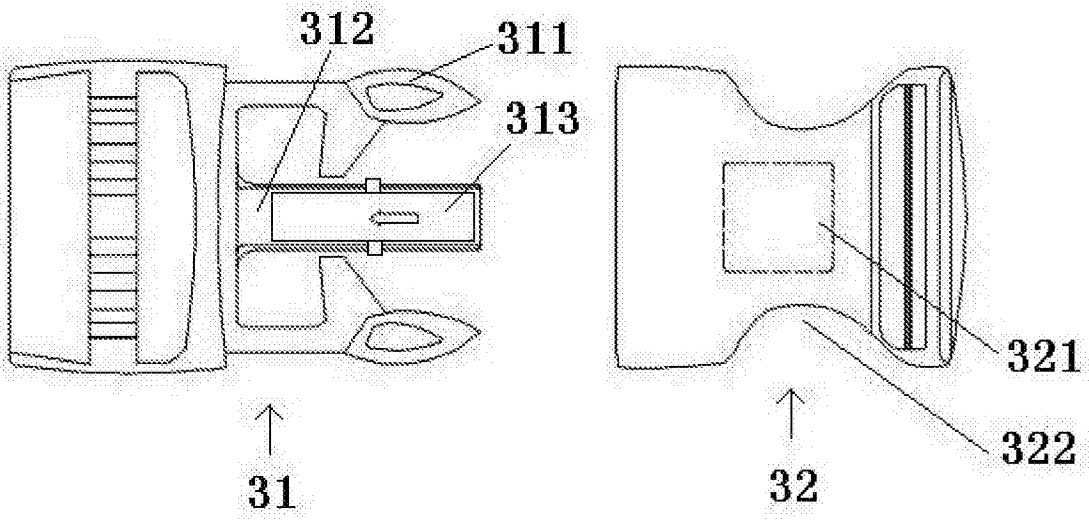

图2

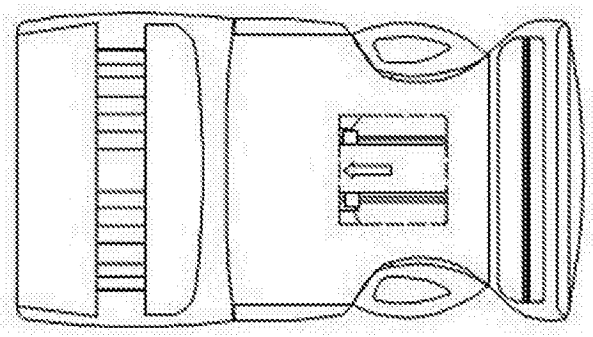

图3

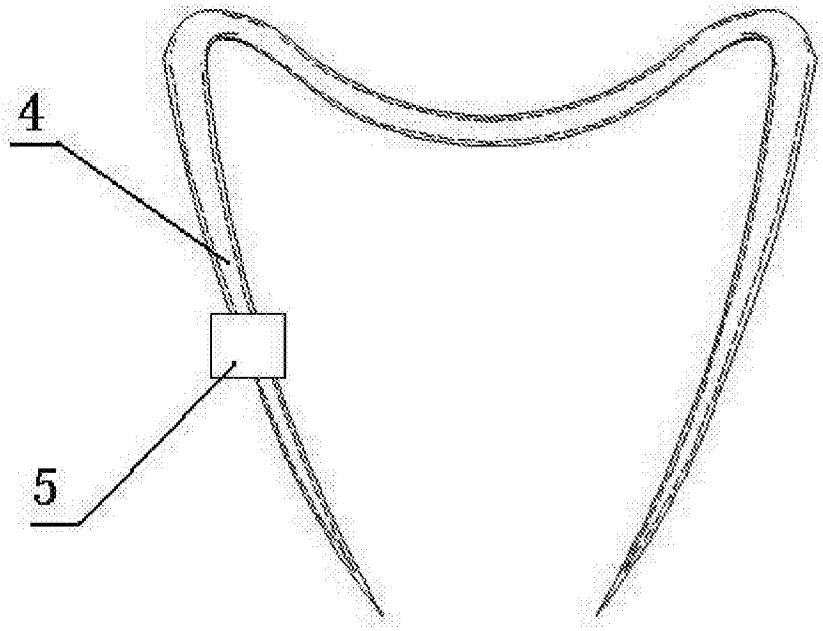

图4