(19)中华人民共和国国家知识产权局

(12)实用新型专利

(10)授权公告号 CN 201727444 U
(45)授权公告日 2011.02.02

(21)申请号 200920297877.6

(22)申请日 2009.12.13

(73)专利权人 吴承望
地址 321117 浙江省兰溪梅江镇何宅村

(72)发明人 吴承望

(51)Int.Cl.
A47K 13/14(2006.01)
A47K 13/04(2006.01)

权利要求书 1 页 说明书 1 页 附图 1 页

(54)实用新型名称

一次性坐垫

(57)摘要

一种用于坐便器的一次性坐垫，在坐便器坐圈上活动的连接上多层形状相应的纸制垫片，每一层垫片由一张薄硬质纸与一张软波纹纸粘结而成；垫片与垫片之间有3到5处粘牢。使用一次可撕掉一层垫片，丢弃掉，卫生又方便。

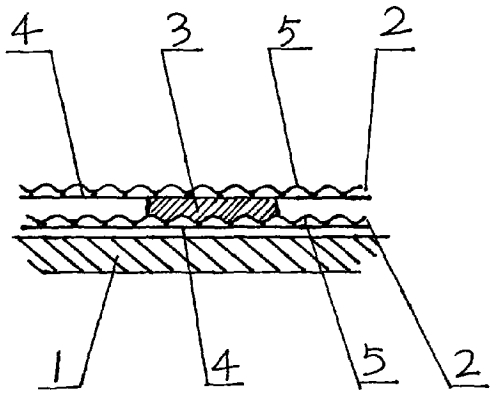

CN 201727444 U

1. 一种用于坐便器的一次性坐垫，其特征在于：坐便器坐圈上活动的连接上多层形状相应的纸制垫片，每一层垫片由一张薄硬质纸与一张软波纹纸粘结而成；垫片与垫片之间有 3 到 5 处粘牢。

一次性坐垫

[0001] 所属领域

[0002] 本实用新型属于坐便器上使用的一次性坐垫。

背景技术

[0003] 坐便器在冬天使用，会感到十分冰凉；使用的人比较多的坐便器，还有潜在的传染上某些传染病的危险。

发明内容

[0004] 本实用新型的目的在于提供一种冬天使用不会冰凉，又可免除感染传染性疾病威胁的，卫生又方便的坐垫。

[0005] 为达上述目的，本实用新型的措施是：坐便器坐圈上活动的连接上多层形状相应的纸制垫片，每一层垫片由一张薄硬质纸与一张软波纹纸粘结而成；垫片与垫片之间有 3 到 5 处粘牢。

[0006] 采用以上结构后，使用一次可撕掉一层垫片，丢弃掉，卫生又方便。垫片的下层是硬质薄纸可保持一定的形状，上层波纹纸可使坐上去比较柔软、舒适；垫片与垫片有几处粘牢，既便于分层撕去，又不会坐上去时发生倾倒。

附图说明

[0007] 附图是本实用新型的剖视图。

[0008] 实施方式

[0009] 如图所示的一次性坐垫，在坐便器坐圈 1 上活动的连接上 20 层形状相应的纸制垫片 2，每一层垫片 2 由一张薄硬质纸 4 与一张软波纹纸 5 粘结而成；垫片与垫片之间有 5 处用胶水 3 粘牢。使用一次可撕掉一层垫片，丢弃掉，卫生又方便。

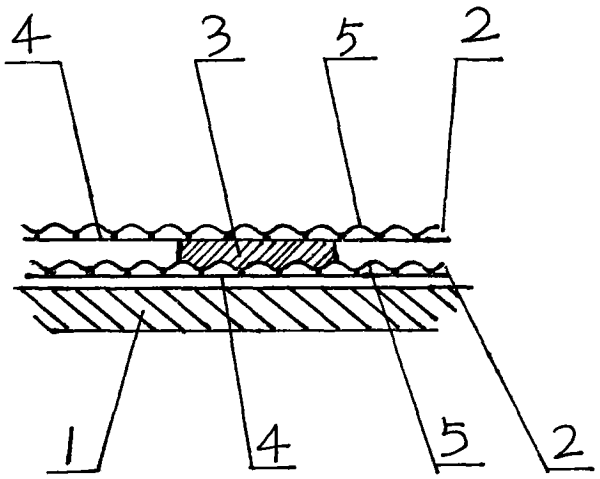
4
3
5
2
1
4
5
2