(19)中华人民共和国国家知识产权局

(12)实用新型专利

(10)授权公告号 CN 208355930 U
(45)授权公告日 2019.01.11

(21)申请号 201720916793.0

(22)申请日 2017.07.26

(73)专利权人 饶晶
地址 434000 湖北省荆州市荆州区荆中路60号荆州市中心医院

(72)发明人 饶晶 陈荣华 张丽

(51)Int.Cl.
A61N 2/08(2006.01)
A61H 15/00(2006.01)
A61H 33/06(2006.01)
A61M 37/00(2006.01)

权利要求书1页 说明书3页 附图5页

(54)实用新型名称

中医康复护理靠背垫

(57)摘要

本实用新型涉及一种靠背垫，特别是涉及一种中医康复护理靠背垫。中医康复护理靠背垫，包括靠背垫本体和可拆卸式磁疗垫，所述靠背垫本体前侧面的中端扣合连接可拆卸式磁疗垫；所述靠背垫本体由垫体、矩形扣合槽、上扣合板、下扣合板、扣合柱、上排通气孔、下排通气孔和中草药护理装置构成；所述垫体正面的中端设置矩形扣合槽；所述矩形扣合槽内侧的上端粘接连接上扣合板，矩形扣合槽内侧的下端粘结连接下扣合板；所述上扣合板与下扣合板上各设置并排的三根扣合柱；所述矩形扣合槽内侧的中端粘接连接中草药护理装置；本实用新型将磁疗与中草药熏蒸相结合，可以有效对使用本靠背垫的患者起到康复护理的作用。

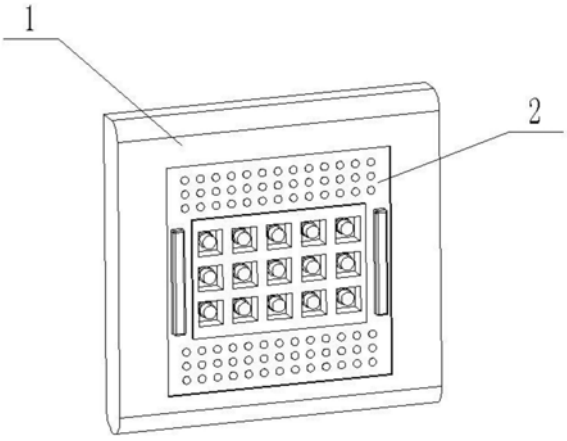

CN 208355930 U

1.中医康复护理靠背垫,包括靠背垫本体(1)和可拆卸式磁疗垫(2),其特征在于:所述靠背垫本体(1)前侧面的中端扣合连接可拆卸式磁疗垫(2);所述靠背垫本体(1)由垫体(1-1)、矩形扣合槽(1-2)、上扣合板(1-3)、下扣合板(1-4)、扣合柱(1-5)、上排通气孔(1-6)、下排通气孔(1-7)和中草药护理装置(1-8)构成;所述垫体(1-1)正面的中端设置矩形扣合槽(1-2);所述矩形扣合槽(1-2)内侧的上端粘接连接上扣合板(1-3),矩形扣合槽(1-2)内侧的下端粘结连接下扣合板(1-4);所述上扣合板(1-3)与下扣合板(1-4)上各设置并排的三根扣合柱(1-5);所述矩形扣合槽(1-2)内侧的中端粘接连接中草药护理装置(1-8);所述矩形扣合槽(1-2)内侧的上端设置上排通气孔(1-6),矩形扣合槽(1-2)内侧的下端设置下排通气孔(1-7);所述上排通气孔(1-6)位于上扣合板(1-3)与中草药护理装置(1-8)的中间,下排通气孔(1-7)位于下扣合板(1-4)与中草药护理装置(1-8)的中间;

所述可拆卸式磁疗垫(2)由矩形扣合板(2-1)、矩形扣合口(2-2)、按摩磁珠(2-3)、左记忆棉背垫(2-4)、右记忆棉背垫(2-5)、上扣合块(2-6)和下扣合块(2-7)构成,所述矩形扣合板(2-1)的中端设置矩形扣合口(2-2),矩形扣合板(2-1)正面的上端与正面的下端各粘接连接多个按摩磁珠(2-3);所述矩形扣合板(2-1)正面的左端粘接连接左记忆棉背垫(2-4),矩形扣合板(2-1)正面的右端粘接连接右记忆棉背垫(2-5);所述矩形扣合板(2-1)背面的上端粘接连接上扣合块(2-6),矩形扣合板(2-1)的下端粘结连接下扣合块(2-7),上扣合块(2-6)和下扣合块(2-7)皆为内侧设置矩形槽的矩形块体,矩形槽内侧设置并排的三个圆形扣合孔;

所述矩形扣合板(2-1)扣合在矩形扣合槽(1-2)内侧,矩形扣合口(2-2)内侧扣合连接中草药护理装置(1-8),上扣合块(2-6)的矩形槽内侧间隙配合连接上扣合板(1-3),下扣合块(2-7)的矩形槽内侧间隙配合连接下扣合板(1-4);所述上扣合块(2-6)的矩形槽内侧的三个圆形扣合孔间隙配合连接上扣合板(1-3)上的三根扣合柱(1-5);所述下扣合块(2-7)的矩形槽内侧的三个圆形扣合孔间隙配合连接下扣合板(1-4)上的三根扣合柱(1-5)。

2.根据权利要求1所述的中医康复护理靠背垫,其特征在于:所述垫体(1-1)内侧设置电热丝,电热丝通过导线连接电源和控制开关,控制开关控制电热丝的工作状态。

3.根据权利要求1所述的中医康复护理靠背垫,其特征在于:所述中草药护理装置(1-8)由安装板(1-8-1)、安装槽(1-8-2)、外螺纹柱(1-8-3)和中草药筒(1-8-4)构成,所述安装板(1-8-1)粘接连接在矩形扣合槽(1-2)内侧的中端,安装板(1-8-1)上设置多个安装槽(1-8-2),安装槽(1-8-2)内侧的中端粘接连接一个外螺纹柱(1-8-3);所述中草药筒(1-8-4)的后端设置内螺纹连接口,内螺纹连接口内侧通过螺纹连接外螺纹柱(1-8-3),中草药筒(1-8-4)的前端通过螺纹连接筒盖(1-8-5),筒盖(1-8-5)上设置多个圆形散气孔。

中医康复护理靠背垫

技术领域

[0001] 本实用新型涉及一种靠背垫，特别是涉及一种中医康复护理靠背垫。

背景技术

[0002] 靠背垫是人们日常生活中常见的生活物品之一，但是现有的靠背垫的结构较为单一，而在中医康复护理领域，多数的靠背垫仅仅具有磁疗的功效，其结构单一，仅仅通过向靠背垫上粘接磁石构成，已经无法满足需要进行康复护理的患者进行辅助护理治疗的需求。

实用新型内容

[0003] 本实用新型的目的是提供一种中医康复护理靠背垫，可以有效解决现有技术中的靠背垫结构单一、无辅助康复功效的问题，本实用新型将磁疗与中草药熏蒸相结合，可以有效对使用本靠背垫的患者起到康复护理的作用。

[0004] 本实用新型的目的通过以下技术方案来实现：

[0005] 中医康复护理靠背垫，包括靠背垫本体和可拆卸式磁疗垫，所述靠背垫本体前侧面的中端扣合连接可拆卸式磁疗垫；所述靠背垫本体由垫体、矩形扣合槽、上扣合板、下扣合板、扣合柱、上排通气孔、下排通气孔和中草药护理装置构成；所述垫体正面的中端设置矩形扣合槽；所述矩形扣合槽内侧的上端粘接连接上扣合板，矩形扣合槽内侧的下端粘结连接下扣合板；所述上扣合板与下扣合板上各设置并排的三根扣合柱；所述矩形扣合槽内侧的中端粘接连接中草药护理装置；所述矩形扣合槽内侧的上端设置上排通气孔，矩形扣合槽内侧的下端设置下排通气孔；所述上排通气孔位于上扣合板与中草药护理装置的中间，下排通气孔位于下扣合板与中草药护理装置的中间；

[0006] 所述可拆卸式磁疗垫由矩形扣合板、矩形扣合口、按摩磁珠、左记忆棉背垫、右记忆棉背垫、上扣合块和下扣合块构成，所述矩形扣合板的中端设置矩形扣合口，矩形扣合板正面的上端与正面的下端各粘接连接多个按摩磁珠；所述矩形扣合板正面的左端粘接连接左记忆棉背垫，矩形扣合板正面的右端粘接连接右记忆棉背垫；所述矩形扣合板背面的上端粘接连接上扣合块，矩形扣合板的下端粘结连接下扣合块，上扣合块和下扣合块皆为内侧设置矩形槽的矩形块体，矩形槽内侧设置并排的三个圆形扣合孔；

[0007] 所述矩形扣合板扣合在矩形扣合槽内侧，矩形扣合口内侧扣合连接中草药护理装置，上扣合块的矩形槽内侧间隙配合连接上扣合板，下扣合块的矩形槽内侧间隙配合连接下扣合板；

[0008] 所述上扣合块的矩形槽内侧的三个圆形扣合孔间隙配合连接上扣合板上的三根扣合柱；所述下扣合块的矩形槽内侧的三个圆形扣合孔间隙配合连接下扣合板上的三根扣合柱。

[0009] 所述垫体内侧设置电热丝，电热丝通过导线连接电源和控制开关，控制开关控制电热丝的工作状态。

[0010] 所述中草药护理装置由安装板、安装槽、外螺纹柱和中草药筒构成，所述安装板粘接连接在矩形扣合槽内侧的中端，安装板上设置多个安装槽，安装槽内侧的中端粘接连接一个外螺纹柱；所述中草药筒的后端设置内螺纹连接口，内螺纹连接口内侧通过螺纹连接外螺纹柱，中草药筒的前端通过螺纹连接筒盖，筒盖上设置多个圆形散气孔。

[0011] 本实用新型的有益效果：本实用新型的一种中医康复护理靠背垫，可以有效解决现有技术中的靠背垫结构单一的问题，本实用新型将磁疗与中草药熏蒸相结合，可以有效对使用本靠背垫的患者起到康复护理的作用。本实用新型由靠背垫本体和可拆卸式磁疗垫构成，靠背垫本体内部设置电热丝，电热丝连通电源后，可以对中草药护理装置内部的中草药加热，使其对患者产生熏蒸治疗的作用；在可拆卸式磁疗垫内部设置多个按摩磁珠，将可拆卸式磁疗垫安装在靠背垫本体上时，可以起到磁疗的作用，将磁疗与中草药熏蒸相结合，具有良好的保健治疗效果。

附图说明

[0012] 图1是本实用新型的整体结构示意图；

[0013] 图2是本实用新型的整体结构示意图二；

[0014] 图3是本实用新型内部靠背垫本体的结构示意图；

[0015] 图4是本实用新型内部可拆卸式磁疗垫的结构示意图一；

[0016] 图5是本实用新型内部可拆卸式磁疗垫的结构示意图二；

[0017] 图6是本实用新型内部中草药护理装置的结构示意图；

[0018] 图7是本实用新型内中草药护理装置内部的中草药筒的结构示意图；

[0019] 图8时本实用新型内部电路图。

[0020] 图中：靠背垫本体1；垫体1-1；矩形扣合槽1-2；上扣合板1-3；下扣合板1-4；扣合柱1-5；上排通气孔1-6；下排通气孔1-7；中草药护理装置1-8；安装板1-8-1；安装槽1-8-2；外螺纹柱1-8-3；中草药筒1-8-4；筒盖1-8-5；可拆卸式磁疗垫2；矩形扣合板2-1；矩形扣合口2-2；按摩磁珠2-3；左记忆棉背垫2-4；右记忆棉背垫2-5；上扣合块2-6；下扣合块2-7。

具体实施方式

[0021] 下面结合附图1-7对本实用新型作进一步详细说明。

[0022] 具体实施方式一：

[0023] 如图1-7所示，中医康复护理靠背垫，包括靠背垫本体1和可拆卸式磁疗垫2，所述靠背垫本体1前侧面的中端扣合连接可拆卸式磁疗垫2；所述靠背垫本体1由垫体1-1、矩形扣合槽1-2、上扣合板1-3、下扣合板1-4、扣合柱1-5、上排通气孔1-6、下排通气孔1-7和中草药护理装置1-8构成；所述垫体1-1正面的中端设置矩形扣合槽1-2；所述矩形扣合槽1-2内侧的上端粘接连接上扣合板1-3，矩形扣合槽1-2内侧的下端粘结连接下扣合板1-4；所述上扣合板1-3与下扣合板1-4上各设置并排的三根扣合柱1-5；所述矩形扣合槽1-2内侧的中端粘接连接中草药护理装置1-8；所述矩形扣合槽1-2内侧的上端设置上排通气孔1-6，矩形扣合槽1-2内侧的下端设置下排通气孔1-7；所述上排通气孔1-6位于上扣合板1-3与中草药护理装置1-8的中间，下排通气孔1-7位于下扣合板1-4与中草药护理装置1-8的中间；所述靠背垫本体1与可拆卸式磁疗垫2采用卡扣的方式连接在一起，便于拆卸清洗或是检修，靠背

垫本体1内侧设置中草药护理装置1-8，可以向中草药护理装置1-8内部添加各类需要使用的中草药，然后将靠背垫本体1内部的电热丝通电，使得靠背垫本体1发热，中草药的药效更好的散发出来，对使用者进行康复护理；所述靠背垫本体1上设置上排通气孔1-6、下排通气孔1-7，可以有效提高其使用时的透气性与舒适性，便于使用者更好的康复治疗使用。

[0024] 所述可拆卸式磁疗垫2由矩形扣合板2-1、矩形扣合口2-2、按摩磁珠2-3、左记忆棉背垫2-4、右记忆棉背垫2-5、上扣合块2-6和下扣合块2-7构成，所述矩形扣合板2-1的中端设置矩形扣合口2-2，矩形扣合板2-1正面的上端与正面的下端各粘接连接多个按摩磁珠2-3；所述矩形扣合板2-1正面的左端粘接连接左记忆棉背垫2-4，矩形扣合板2-1正面的右端粘接连接右记忆棉背垫2-5；所述矩形扣合板2-1背面的上端粘接连接上扣合块2-6，矩形扣合板2-1的下端粘结连接下扣合块2-7，上扣合块2-6和下扣合块2-7皆为内侧设置矩形槽的矩形块体，矩形槽内侧设置并排的三个圆形扣合孔；所述可拆卸式磁疗垫2上设置按摩磁珠2-3，可以对使用者进行磁疗作用，且在靠背垫本体1内部的电热丝通电，使得靠背垫本体1发热后，对按摩磁珠2-3进行适当加热，可以提高磁疗效果。

[0025] 所述矩形扣合板2-1扣合在矩形扣合槽1-2内侧，矩形扣合口2-2内侧扣合连接中草药护理装置1-8，上扣合块2-6的矩形槽内侧间隙配合连接上扣合板1-3，下扣合块2-7的矩形槽内侧间隙配合连接下扣合板1-4；所述上扣合块2-6的矩形槽内侧的三个圆形扣合孔间隙配合连接上扣合板1-3上的三根扣合柱1-5；所述下扣合块2-7的矩形槽内侧的三个圆形扣合孔间隙配合连接下扣合板1-4上的三根扣合柱1-5。所述靠背垫本体1和可拆卸式磁疗垫2通过上述方式扣合连接在一起，拆卸或安装方便，便于拆卸分开检修或是清洗，便于使用。

[0026] 所述垫体1-1内侧设置电热丝，电热丝通过导线连接电源和控制开关，控制开关控制电热丝的工作状态。

[0027] 所述中草药护理装置1-8由安装板1-8-1、安装槽1-8-2、外螺纹柱1-8-3和中草药筒1-8-4构成，所述安装板1-8-1粘接连接在矩形扣合槽1-2内侧的中端，安装板1-8-1上设置多个安装槽1-8-2，安装槽1-8-2内侧的中端粘接连接一个外螺纹柱1-8-3；所述中草药筒1-8-4的后端设置内螺纹连接口，内螺纹连接口内侧通过螺纹连接外螺纹柱1-8-3，中草药筒1-8-4的前端通过螺纹连接筒盖1-8-5，筒盖1-8-5上设置多个圆形散气孔。所述中草药护理装置1-8在使用时，首先将中草药筒1-8-4的后端通过螺纹连接在外螺纹柱1-8-3上，然后向中草药筒1-8-4内侧加入所需要的中草药，最后再将筒盖1-8-5通过螺纹连接在中草药筒1-8-4上，在进行辅助康复治疗时，中草药中的药效在电热熏蒸的作用下，通过筒盖1-8-5上设置的多个圆形散气孔溢出，并对人体的背部进行中草药熏蒸作用。

[0028] 当然，上述说明并非对本实用新型的限制，本实用新型也不仅限于上述举例，本技术领域的普通技术人员在本实用新型的实质范围内所做出的变化、改型、添加或替换，也属于本实用新型的保护范围。

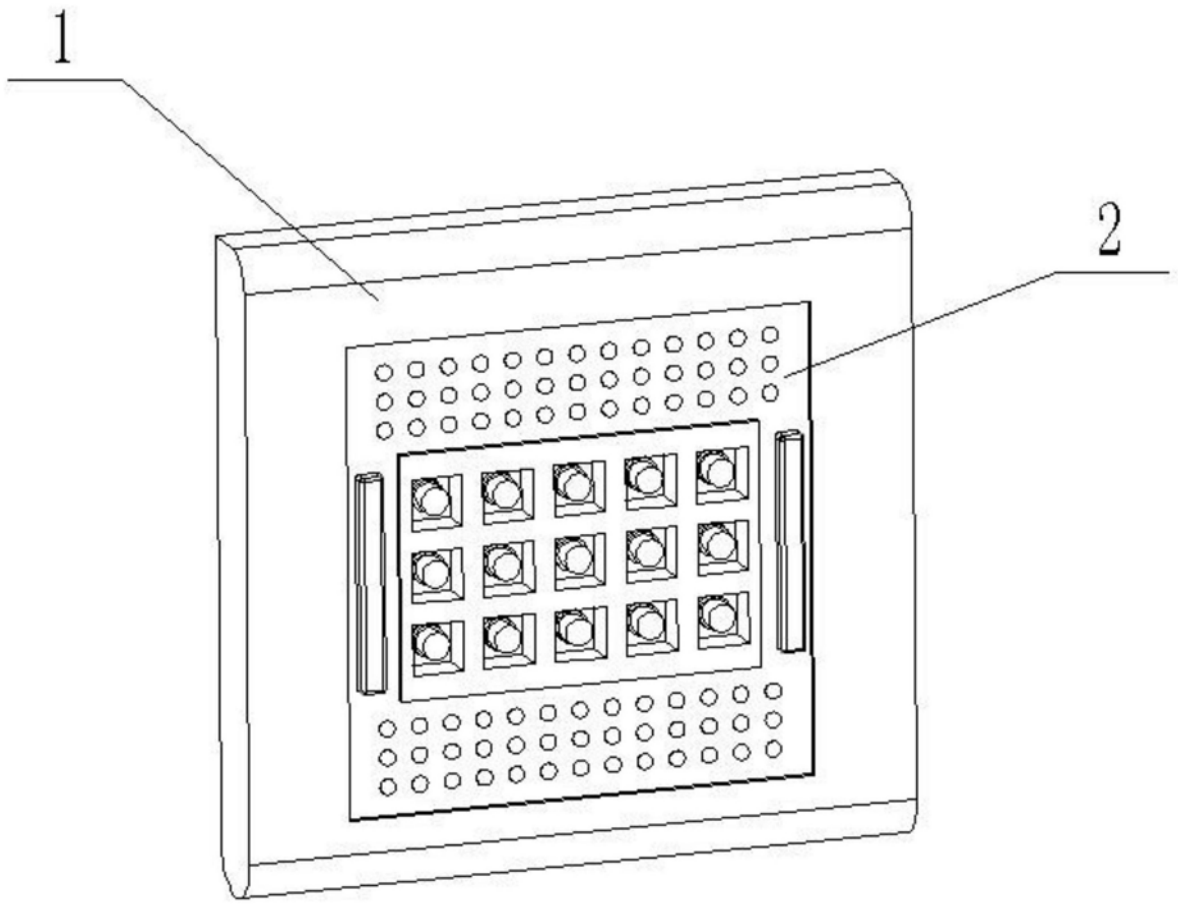

图1

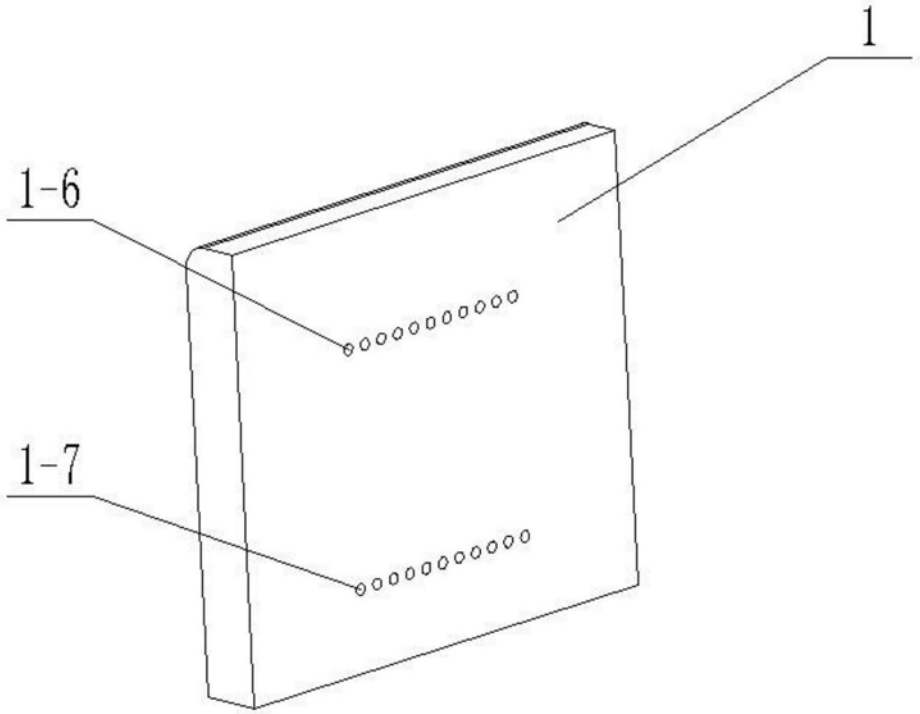

图2

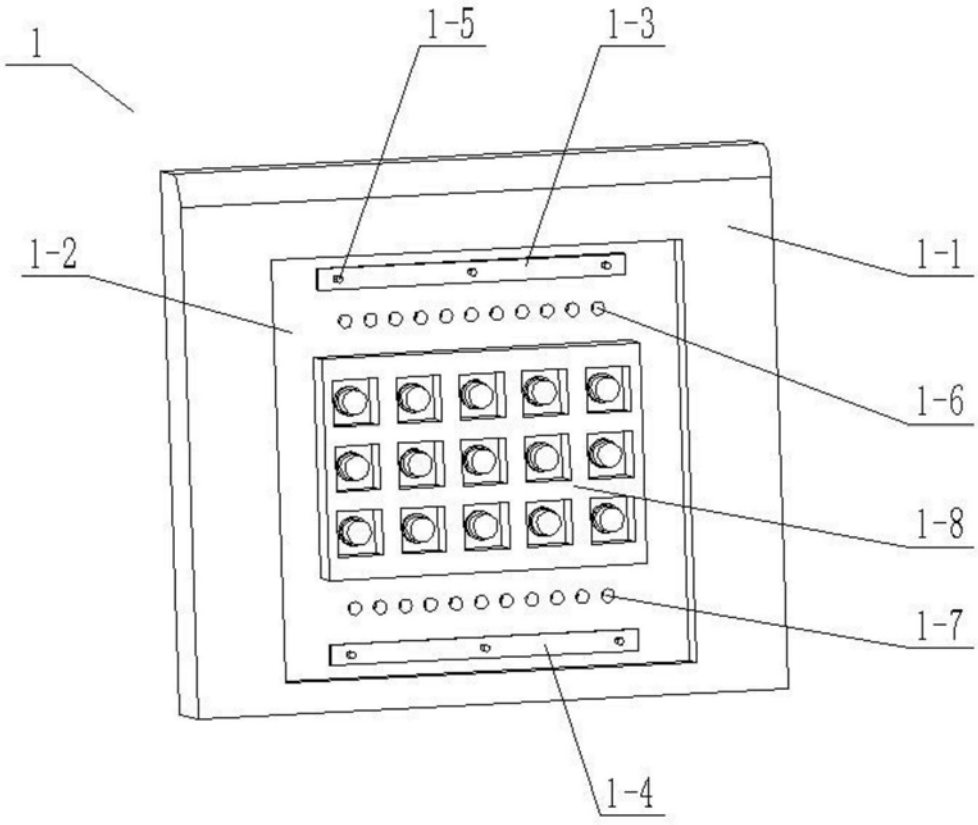

图3

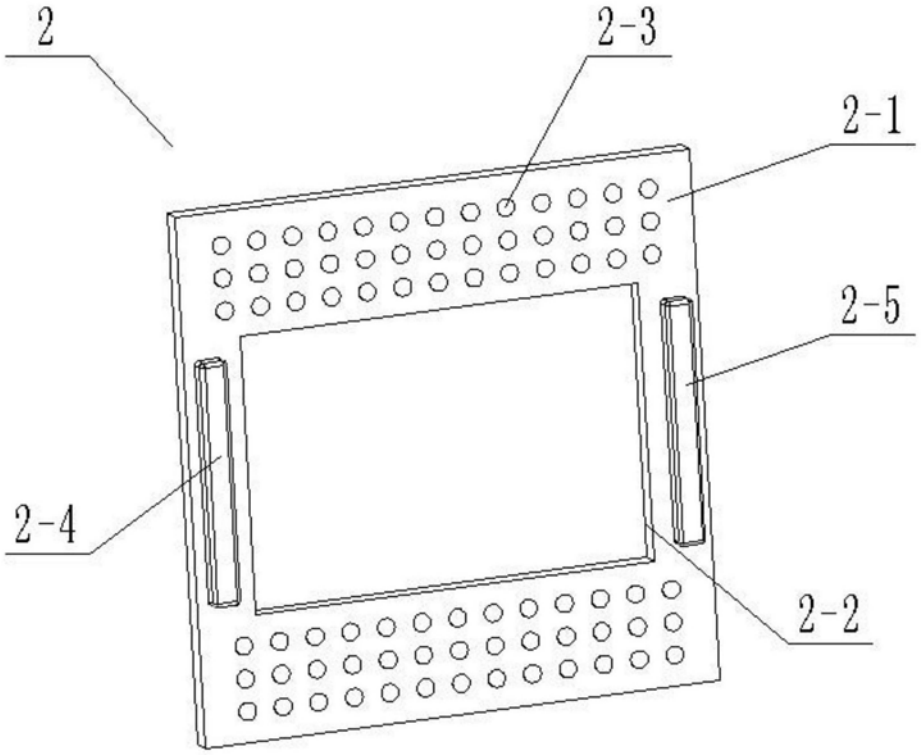

图4

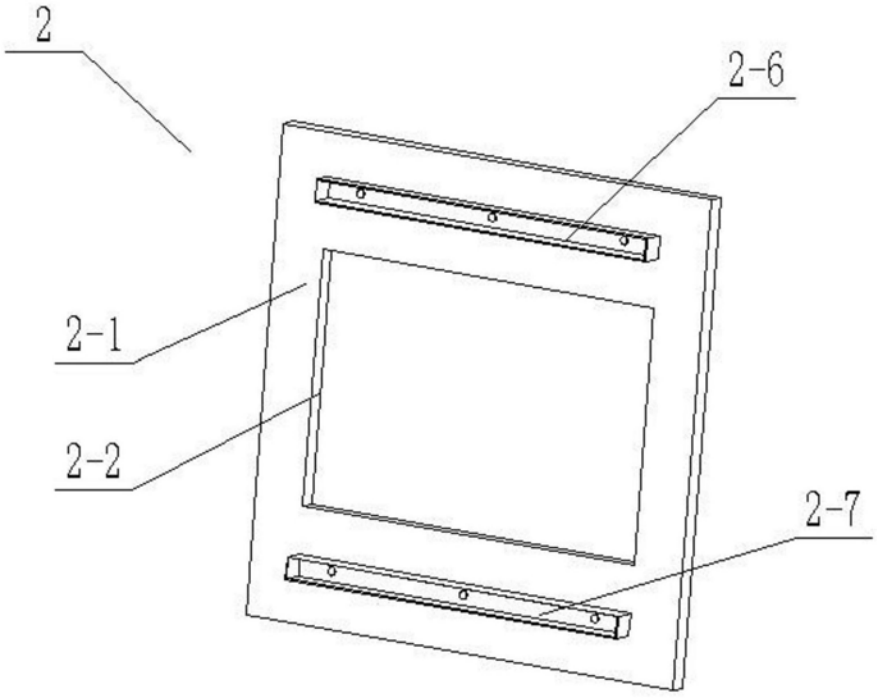

图5

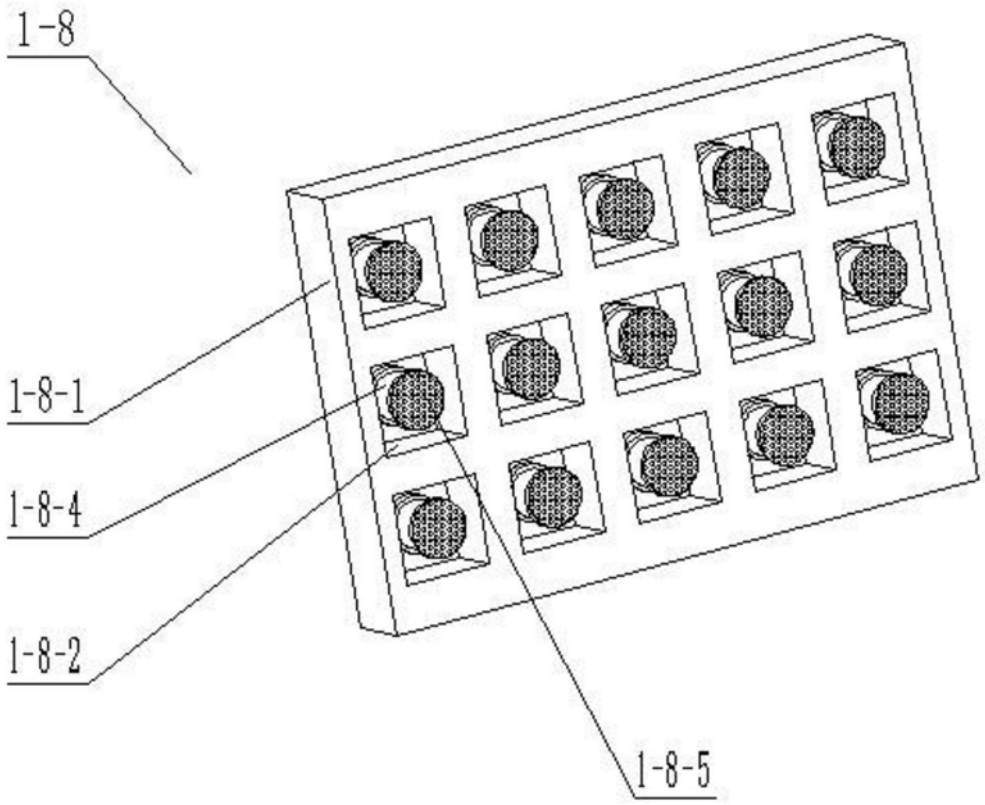

图6

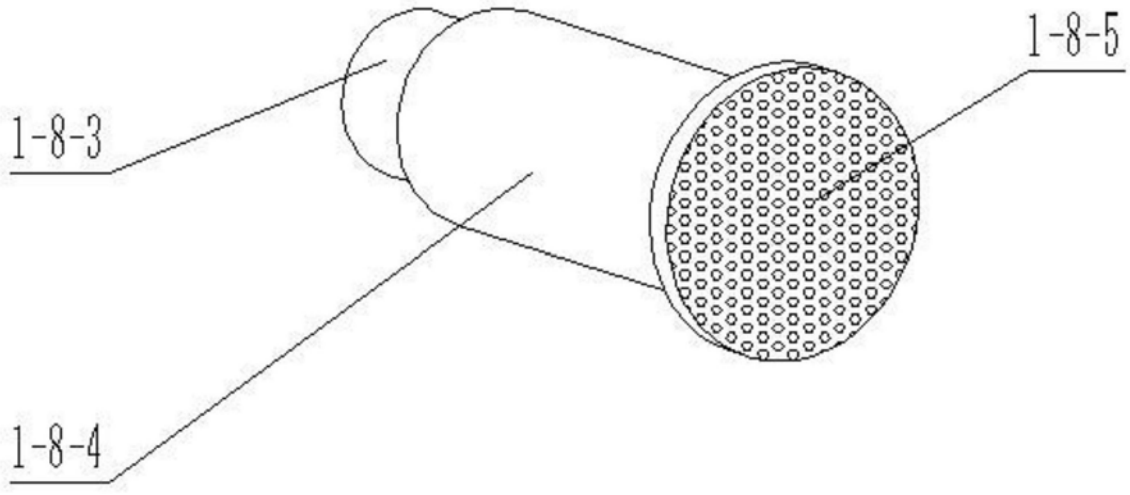

图7

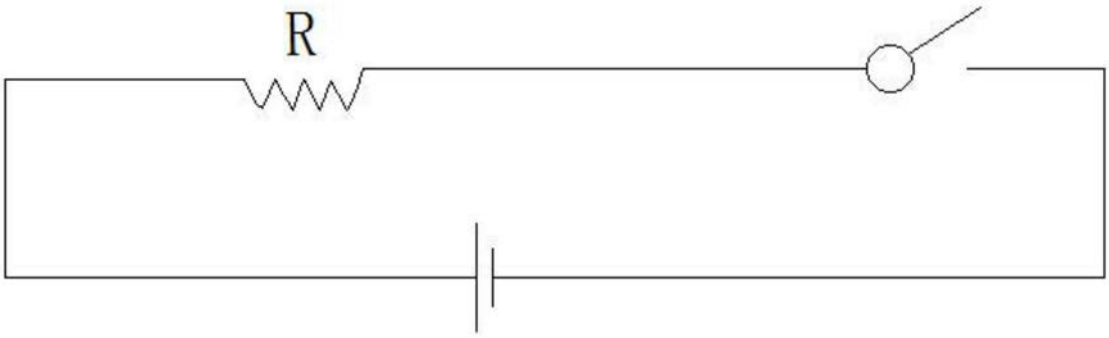

图8