(19)中华人民共和国国家知识产权局

(12)实用新型专利

(10)授权公告号 CN 205306335 U
(45)授权公告日 2016.06.15

(21)申请号 201521050101.6

(22)申请日 2015.12.12

(73)专利权人 黄心怡
地址 610000 四川省成都市金堂县赵镇和平街23号1栋1楼2号

(72)发明人 黄心怡

(51)Int.Cl.
A47B 31/00(2006.01)
A47B 31/02(2006.01)

权利要求书1页 说明书2页 附图1页

(54)实用新型名称

一种多功能环保餐车

(57)摘要

本实用新型公开了一种多功能环保餐车。包括车体，设于车体下部的灶台、消毒室、保鲜室、杂物堆放室、堆放台、燃料堆放室，设于车体上部的油烟回收处理装置，设于车体底部的滚轮，以及电源；所述堆放台位于车体中部，杂物堆放室、保鲜室、消毒室从左到右依次设于车体下部并合为一体位于堆放台下端，灶台设于堆放台左方，燃料堆放室设于灶台下方，油烟回收处理装置设于灶台上方，包括抽风机和通过管道与抽风机连接的过滤罐和装在过滤罐中的过滤液。本实用新型提供一种高度集成且环保的餐车，此餐车能最大限度达到在外售卖加热食品的安全性和卫生标准，卖家只需要此餐车即可以提供全方位的服务，并且结构简单，操作便捷，非常实用。

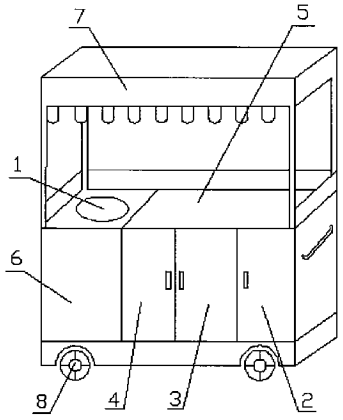

CN 205306335 U

1.一种多功能环保餐车，其特征在于，包括车体，设于车体下部的灶台(1)、消毒室(2)、保鲜室(3)、杂物堆放室(4)、堆放台(5)、燃料堆放室(6)，设于车体上部的油烟回收处理装置(7)，设于车体底部的滚轮(8)，以及电源；所述堆放台(5)位于车体中部，杂物堆放室(4)、保鲜室(3)、消毒室(2)从左到右依次设于车体下部并合为一体位于堆放台(5)下端，灶台(1)设于堆放台(5)左方，燃料堆放室(6)设于灶台(1)下方，油烟回收处理装置(7)设于灶台(1)上方，包括抽风机和通过管道与抽风机连接的过滤罐和装在过滤罐中的过滤液。

2.根据权利要求1所述的一种多功能环保餐车，其特征在于，所述保鲜室(3)为密封仓。

3.根据权利要求2所述的一种多功能环保餐车，其特征在于，所述消毒室(2)内设有紫光灯。

4.根据权利要求3所述的一种多功能环保餐车，其特征在于，所述油烟回收处理装置(7)通过支撑杆与堆放台(5)和灶台(1)连接后的侧边连接。

5.根据权利要求4所述的一种多功能环保餐车，其特征在于，所述消毒室(2)、保鲜室(3)、杂物堆放室(4)、燃料堆放室(6)均设有门。

6.根据权利要求5所述的一种多功能环保餐车，其特征在于，在支撑杆上还设有照明灯。

7.根据权利要求6所述的一种多功能环保餐车，其特征在于，在堆放台(5)和灶台(1)连接后的前、左、右侧还设有围栏。

8.根据权利要求7所述的一种多功能环保餐车，其特征在于，在车体下部还设有推手和垃圾收集状置。

一种多功能环保餐车

技术领域

[0001] 本实用新型涉及一种多功能环保餐车，属于移动餐车领域。

背景技术

[0002] 餐车因其灵活性和便捷性得到广泛使用，在中国大街小巷随处可见，俗称摆地摊，特别是由此而生的夜市生意非常火爆。但是这些摆摊地点往往存在环境卫生不好，很大一部分原因是，餐车的使用不环保，产生大量的油烟和垃圾，加上现有的餐车功能不全，导致存放的食物容易腐坏，餐具不卫生，无法做到正规饭馆的卫生标准。

实用新型内容

[0003] 本实用新型的目的在于提供一种多功能环保餐车，解决现有餐车不环保、功能不全的问题。

[0004] 为了实现上述目的，本实用新型采用的技术方案如下：

[0005] 一种多功能环保餐车，包括车体，设于车体下部的灶台、消毒室、保鲜室、杂物堆放室、堆放台、燃料堆放室，设于车体上部的油烟回收处理装置，设于车体底部的滚轮，以及电源；所述堆放台位于车体中部，杂物堆放室、保鲜室、消毒室从左到右依次设于车体下部并合为一体位于堆放台下端，灶台设于堆放台左方，燃料堆放室设于灶台下方，油烟回收处理装置设于灶台上方，包括抽风机和通过管道与抽风机连接的过滤罐和装在过滤罐中的过滤液。

[0006] 作为优选，所述保鲜室为密封仓。所述消毒室内设有紫光灯。

[0007] 进一步地，所述油烟回收处理装置通过支撑杆与堆放台和灶台连接后的侧边连接。

[0008] 再进一步地，所述消毒室、保鲜室、杂物堆放室、燃料堆放室均设有门。

[0009] 为了增强此餐车的便捷性，在支撑杆上还设有照明灯。在堆放台和灶台连接后的前、左、右侧还设有围栏。在车体下部还设有推手和垃圾收集状置。

[0010] 与现有技术相比，本实用新型具有以下有益效果：

[0011] 本实用新型提供一种高度集成且环保的餐车，此餐车能最大限度达到在外售卖加热食品的安全性和卫生标准，卖家只需要此餐车即可以提供全方位的服务，并且结构简单，操作便捷，非常实用。

附图说明

[0012] 图1为本实用新型的结构示意图。

[0013] 其中，图中附图标记对应部件分别为：

[0014] 1-灶台，2-消毒室，3-保鲜室，4-杂物堆放室，5-堆放台，6-燃料堆放室，7-油烟回收处理装置，8-滚轮。

具体实施方式

[0015] 下面结合实施例及其附图，对本实用新型作进一步地详细说明，但本实用新型的实施方式不限于此。

[0016] 实施例

[0017] 如图1所示，一种多功能环保餐车，包括车体，设于车体下部的灶台1、消毒室2、保鲜室3、杂物堆放室4、堆放台5、燃料堆放室6，设于车体上部的油烟回收处理装置7，设于车体底部的滚轮8，以及电源；所述堆放台5位于车体中部，杂物堆放室4、保鲜室3、消毒室2从左到右依次设于车体下部并合为一体位于堆放台5下端，灶台1设于堆放台5左方，燃料堆放室6设于灶台1下方，油烟回收处理装置7设于灶台1上方，包括抽风机和通过管道与抽风机连接的过滤罐和装在过滤罐中的过滤液，优选饱和的Na_2CO_3溶液。

[0018] 在本实施例中，保鲜室3为密封仓，节能环保。消毒室采用紫光灯消毒，灶台采用煤气灶，相应的，在燃料堆放室6内则放置煤气罐，也可采用炭火灶台。

[0019] 在本实施例中，油烟回收处理装置7通过支撑杆与堆放台5和灶台1连接后的侧边连接。

[0020] 在本实施例中，消毒室2、保鲜室3、杂物堆放室4、燃料堆放室6均设有门，其中，杂物堆放室从上到下依次设有多个可抽出的格栅，便于杂物的分类存放。

[0021] 在本实施例中，在支撑杆上还设有照明灯，在堆放台5和灶台1连接后的前、左、右侧还设有围栏，在车体下部还设有推手和垃圾收集状置，推手最佳设置位置为消毒室右侧外壁上，垃圾收集装置最佳设置位置为燃料堆放室6左侧外壁上。

[0022] 根据上述实施例，就可以较好地实现本实用新型，基于上述结构设计的前提下，为解决同样的技术问题，即使在本实用新型上做出的一些无实质性的改动或润色，所采用的技术方案的实质仍然与本实用新型一样，故其也应当在本实用新型的保护范围内。

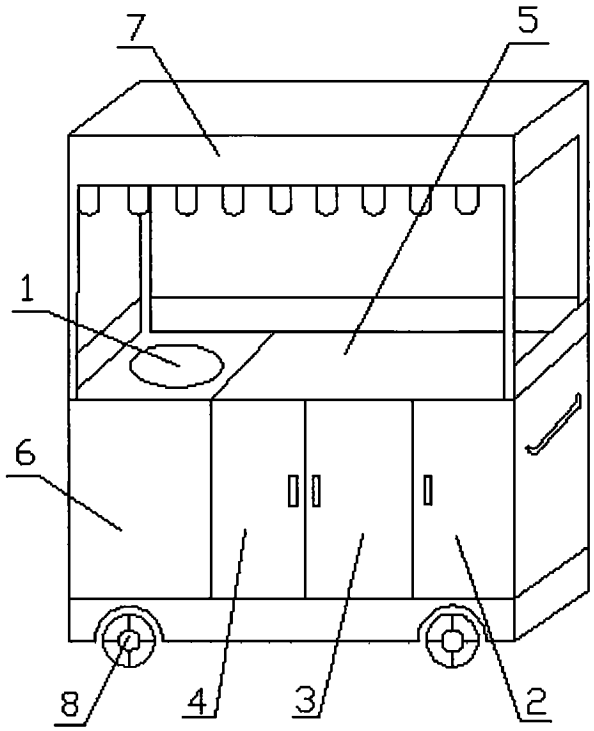

图1