(19)中华人民共和国国家知识产权局

(12)发明专利申请

(10)申请公布号 CN 110293715 A
(43)申请公布日 2019.10.01

(21)申请号 201910665568.8

(22)申请日 2019.07.23

(71)申请人 吴江市美林格纺织品有限公司
地址 215200 江苏省苏州市盛泽镇镇南开发区茅塔村

(72)发明人 罗振峰

(51)Int.Cl.
B32B 9/02(2006.01)
B32B 9/04(2006.01)
B32B 27/36(2006.01)
B32B 27/02(2006.01)
B32B 27/06(2006.01)
B32B 33/00(2006.01)
B32B 27/32(2006.01)
B32B 27/34(2006.01)
B32B 5/06(2006.01)
A41D 31/30(2019.01)
A41D 31/102(2019.01)
A41D 31/04(2019.01)
A41D 31/02(2019.01)

权利要求书1页 说明书2页 附图1页

(54)发明名称

一种透气性好的乱麻面料

(57)摘要

本发明公开了一种透气性好的乱麻面料，包括本体，所述本体正面顶部的左侧固定连接有标签，所述本体包括基面层，所述基面层的底部缝合有亲肤层，所述基面层的顶部缝合有抗菌层，所述抗菌层的顶部喷涂有光触媒层，所述光触媒层的顶部固定连接有透气层，所述透气层的顶部缝合有防水透气膜，所述基面层是棉加绦混纺的面料，所述基面层的厚度为0.1-0.15cm，所述亲肤层采用棉纤维编织而成，通过机器在其表面做磨毛处理后。本发明通过基面层、亲肤层、抗菌层、光触媒层、透气层和防水透气膜的配合使用，能够为面料提供良好的透气性和防水性能，而且还极大的提高了面料的抗菌性，使用户穿戴更加舒适，给用户的穿戴带来了极大的便利。

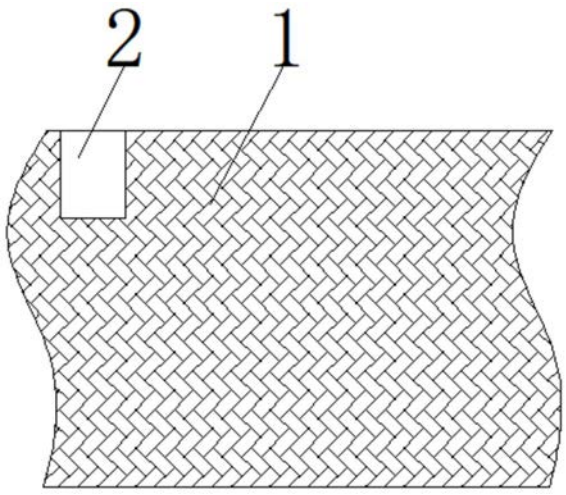

CN 110293715 A

1.一种透气性好的乱麻面料，包括本体(1)，其特征在于：所述本体(1)正面顶部的左侧固定连接有标签(2)，所述本体(1)包括基面层(3)，所述基面层(3)的底部缝合有亲肤层(4)，所述基面层(3)的顶部缝合有抗菌层(5)，所述抗菌层(5)的顶部喷涂有光触媒层(6)，所述光触媒层(6)的顶部固定连接有透气层(7)，所述透气层(7)的顶部缝合有防水透气膜(8)。

2.根据权利要求1所述的一种透气性好的乱麻面料，其特征在于：所述基面层(3)是棉加绦混纺的面料，所述基面层(3)的厚度为0.1-0.15cm。

3.根据权利要求1所述的一种透气性好的乱麻面料，其特征在于：所述亲肤层(4)采用棉纤维编织而成，通过机器在其表面做磨毛处理后，其表面会有一层细绒。

4.根据权利要求1所述的一种透气性好的乱麻面料，其特征在于：所述抗菌层(5)采用竹纤维材料制成，所述透气层(7)采用大孔径的涤纶面料制成。

5.根据权利要求1所述的一种透气性好的乱麻面料，其特征在于：所述防水透气膜(8)采用PTFE膜与尼龙面料复合而成，所述防水透气膜(8)的厚度为0.2-0.3cm。

一种透气性好的乱麻面料

技术领域

[0001] 本发明涉及面料技术领域，具体为一种透气性好的乱麻面料。

背景技术

[0002] 乱麻是面料肌理纹路的一种风格，成分规格比较多，有全涤的，TR的等，常见的全涤乱麻居多，其利用织针把各种原料和品种的纱线构成线圈、再经串套连接成针织物的工艺过程，针织物质地松软，有良好的抗皱性与透气性，并有较大的延伸性与弹性，穿着舒适，多用于外套，连衣裙，半身裙，裤料等，但是现有的乱麻面料其抗菌性和防水性能并不好，影响了用户穿戴的舒适性，给用户的日常穿戴带来了极大的不便。

发明内容

[0003] 本发明的目的在于提供一种透气性好的乱麻面料，具备舒适性好的优点，解决了现有的乱麻面料其抗菌性和防水性能并不好，影响了用户穿戴的舒适性，给用户的日常穿戴带来了极大不便的问题。

[0004] 为实现上述目的，本发明提供如下技术方案：一种透气性好的乱麻面料，包括本体，所述本体正面顶部的左侧固定连接有标签，所述本体包括基面层，所述基面层的底部缝合有亲肤层，所述基面层的顶部缝合有抗菌层，所述抗菌层的顶部喷涂有光触媒层，所述光触媒层的顶部固定连接有透气层，所述透气层的顶部缝合有防水透气膜。

[0005] 优选的，所述基面层是棉加绦混纺的面料，所述基面层的厚度为0.1-0.15cm。

[0006] 优选的，所述亲肤层采用棉纤维编织而成，通过机器在其表面做磨毛处理后，其表面会有一层细绒。

[0007] 优选的，抗菌层采用竹纤维材料制成，所述透气层采用大孔径的涤纶面料制成。

[0008] 优选的，所述防水透气膜采用PTFE膜与尼龙面料复合而成，所述防水透气膜的厚度为0.2-0.3cm。

[0009] 与现有技术相比，本发明的有益效果如下：

[0010] 1、本发明通过基面层、亲肤层、抗菌层、光触媒层、透气层和防水透气膜的配合使用，能够为面料提供良好的透气性和防水性能，而且还极大的提高了面料的抗菌性，使用户穿戴更加舒适，给用户的穿戴带来了极大的便利。

[0011] 2、本发明通过设置亲肤层，能够更是用户穿戴起来更加的舒适，更好的保证了用户使用的愉悦性，通过设置抗菌层和光触媒层，能够为基面层提供良好的抗菌性能，更好的保证了用户使用的舒适性，通过设置透气层，能够对面料提供良好的透气性能，更好的保证了用户的舒适性，通过设置防水透气膜，能够为用户提供良好防水性能的同时还为用户提供良好的透气性能，给用户的穿戴带来了极大的舒适性。

附图说明

[0012] 图1为本发明结构示意图；

[0013] 图2为本发明本体内部连接结构示意图。

[0014] 图中：1、本体；2、标签；3、基面层；4、亲肤层；5、抗菌层；6、光触媒层；7、透气层；8、防水透气膜。

具体实施方式

[0015] 下面将结合本发明实施例中的附图，对本发明实施例中的技术方案进行清楚、完整地描述，显然，所描述的实施例仅仅是本发明一部分实施例，而不是全部的实施例。基于本发明中的实施例，本领域普通技术人员在没有做出创造性劳动前提下所获得的所有其他实施例，都属于本发明保护的范围。

[0016] 本发明的部件均为通用标准件或本领域技术人员知晓的部件，其结构和原理都为本技术人员均可通过技术手册得知或通过常规实验方法获知。

[0017] 请参阅图1-2，一种透气性好的乱麻面料，包括本体1，本体1正面顶部的左侧固定连接有标签2，本体1包括基面层3，基面层3是棉加绦混纺的面料，基面层3的厚度为0.1-0.15cm，基面层3的底部缝合有亲肤层4，亲肤层4采用棉纤维编织而成，通过机器在其表面做磨毛处理后，其表面会有一层细绒，通过设置亲肤层4，能够更是用户穿戴起来更加的舒适，更好的保证了用户使用的愉悦性，基面层3的顶部缝合有抗菌层5，抗菌层5的顶部喷涂有光触媒层6，通过设置抗菌层5和光触媒层6，能够为基面层3提供良好的抗菌性能，更好的保证了用户使用的舒适性，光触媒层6的顶部固定连接有透气层7，抗菌层5采用竹纤维材料制成，透气层7采用大孔径的涤纶面料制成，通过设置透气层7，能够对面料提供良好的透气性能，更好的保证了用户的舒适性，透气层7的顶部缝合有防水透气膜8，防水透气膜8采用PTFE膜与尼龙面料复合而成，防水透气膜8的厚度为0.2-0.3cm，通过设置防水透气膜8，能够为用户提供良好防水性能的同时还为用户提供良好的透气性能，给用户的穿戴带来了极大的舒适性，通过基面层3、亲肤层4、抗菌层5、光触媒层6、透气层7和防水透气膜8的配合使用，能够为面料提供良好的透气性和防水性能，而且还极大的提高了面料的抗菌性，使用户穿戴更加舒适，给用户的穿戴带来了极大的便利。

[0018] 使用时，通过亲肤层4，能够更是用户穿戴起来更加的舒适，更好的保证了用户使用的愉悦性，通过抗菌层5和光触媒层6，能够为基面层3提供良好的抗菌性能，更好的保证了用户使用的舒适性，通过透气层7，能够对面料提供良好的透气性能，更好的保证了用户的舒适性，通过防水透气膜8，能够为用户提供良好防水性能的同时还为用户提供良好的透气性能，给用户的穿戴带来了极大的舒适性。

[0019] 尽管已经示出和描述了本发明的实施例，对于本领域的普通技术人员而言，可以理解在不脱离本发明的原理和精神的情况下可以对这些实施例进行多种变化、修改、替换和变型，本发明的范围由所附权利要求及其等同物限定。

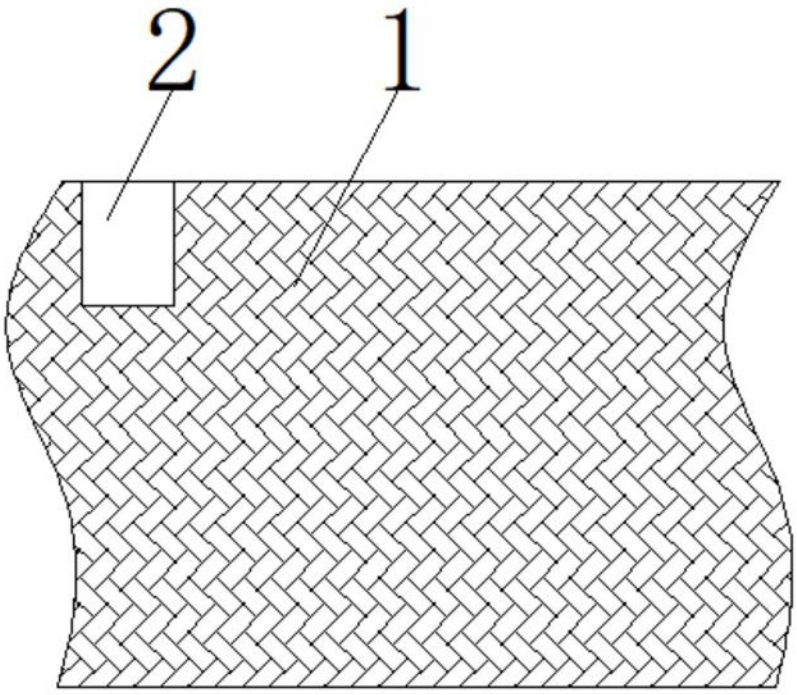

图1

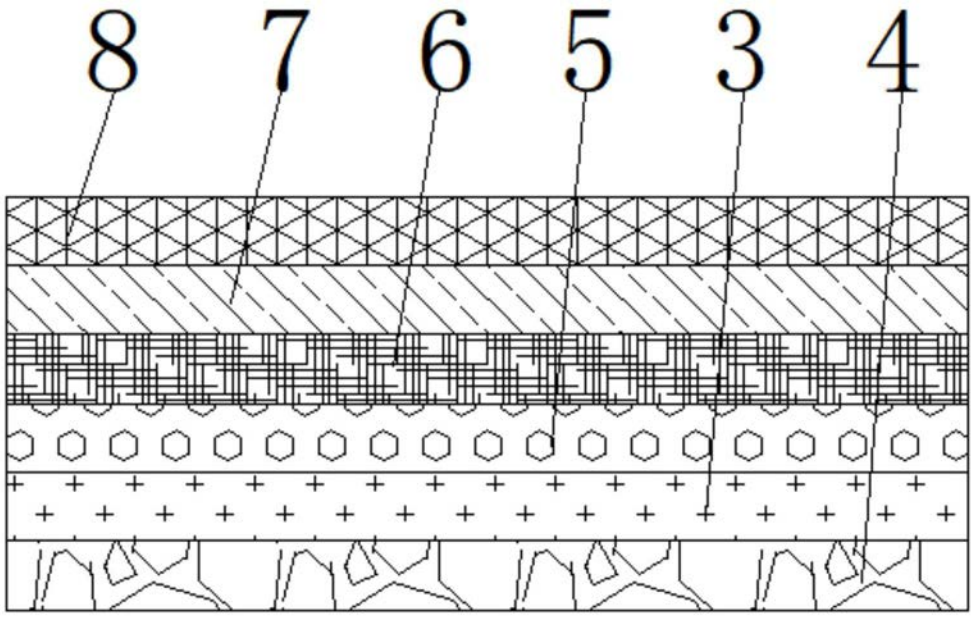

图2