(19)中华人民共和国国家知识产权局

(12)实用新型专利

(10)授权公告号 CN 204015770 U
(45)授权公告日 2014.12.17

(21)申请号 201420142842.6

(22)申请日 2014.03.27

(73)专利权人 朱家春
地址 223300 江苏省淮安市淮阴区丁集镇丁集村8组

(72)发明人 朱家春

(74)专利代理机构 淮安市科文知识产权事务所 32223
代理人 朱介人

(51)Int.Cl.
A47G 1/02(2006.01)

(ESM)同样的发明创造已同日申请发明专利

权利要求书1页 说明书1页 附图1页

(54)实用新型名称

更衣镜

(57)摘要

本实用新型公开了一种更衣镜，包括镜体和支架，支架设有底座，支架顶部设有支杆，所述支杆与支架活动连接，并以支架为转轴水平转动，所述镜体背面与支杆活动连接，镜体能以支杆为转轴相对于支架向上转动。所述支杆与支架之间通过轴承连接。所述镜体与支杆之间通过阻尼轴承连接。所述阻尼轴承以支架为中心对称地设置在支杆两端。本实用新型结构简单，镜体可以360度水平旋转，也可以上下转动镜面，让人使用时视线无阻碍，调节角度方便易用，而且本实用新型水平转轴采用阻尼轴承，镜体在上下转动到一定角度时，会固定在一个角度，不会自行下落。

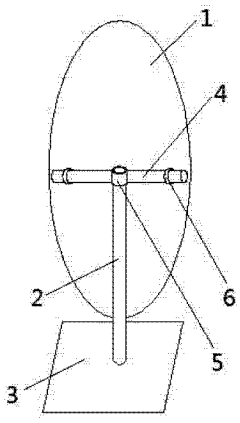

CN 204015770 U

1. 更衣镜，包括镜体和支架，其特征在于：支架设有底座，支架顶部设有支杆，所述支杆与支架活动连接，并以支架为转轴水平转动，所述镜体背面与支杆活动连接，镜体能以支杆为转轴相对于支架向上转动。

2. 根据权利要求 1 所述的更衣镜，其特征在于：所述支杆与支架之间通过轴承连接。

3. 根据权利要求 1 所述的更衣镜，其特征在于：所述镜体与支杆之间通过阻尼轴承连接。

4. 根据权利要求 3 所述的更衣镜，其特征在于：所述阻尼轴承以支架为中心对称地设置在支杆两端。

更衣镜

技术领域

[0001] 本实用新型涉及家具，特别涉及一种更衣镜。

背景技术

[0002] 旋转式镜子多为化妆镜，且镜子与支架之间的旋转点多设置于镜子的左右两侧，使镜子可绕左右两旋转点构成的轴上下翻转，可根据使用者的角度喜好选择其翻转位置。而更衣镜则大多是直接固定于家庭的某个竖直墙壁，或放置于某个位置，其镜面位置不可变化，如果使用者需要变换角度，则需要搬动更衣镜，操作不方便。

实用新型内容

[0003] 为了克服上述缺陷，本实用新型提供了一种更衣镜，可以水平转动，也可上下转动，从而调节不同的角度，方便使用。

[0004] 本实用新型通过以下技术方案实现：

[0005] 更衣镜，包括镜体和支架，支架设有底座，支架顶部设有支杆，所述支杆与支架活动连接，并以支架为转轴水平转动，所述镜体背面与支杆活动连接，镜体能以支杆为转轴相对于支架向上转动。

[0006] 所述支杆与支架之间通过轴承连接。

[0007] 所述镜体与支杆之间通过阻尼轴承连接。

[0008] 所述阻尼轴承以支架为中心对称地设置在支杆两端。

[0009] 本实用新型的有益效果：本实用新型结构简单，镜体可以 360 度水平旋转，也可以上下转动镜面，让人使用时视线无阻碍，调节角度方便易用，而且本实用新型水平转轴采用阻尼轴承，镜体在上下转动到一定角度时，会固定在一个角度，不会自行下落。

附图说明

[0010] 图 1 为本实用新型结构示意图。

具体实施方式

[0011] 如图 1 所示，本实用新型包括镜体 1 和支架 2，支架 2 设有底座 3，支架 2 顶部设有支杆 4，支杆 4 与支架 2 活动连接，在本实施例中，支杆 4 与支架 2 之间是通过轴承 5 连接的。

[0012] 支杆 4 以支架 2 为转轴水平转动，而镜体 1 的背面与支杆 4 也是活动连接，镜体 1 能以支杆 4 为转轴相对于支架 2 向上转动。在本实施例中，镜体 1 与支杆 4 之间通过阻尼轴承 6 连接。阻尼轴承 6 以支架 2 为中心对称地设置在支杆 4 的两端。阻尼轴承 6 可以让镜体 1 固定在某一位置而不转动，因此使用者可以将镜体 1 转动任何角度来使用。

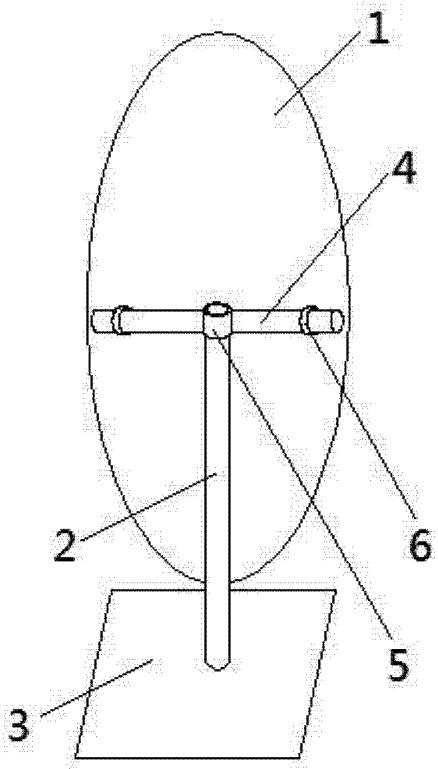

图 1