(19)中华人民共和国国家知识产权局

(12)实用新型专利

(10)授权公告号 CN 202461309 U
(45)授权公告日 2012.10.03

(21)申请号 201220084566.3

(22)申请日 2012.03.08

(73)专利权人 福州佳新创辉机电有限公司
地址 350001 福建省福州市仓山区金山开发区金塘路 11 号

(72)发明人 黄钐峰

(74)专利代理机构 厦门龙格专利事务所（普通合伙） 35207
代理人 娄烨明

(51)Int.Cl.
B21D 37/10(2006.01)
B21D 22/02(2006.01)

权利要求书 1 页 说明书 1 页 附图 1 页

(54)实用新型名称

一种带有废料变形机构的冷冲压模具

(57)摘要

本实用新型公开了一种带有废料变形机构的冷冲压模具，包括冲头和凹模，所述的凹模上设有废料槽；所述的冲头位于废料槽的正上方；所述的废料槽上设有变形机构。本实用新型具有结构简单的特点、解决了特定情况下冲压过程中产生的废料需从上方取出不易的问题，提高了工作效率。

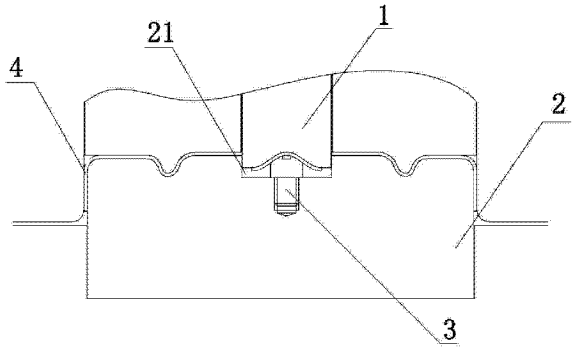

CN 202461309 U

1. 一种带有废料变形机构的冷冲压模具，包括冲头 (1) 和凹模 (2)，所述的凹模 (2) 上设有废料槽 (21)；所述的冲头 (1) 位于废料槽 (21) 的正上方；其特征在于：所述的废料槽 (21) 上螺纹连接有变形机构 (3)；所述的变形机构 (3) 可以是以下其中的一种或多种：铆钉、圆棒、凸块。

一种带有废料变形机构的冷冲压模具

技术领域

[0001] 本实用新型涉及冷冲压模具领域，尤其涉及到一种带有废料变形机构的冷冲压模具。

背景技术

[0002] 现有的冷冲压模具的废料取出机构多为模具凹模上做废料孔，在特定的条件下，由于模具结构原因，废料只能采取从废料槽的上方取出，由于废料会夹在凹模中，难以取出，如果废料不取出则模具无法正常工作，影响正常的生产。

实用新型内容

[0003] 本实用新型的目的在于克服上述的不足之处而提供一种结构简单、方便废料取出、提高工作效率、实用的带有废料变形机构的冷冲压模具。

[0004] 本实用新型是通过如下方式实现的：

[0005] 一种带有废料变形机构的冷冲压模具，包括冲头 1 和凹模 2，所述的凹模 2 上设有废料槽 21；所述的冲头 1 位于废料槽 21 的正上方；其特征在于：所述的废料槽 21 上螺纹连接有变形机构 3；所述的变形机构 3 可以是以下其中的一种或多种：铆钉、圆棒、凸块。

[0006] 本实用新型的优点在于：通过废料变形机构对废料进行变形后，冲压后的废料就不会卡在废料槽内，便于下步工序的操作；从而提高了工作效率。

附图说明

[0007] 图 1 本实用新型结构示意图。

具体实施方式

[0008] 现结合附图，详述本实用新型具体实施方式：

[0009] 如图 1 所示，一种带有废料变形机构的冷冲压模具，包括冲头 1 和凹模 2，所述的凹模 2 上开设有废料槽 21；所述的冲头 1 位于废料槽 21 的正上方；所述的废料槽 21 上螺纹连接或铆接有变形机构 3；变形机构 3 可以是以下其中的一种或多种：铆钉、圆棒、凸块。

[0010] 工作时，将工件 4 固定于凹模 2 上，冲头 1 运作，对工件 4 进行冲压；冲头 1 与废料槽 21 产生的废料经过变形机构 3 进行变形，废料就不会卡在废料槽 21 内，然后用带有磁性的工具将废料吸出废料槽 21，如此大大地提高了生产的工作效率。

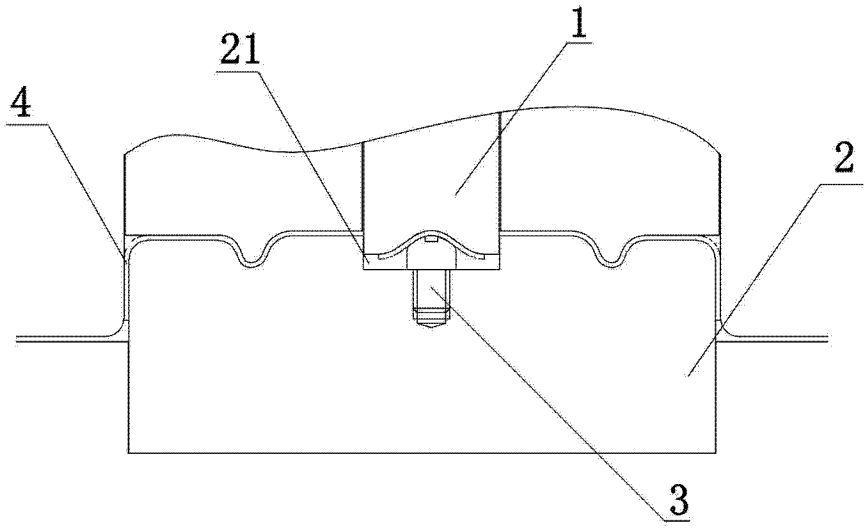

图 1