(19)中华人民共和国国家知识产权局

(12)实用新型专利

(10)授权公告号 CN 206260073 U
(45)授权公告日 2017.06.16

(21)申请号 201621398670.4

(22)申请日 2016.12.05

(73)专利权人 武汉科技大学
地址 430081 湖北省武汉市青山区和平大道947号

(72)发明人 李婧雅 任鹏佐 董芷君 胡灵 贾含

(51)Int.Cl.
H04R 1/10(2006.01)

权利要求书1页 说明书2页 附图1页

(54)实用新型名称

一种带夹子的易收纳耳机线

(57)摘要

本实用新型涉及电子配件领域，具体涉及一种带夹子的易收纳耳机线，它包括耳机线、耳机线插头、左耳机支线、右耳机支线、左听筒、右听筒、绕线杆、夹子、粘毛带圆毛面、粘毛带刺毛面；所述耳机线底端设有与之电性相连的耳机线插头，耳机线顶端左右分叉为左耳机支线和右耳机支线，左耳机支线顶端设有与之电性相连的左听筒，右耳机支线顶端设有与之电性相连的右听筒，耳机线顶部靠近耳机线顶端分叉点位置处固定设有一根水平的绕线杆。本实用新型能将耳机线过长的部分方便的收纳起来，避免人们在使用耳机的过程中由于耳机线过长而影响人们的正常行走和听音乐，此外人们在不使用耳机线时也能将耳机线方便的收纳起来，避免耳机线缠绕打结后难以解开。

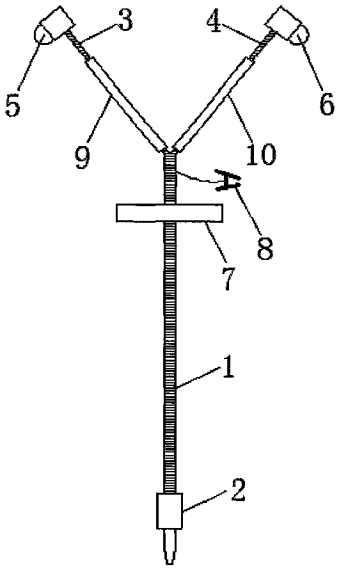

CN 206260073 U

1.一种带夹子的易收纳耳机线，其特征在于它包括耳机线、耳机线插头、左耳机支线、右耳机支线、左听筒、右听筒、绕线杆、夹子、粘毛带圆毛面、粘毛带刺毛面；所述耳机线底端设有与之电性相连的耳机线插头，耳机线顶端左右分叉为左耳机支线和右耳机支线，左耳机支线顶端设有与之电性相连的左听筒，右耳机支线顶端设有与之电性相连的右听筒，耳机线顶部靠近耳机线顶端分叉点位置处固定设有一根水平的绕线杆，绕线杆呈长度短的水平圆柱状，绕线杆背面的水平中心曲面壁边缘与耳机线固定粘连，耳机线上位于耳机线顶端分叉点和绕线杆之间通过一根软绳与一个小型夹子固定相连，左耳机支线的外表面包裹有一薄层粘毛带圆毛面，粘毛带圆毛面将整个左耳机支线的外表面都包裹覆盖住，右耳机支线的外表面包裹有一薄层粘毛带刺毛面，粘毛带刺毛面将整个右耳机支线的外表面都包裹覆盖住，粘毛带圆毛面和粘毛带刺毛面能相互粘合。

一种带夹子的易收纳耳机线

【技术领域】

[0001] 本实用新型涉及电子配件领域，具体的说涉及一种带夹子的易收纳耳机线。

【背景技术】

[0002] 耳机线是人们日常生活中常用的一种电子配件用品，传统的耳机线一般较长，人们戴上耳机后在行走的过程中，耳机线过长的部分往往会在人们的胸前大幅自由摆动，不仅会影响人们的正常行走，也给人们正常听音乐造成了不便，此外传统的耳机线也不便于收纳，人们往往是将耳机线随意卷曲成环形来进行收纳，随意卷曲容易造成耳机线相互缠绕，人们经常需要将缠绕的耳机线解开后才能正常使用。

【实用新型内容】

[0003] 本实用新型要解决的技术问题是提供一种带夹子的易收纳耳机线，它能将耳机线过长的部分方便的收纳起来，避免人们在使用耳机的过程中由于耳机线过长而影响人们的正常行走和听音乐，此外人们在不使用耳机线时也能将耳机线方便的收纳起来，避免耳机线缠绕打结后难以解开。

[0004] 为了达到上述目的，本实用新型提供的技术方案是：一种带夹子的易收纳耳机线，其特征在于它包括耳机线、耳机线插头、左耳机支线、右耳机支线、左听筒、右听筒、绕线杆、夹子、粘毛带圆毛面、粘毛带刺毛面；所述耳机线底端设有与之电性相连的耳机线插头，耳机线顶端左右分叉为左耳机支线和右耳机支线，左耳机支线顶端设有与之电性相连的左听筒，右耳机支线顶端设有与之电性相连的右听筒，耳机线顶部靠近耳机线顶端分叉点位置处固定设有一根水平的绕线杆，绕线杆呈长度短的水平圆柱状，绕线杆背面的水平中心曲面壁边缘与耳机线固定粘连，耳机线上位于耳机线顶端分叉点和绕线杆之间通过一根软绳与一个小型夹子固定相连，左耳机支线的外表面包裹有一薄层粘毛带圆毛面，粘毛带圆毛面将整个左耳机支线的外表面都包裹覆盖住，右耳机支线的外表面包裹有一薄层粘毛带刺毛面，粘毛带刺毛面将整个右耳机支线的外表面都包裹覆盖住，粘毛带圆毛面和粘毛带刺毛面能相互粘合。

[0005] 本实用新型的有益效果是：本实用新型能将耳机线过长的部分方便的收纳起来，避免人们在使用耳机的过程中由于耳机线过长而影响人们的正常行走和听音乐，此外人们在不使用耳机线时也能将耳机线方便的收纳起来，避免耳机线缠绕打结后难以解开。

【附图说明】

[0006] 下面结合附图和实施例对本实用新型作出进一步的说明。

[0007] 图1为本实用新型的结构示意图。

[0008] 图2为本实用新型使用时的状态示意图。

[0009] 其中，1-耳机线、2-耳机线插头、3-左耳机支线、4-右耳机支线、5-左听筒、6-右听筒、7-绕线杆、8-夹子、9-粘毛带圆毛面、10-粘毛带刺毛面。

【具体实施方式】

[0010] 在附图所示的实例中，如图1所示，一种带夹子的易收纳耳机线，其特征在于它包括耳机线、耳机线插头、左耳机支线、右耳机支线、左听筒、右听筒、绕线杆、夹子、粘毛带圆毛面、粘毛带刺毛面；所述耳机线底端设有与之电性相连的耳机线插头，耳机线顶端左右分叉为左耳机支线和右耳机支线，左耳机支线顶端设有与之电性相连的左听筒，右耳机支线顶端设有与之电性相连的右听筒，耳机线顶部靠近耳机线顶端分叉点位置处固定设有一根水平的绕线杆，绕线杆呈长度短的水平圆柱状，绕线杆背面的水平中心曲面壁边缘与耳机线固定粘连，耳机线上位于耳机线顶端分叉点和绕线杆之间通过一根软绳与一个小型夹子固定相连，左耳机支线的外表面包裹有一薄层粘毛带圆毛面，粘毛带圆毛面将整个左耳机支线的外表面都包裹覆盖住，右耳机支线的外表面包裹有一薄层粘毛带刺毛面，粘毛带刺毛面将整个右耳机支线的外表面都包裹覆盖住，粘毛带圆毛面和粘毛带刺毛面能相互粘合。

[0011] 使用本实用新型时，人们可以像使用传统耳机一样，将耳机线底端的耳机线插头插入手机、电脑等电子产品的耳机插孔中，然后利用耳机线顶端的两个听筒来听音乐，人们在佩戴耳机听音乐的过程中，若是耳机线过长，可以将位于绕线杆以下的耳机线部分绕绕线杆上下缠绕在绕线杆上，然后用耳机线上的夹子将缠绕后的耳机线夹住固定，避免缠绕后的耳机线自动旋转松开，避免人们在使用耳机的过程中由于耳机线过长而影响人们的正常行走和听音乐，当人们不使用耳机线时，可以通过粘毛带圆毛面和粘毛带刺毛面将左耳机支线和右耳机支线粘合成一条直耳机线(见图2)，然后将整个耳机线缠绕在绕线杆上，并用夹子固定，下次再使用时只需松开夹子并将缠绕的耳机线绕开即可，避免传统耳机线在卷曲收纳时耳机线容易打结难以解开的缺陷。

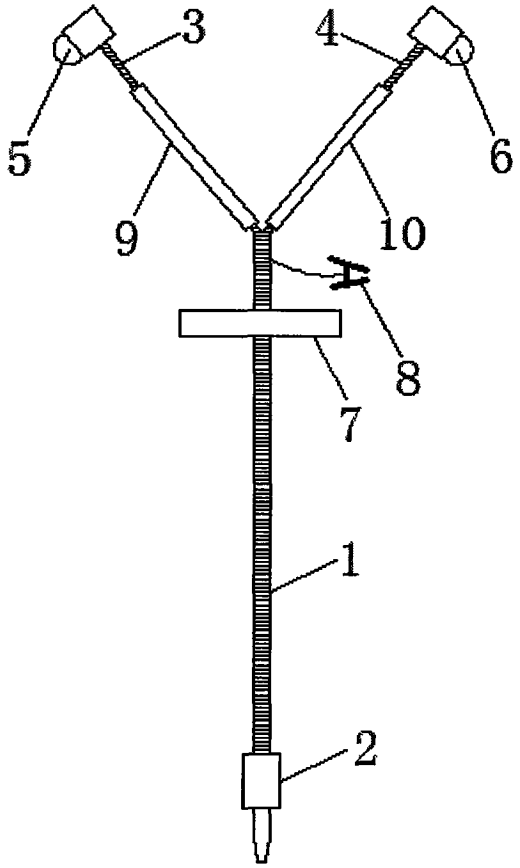

图1

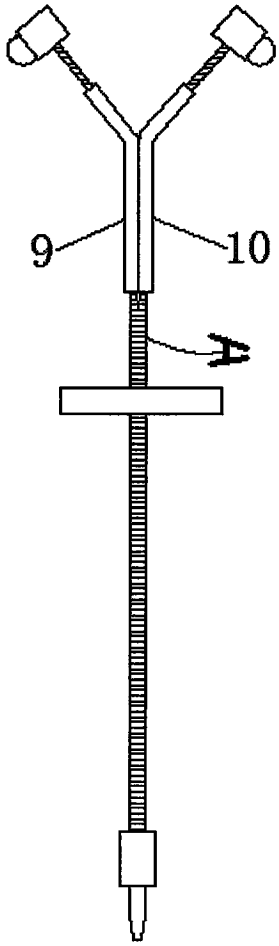

图2