(19)中华人民共和国国家知识产权局

(12)实用新型专利

(10)授权公告号 CN 205251985 U
(45)授权公告日 2016.05.25

(21)申请号 201520880652.9

(22)申请日 2015.11.08

(73)专利权人 温州希莲健身器材有限公司
地址 325000 浙江省温州市平阳县万全镇榆垟长春南路(榆垟派出所对面)

(72)发明人 邵晓建

(51)Int.Cl.
A61H 15/00(2006.01)

权利要求书1页 说明书2页 附图1页

(54)实用新型名称

皮肤按摩器

(57)摘要

本实用新型涉及一种按摩设备，尤其是一种皮肤按摩器。按摩架与推手连接，在按摩架上设有支脚，按摩球可转动的套设在支脚上，按摩球的表面设有凸起的并且平滑的挤压棱角，在按摩架内设有一个加热器，加热器的开关设置在推手上，按摩架可转动的与推手连接。上述结构在按摩架上设置了一个带有平滑棱角的按摩球，那么在皮肤上滚动的时候，可以将皮肤毛孔内的赃物挤出，为了按摩方便，采用了齿轮限位结构，可以拉出连接杆，调整好位置，然后重新限位，使用很方便，再配合精油喷洒的结构，在清理完后，可以在按摩的同时喷洒精油，而棱角可以使毛孔张开收缩，更好的使精油进入毛孔，利用加热器使皮肤舒适处于放松的状态，天气冷的时候也不至于不适。

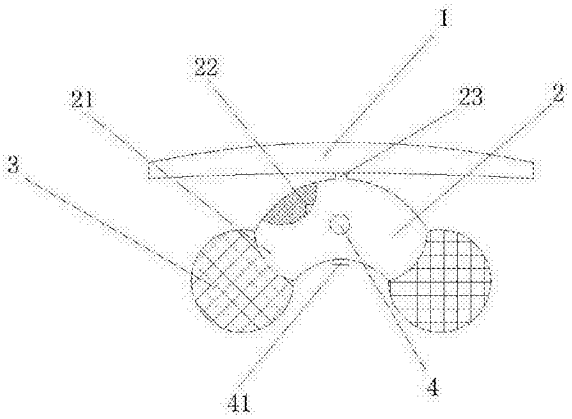

CN 205251985 U

1.一种皮肤按摩器，其特征在于：包括推手、按摩架、按摩球，按摩架与推手连接，在按摩架上设有支脚，按摩球可转动的套设在支脚上，按摩球的表面设有凸起的并且平滑的挤压棱角，在按摩架内设有一个加热器，加热器的开关设置在推手上，按摩架可转动的与推手连接。

2.按照权利要求1所述的皮肤按摩器，其特征在于：按摩架的顶部设有一个连接杆，在连接杆上套设一个限位齿轮，在推手上设有一个与连接杆适配的连接腔，连接腔的内壁上设有限位齿，连接杆与推手可相对移动，限位齿轮与限位齿构成可解锁、锁定的限位配合。

3.按照权利要求1或2所述的皮肤按摩器，其特征在于：还包括精油腔，精油腔设置在按摩架内，在按摩架的腹部设有一个与精油腔连通喷头。

皮肤按摩器

技术领域

[0001] 本实用新型涉及一种按摩设备，尤其是一种皮肤按摩器。

背景技术

[0002] 按摩器英文(massager)是根据物理学，仿生学，生物电学、中医学以及多年临床实践而研制开发出的新一代保健器材。

[0003] 很多按摩器拥有仿真功能，能让人体会到针灸、推拿、按摩、锤击、火罐、刮痧、瘦身、免疫调节八种功能的美妙感觉，还有治疗高血压的独特功效 。

[0004] 用若干个独立软触按摩头，可放松肌肉、舒缓神经、促进血液循环、加强细胞新陈代谢、增强皮肤弹性，可缓解疲劳、明显减轻各种慢性疼痛、急性疼痛和肌肉酸痛，放松身体减轻压力，减少皮肤皱纹。

[0005] 按摩的部位很多，但是目前市场上却没有一种专门针对皮肤的按摩器，由于皮肤的毛孔内会有很多赃物，平时是无法挤出的，而且比如精油按摩等都是通过手来进行推拿渗透的，但是手上也有细菌和赃物，按摩不健康，而且长期浸泡精油也有害健康。

实用新型内容

[0006] 本实用新型的目的在于，提供一种清洁、按摩效果好、结构合理的皮肤按摩器。

[0007] 本实用新型解决其技术问题所采用的技术方案是：一种皮肤按摩器，包括推手、按摩架、按摩球，按摩架与推手连接，在按摩架上设有支脚，按摩球可转动的套设在支脚上，按摩球的表面设有凸起的并且平滑的挤压棱角，在按摩架内设有一个加热器，加热器的开关设置在推手上，按摩架可转动的与推手连接。

[0008] 本实用新型的进一步设置为：按摩架的顶部设有一个连接杆，在连接杆上套设一个限位齿轮，在推手上设有一个与连接杆适配的连接腔，连接腔的内壁上设有限位齿，连接杆与推手可相对移动，限位齿轮与限位齿构成可解锁、锁定的限位配合。

[0009] 本实用新型的进一步设置为：还包括精油腔，精油腔设置在按摩架内，在按摩架的腹部设有一个与精油腔连通喷头。

[0010] 上述结构在按摩架上设置了一个带有平滑棱角的按摩球，那么在皮肤上滚动的时候，可以将皮肤毛孔内的赃物挤出，为了按摩方便，采用了齿轮限位结构，可以拉出连接杆，调整好位置，然后重新限位，使用很方便，再配合精油喷洒的结构，在清理完后，可以在按摩的同时喷洒精油，而棱角可以使毛孔张开收缩，更好的使精油进入毛孔，利用加热器使皮肤舒适处于放松的状态，天气冷的时候也不至于不适。

附图说明

[0011] 图1为本实施例的结构示意图；

[0012] 图2为本实施例的连接杆与连接腔的结构示意图；

[0013] 图3为本实施例的俯视图。

具体实施方式

[0014] 参考图1、图2、图3可知，本实用新型一种皮肤按摩器，包括推手1、按摩架2、按摩球3，按摩架2与推手1连接，在按摩架2上设有四个支脚21，按摩球3可转动的套设在支脚21上，按摩球3的表面设有凸起的并且平滑的挤压棱角，在按摩架2内设有一个加热器22，加热器22的开关设置在推手1上，按摩架2可转动的与推手1连接，按摩架2的顶部设有一个连接杆23，在连接杆23上套设一个限位齿轮231，在推手1上设有一个与连接杆23适配的连接腔11，连接腔11的内壁上设有限位齿111，连接杆23与推手1可相对移动，限位齿轮231与限位齿111构成可解锁、锁定的限位配合，还包括精油腔4，精油腔4设置在按摩架2内，在按摩架2的腹部设有一个与精油腔4连通喷头41。

[0015] 显然，上述实施例仅仅是为了清楚的说明所做的举例，而并非对实施方式的限定。

[0016] 对于所属领域的技术人员来说，在上述说明的基础上还可以做出其它不同形式的变化或变动。

[0017] 这里无需也无法对所有的实施方式予以穷举。

[0018] 而由此所引伸出的显而易见的变化或变动仍处于本实用新型的保护范围内。

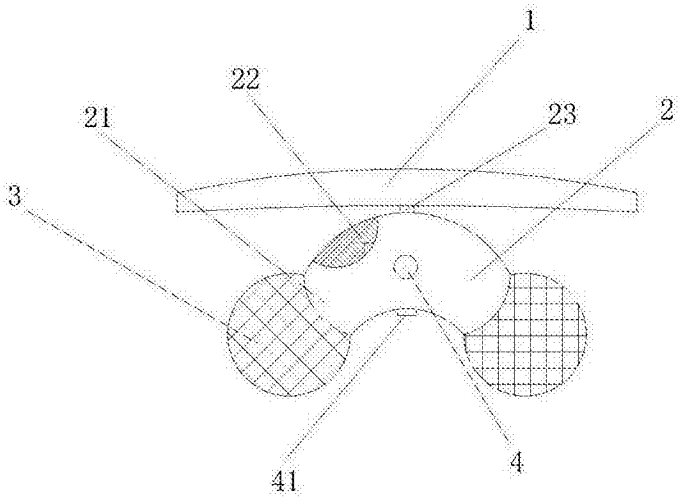

图1

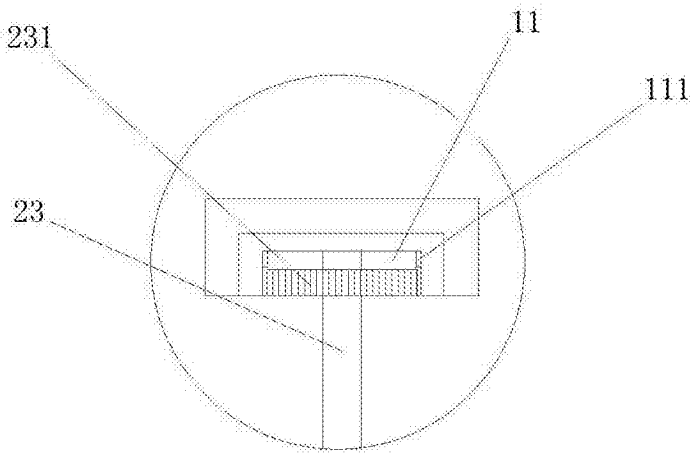

图2

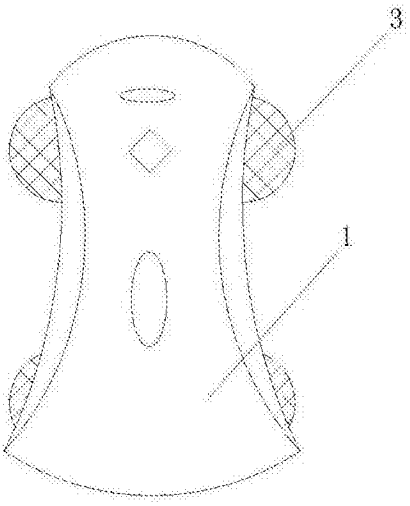

图3