(19)中华人民共和国国家知识产权局

(12)实用新型专利

(10)授权公告号 CN 210165527 U
(45)授权公告日 2020.03.20

(21)申请号 201920721379.3

(22)申请日 2019.05.20

(73)专利权人 深圳市锐钜科技有限公司
地址 518000 广东省深圳市宝安区西乡街道桃源社区107国道西乡段450号商住楼2层华丰SOHO创意世界H座二楼202-209号

(72)发明人 徐继林

(74)专利代理机构 深圳市添源知识产权代理事务所(普通合伙) 44451
代理人 黎健任

(51)Int.Cl.
F24F 11/89(2018.01)

权利要求书1页 说明书3页 附图2页

(54)实用新型名称

一种机械式空调控制器

(57)摘要

本实用新型公开了一种机械式空调控制器，包括主体和安装机构，所述主体的外侧连接有防护机构，且主体的前端四周均开设有固定槽，所述主体的中部安装有温控旋钮，且温控旋钮的下方设置有控制面板，所述安装机构位于主体的后端上下两侧，且主体的后端中部安置有固定板，所述固定板的左右两侧均安装有防尘网，且固定板的内部设置有微型风机。该机械式空调控制器设置有防护机构，通过L形板的设置，便于安置槽与海绵垫之间的固定，以便通过把手的设置，将固定柱与固定槽进行固定，进而便于防护机构与主体之间的固定，从而便于通过海绵垫的设置，进行有效缓冲外力的冲击力，具有良好的防护功能，便于机械式空调控制器的使用。

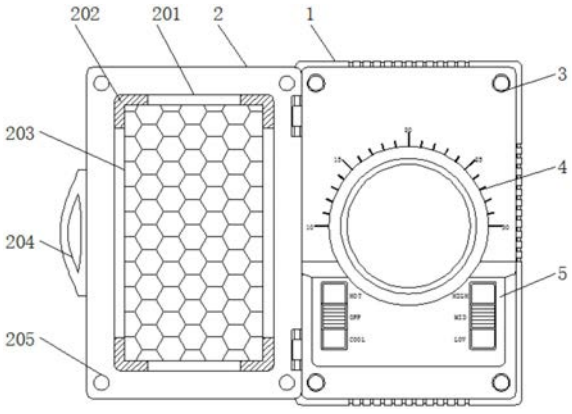

CN 210165527 U

1.一种机械式空调控制器，包括主体(1)和安装机构(6)，其特征在于：所述主体(1)的外侧连接有防护机构(2)，且主体(1)的前端四周均开设有固定槽(3)，所述主体(1)的中部安装有温控旋钮(4)，且温控旋钮(4)的下方设置有控制面板(5)，所述安装机构(6)位于主体(1)的后端上下两侧，且主体(1)的后端中部安置有固定板(7)，所述固定板(7)的左右两侧均安装有防尘网(8)，且固定板(7)的内部设置有微型风机(9)，所述固定板(7)的四周均贯穿有固定螺丝孔(10)。

2.根据权利要求1所述的一种机械式空调控制器，其特征在于：所述防护机构(2)包括安置槽(201)、L形板(202)、海绵垫(203)、把手(204)和固定柱(205)，且防护机构(2)的中部开设有安置槽(201)，所述安置槽(201)的内部四周均固定有L形板(202)，且安置槽(201)的中部设置有海绵垫(203)，所述防护机构(2)的外壁中部安装有把手(204)，且防护机构(2)的内壁四周均连接有固定柱(205)。

3.根据权利要求2所述的一种机械式空调控制器，其特征在于：所述安置槽(201)与海绵垫(203)之间为嵌套连接，同时固定柱(205)的外壁尺寸大小与固定槽(3)的内壁尺寸大小相吻合。

4.根据权利要求1所述的一种机械式空调控制器，其特征在于：所述安装机构(6)的中部安置有安装板(601)，所述安装板(601)的上下两侧均开设有滑槽(602)，且滑槽(602)的内部安装有滑块(603)。

5.根据权利要求4所述的一种机械式空调控制器，其特征在于：所述安装板(601)通过滑块(603)与滑槽(602)构成滑动结构，且安装板(601)与滑块(603)之间为固定连接。

6.根据权利要求1所述的一种机械式空调控制器，其特征在于：所述固定板(7)通过固定螺丝孔(10)与主体(1)构成固定连接，且防尘网(8)关于固定板(7)的竖直中心线呈对称分布。

一种机械式空调控制器

技术领域

[0001] 本实用新型涉及控制器技术领域，具体为一种机械式空调控制器。

背景技术

[0002] 空调是现实生活中十分常见的设备，空调需要控制器进行调控，因此空调控制器对于空调来说十分的关键。

[0003] 市场上的机械式空调控制器在进行使用时，没有良好的防护机构，导致机械式空调控制器容易受外力撞击损坏，且没有良好的安装机构，不便使用者进行安装使用，以及没有良好的散热结构，不便机械式空调控制器的长期使用的问题，为此，我们提出一种机械式空调控制器。

实用新型内容

[0004] 本实用新型的目的在于提供一种机械式空调控制器，以解决上述背景技术中提出的机械式空调控制器在进行使用时，没有良好的防护机构，导致机械式空调控制器容易受外力撞击损坏，且没有良好的安装机构，不便使用者进行安装使用，以及没有良好的散热结构，不便机械式空调控制器的长期使用的问题。

[0005] 为实现上述目的，本实用新型提供如下技术方案：一种机械式空调控制器，包括主体和安装机构，所述主体的外侧连接有防护机构，且主体的前端四周均开设有固定槽，所述主体的中部安装有温控旋钮，且温控旋钮的下方设置有控制面板，所述安装机构位于主体的后端上下两侧，且主体的后端中部安置有固定板，所述固定板的左右两侧均安装有防尘网，且固定板的内部设置有微型风机，所述固定板的四周均贯穿有固定螺丝孔。

[0006] 优选的，所述防护机构包括安置槽、L形板、海绵垫、把手和固定柱，且防护机构的中部开设有安置槽，所述安置槽的内部四周均固定有L形板，且安置槽的中部设置有海绵垫，所述防护机构的外壁中部安装有把手，且防护机构的内壁四周均连接有固定柱。

[0007] 优选的，所述安置槽与海绵垫之间为嵌套连接，同时固定柱的外壁尺寸大小与固定槽的内壁尺寸大小相吻合。

[0008] 优选的，所述安装机构的中部安置有安装板，所述安装板的上下两侧均开设有滑槽，且滑槽的内部安装有滑块。

[0009] 优选的，所述安装板通过滑块与滑槽构成滑动结构，且安装板与滑块之间为固定连接。

[0010] 优选的，所述固定板通过固定螺丝孔与主体构成固定连接，且防尘网关于固定板的竖直中心线呈对称分布。

[0011] 与现有技术相比，本实用新型的有益效果是：

[0012] 1、该机械式空调控制器设置有防护机构，通过L形板的设置，便于安置槽与海绵垫之间的固定，以便通过把手的设置，将固定柱与固定槽进行固定，进而便于防护机构与主体之间的固定，从而便于通过海绵垫的设置，进行有效缓冲外力的冲击力，具有良好的防护功

能，便于机械式空调控制器的使用；

[0013] 2、该机械式空调控制器设置有安装机构，通过滑槽与滑块之间的滑动，便于安装机构中部安置的安装板的移动，以便通过安装板的设置，将主体与待安装机械式空调控制器的安置板进行固定，具有良好的安装结构，便于使用者进行安装使用机械式空调控制器；

[0014] 3、该机械式空调控制器设置有固定板，通过固定螺丝孔的设置，便于固定板与主体之间的固定，以便通过微型风机的工作对机械式空调控制器进行散热工作，具有良好的散热功能，便于机械式空调控制器的长期使用，通过防尘网的设置，能够有效防止灰尘通过固定板的中空结构进入机械式空调控制器内部，具有良好的防尘功能。

附图说明

[0015] 图1为本实用新型结构示意图；

[0016] 图2为本实用新型后视结构示意图；

[0017] 图3为本实用新型图2中A处放大结构示意图。

[0018] 图中：1、主体；2、防护机构；201、安置槽；202、L形板；203、海绵垫；204、把手；205、固定柱；3、固定槽；4、温控旋钮；5、控制面板；6、安装机构；601、安装板；602、滑槽；603、滑块；7、固定板；8、防尘网；9、微型风机；10、固定螺丝孔。

具体实施方式

[0019] 下面将结合本实用新型实施例中的附图，对本实用新型实施例中的技术方案进行清楚、完整地描述，显然，所描述的实施例仅仅是本实用新型一部分实施例，而不是全部的实施例。基于本实用新型中的实施例，本领域普通技术人员在没有做出创造性劳动前提下所获得的所有其他实施例，都属于本实用新型保护的范围。

[0020] 请参阅图1-3，本实用新型提供一种技术方案：一种机械式空调控制器，包括主体1、防护机构2、安置槽201、L形板202、海绵垫203、把手204、固定柱205、固定槽3、温控旋钮4、控制面板5、安装机构6、安装板601、滑槽602、滑块603、固定板7、防尘网8、微型风机9和固定螺丝孔10，主体1的外侧连接有防护机构2，且主体1的前端四周均开设有固定槽3，防护机构2包括安置槽201、L形板202、海绵垫203、把手204和固定柱205，且防护机构2的中部开设有安置槽201，安置槽201的内部四周均固定有L形板202，且安置槽201的中部设置有海绵垫203，防护机构2的外壁中部安装有把手204，且防护机构2的内壁四周均连接有固定柱205，安置槽201与海绵垫203之间为嵌套连接，同时固定柱205的外壁尺寸大小与固定槽3的内壁尺寸大小相吻合，通过L形板202的设置，便于安置槽201与海绵垫203之间的固定，通过把手204的设置，将固定柱205与固定槽3进行固定，进而便于防护机构2与主体1之间的固定，从而便于通过海绵垫203的设置，进行有效缓冲外力的冲击力，具有良好的防护功能，便于机械式空调控制器的使用，主体1的中部安装有温控旋钮4，且温控旋钮4的下方设置有控制面板5；

[0021] 安装机构6位于主体1的后端上下两侧，且主体1的后端中部安置有固定板7，安装机构6的中部安置有安装板601，安装板601的上下两侧均开设有滑槽602，且滑槽602的内部安装有滑块603，安装板601通过滑块603与滑槽602构成滑动结构，且安装板601与滑块603之间为固定连接，通过滑槽602与滑块603之间的滑动，便于安装机构6中部安置的安装板

601的移动，以便通过安装板601的设置，将主体1与待安装机械式空调控制器的安置板进行固定，具有良好的安装灵活性，便于使用者进行安装使用机械式空调控制器，固定板7的左右两侧均安装有防尘网8，且固定板7的内部设置有微型风机9，固定板7的四周均贯穿有固定螺丝孔10，固定板7通过固定螺丝孔10与主体1构成固定连接，且防尘网8关于固定板7的竖直中心线呈对称分布，通过固定螺丝孔10的设置，便于固定板7与主体1之间的固定，以便通过微型风机9的工作对机械式空调控制器进行散热工作，具有良好的散热功能，便于机械式空调控制器的长期使用，通过防尘网8的设置，能够有效防止灰尘通过固定板7的中空结构进入机械式空调控制器内部，具有良好的防尘功能。

[0022] 工作原理：对于这类的机械式空调控制器，先通过固定螺丝孔10依次穿过固定板7和主体1，将固定板7和主体1进行固定，再通过向外拉动安装板601外壁安装的手柄，使得滑槽602与滑块603之间发生滑动，从而使得安装机构6中部安置的安装板601随之向外移动，然后将螺丝穿过安装板601中部穿设的螺孔和待安装机械式空调控制器的安置板，即可完成主体1的安装工作，操作简单，方便，然后通过向外拉动把手204，使得固定柱205与固定槽3分离，即可打开防护机构2，将海绵垫203的四角与L形板202紧密贴合，即可将海绵垫203安装在安置槽201的内部，当使用者需要操作空调时，只需通过操作控制面板5，即可操控空调工作，通过旋转温控旋钮4，即可进行调节空调的温度，通过向里推动把手204，至固定柱205完全嵌套在固定槽3的内部，即关闭防护机构2，便于通过海绵垫203的设置，进行有效缓冲外力的冲击力，具有良好的防护功能，便于机械式空调控制器的使用，当使用空调控制器时，通过微型风机9的旋转，即可使得空调控制器工作产生的热量被吸入固定板7中空结构内部，然后通过防尘网8排出，具有良好的散热功能，便于机械式空调控制器的长期使用，且通过防尘网8的设置，能够有效防止灰尘通过固定板7的中空结构进入机械式空调控制器内部，具有良好的防尘功能，就这样完成整个机械式空调控制器的使用过程。

[0023] 尽管已经示出和描述了本实用新型的实施例，对于本领域的普通技术人员而言，可以理解在不脱离本实用新型的原理和精神的情况下可以对这些实施例进行多种变化、修改、替换和变型，本实用新型的范围由所附权利要求及其等同物限定。

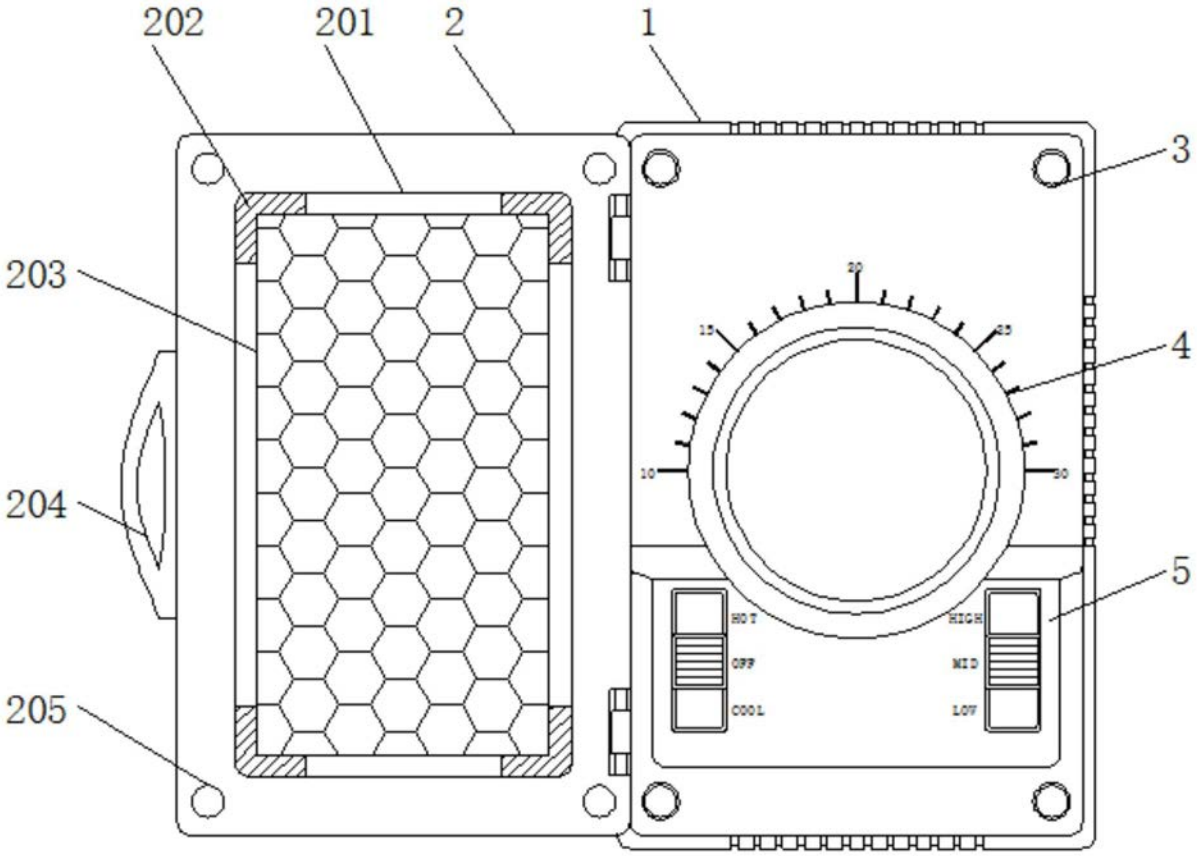

图1

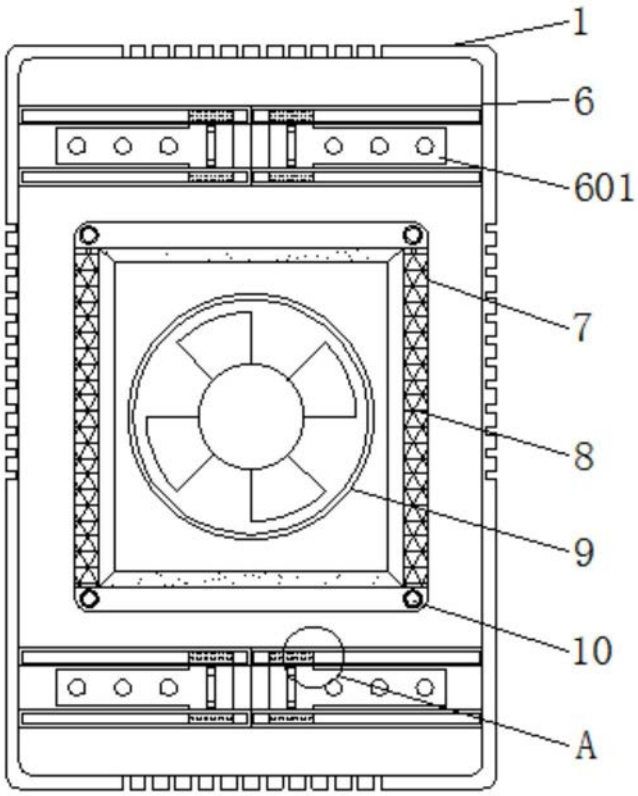

图2

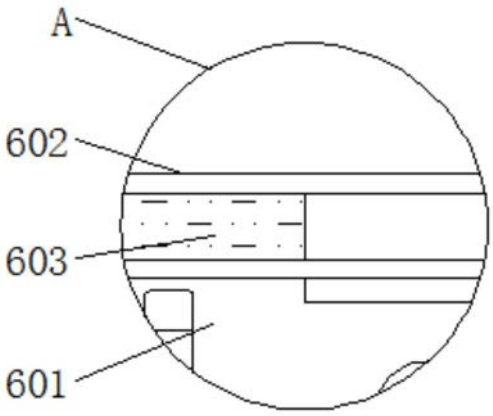

图3